De Dietrich

BYTOVÉ DOMY A VELKÉ OBJEKTY

NOVOSTAVBY A REKONSTRUKCE

KATALOG
A CENÍK

2022

VYDÁNÍ 10/2022

POUŽITÉ PIKTOGRAMY

POUŽITÁ ENERGIE

Olej

Plyn

Obnovitelné energie

Elektřina
(v případě ohřevu vody a TČ)

TECHNOLOGIE

Tepelná čerpadla

Kondenzační technika

Nízkoteplotní kotle

FUNKCE

Vytápění

Příprava
teplé vody

Klimatizace

ZÁRUKA

Možnost prodloužené doby záruky

VYBAVENÍ PRODUKTŮ

Verze s rozšířenou výbavou
(kotle s expanzní nádobou, oběhové čerpadlo, pojistný ventil...
a pro solární systémy solární stanice, vestavěný regulátor...)

Obsahuje montážní rám kompletně vybavený armaturami na straně vytápění, vody a plynu

TČ vybavená filtrem
s magnetickým separátorem

Provoz i na propan (P)

Provoz i na propan/butan (BP)

Kompatibilní s regulačním systémem Diematic®

Mobilní aplikace
(možnost řízení přes app)

Inteligentní prostorový regulátor Smart TC°
(s konektivitou přes internet)

PRODUKTY

PLYNOVÉ KOTLE

	Průvodce výběrem kotle	str. 12
01 NÁSTĚNNÉ KOTLE 9,1 AŽ 608 KW	Evodens Pro AMC 45-115 kW	str. 15
	Evodens Pro AMC 45, 65, 90, 115, v kaskádě 80 až 428 kW	str. 16
	Innovens Pro MCA 160	str. 21
	Innovens Pro MCA 160 v kaskádě 304 až 608 kW	str. 22
02 STACIONÁRNÍ KOTLE 9,1 AŽ 1 303 KW	Elidens C140 45-115 kW	str. 25
	Elidens C140 45-115 kW SH/EP	str. 26
	C 230-… od 18 do 217 kW	str. 30
	C 340-… od 56 do 651 kW	str. 33
	C 640-… od 74 do 1303 kW	str. 34
03 LITINOVÉ KOTLE 40 AŽ 2 900 KW	GT220	str. 39
	GT330	str. 40
	GT430	str. 41
	GT530	str. 42
	GT530	str. 43

TLAKOVÉ HOŘÁKY

04 HOŘÁKY	Průvodce výběrem	str. 52
	M 100 S od 16 do 65 kW	str. 53
	M 200 S od 55 do 125 kW	str. 54
	M 310 S / M 300 S od 75 do 430 kW	str. 55
	G 110 N od 16 do 52 kW	str. 56
	G 200 N od 50 do 123 kW	str. 57
	G 300 N od 55 do 405 kW	str. 58

PŘÍPRAVA TEPLÉ VODY

05 PŘÍPRAVA TV	BPB 150, 200, 300, 401 a 501 / BEPC 300 (150 až 500 l)	str. 62
	BLC 150, 200, 300, 400 a 500 (150 až 500 l)	str. 63
	B 650 až 3000 HR/MO HR (od 650 až 3 000 l)	str. 64
	B 1500 až 3000 TH (od 1500 do 3 000 l)	str. 65
	RSB 800 až 3000 HR/HS (od 800 do 3 000 l)	str. 66
	RSB 1000 až 3000 THS DN 400 HS/HR (od 1000 do 3000 l)	str. 67
	PSB 600 až 3000 HR/HS (od 550 do 3000 l)	str. 68
	BLC 200FV, BLC 300FV	str. 69

PŘÍSLUŠENSTVÍ

06 REGULACE	Diematic Evolution	str. 73
	Diematic iSystem	str. 74
	Diematic 3 a Diematic m3	str. 76
	VM Diematic Evolution	str. 78
07 PŘÍSLUŠENSTVÍ – ODKOUŘENÍ	Odkouření pro ELIDENS C140 a EVODENS PRO AMC	str. 83
	Odkouření pro kaskády ELIDENS C140, EVODENS PRO AMC, INNOVENS MCA160	str. 89
	Odkouření pro INNOVENS MCA 160	str. 93
	Odkouření pro C230	str. 98
	Odkouření pro C340 a C640	str. 102
08 PŘÍSLUŠENSTVÍ – VYBAVENÍ KOTELNY	Průvodce výběrem	str. 105
	Filtry, odvzdušnění, odkalení	str. 106
	Oddělovací deskové výměníky	str. 108

PROGRAM DE DIETRICH

Nově nabízíme všem zákazníkům možnost zakoupení prodloužené záruky v celkové délce 5 let. Tato nabídka se vztahuje pouze na kondenzační kotle De Dietrich s výkonem do 40 kW včetně. Jedná se o kotle řady:

- EVODENS AMC
- EVODENS AMC PRO
- INIDENS
- ELIDENS
- C230
- C340
- C640

Zakoupením prodloužené záruky získáte profesionální péči a dohled nad Vaším kotlem po další tři roky po uplynutí zákonem stanovené záruční doby. Na prodloužené období záruky (tj. 3.-5. rok po uvedení kotle do provozu) se vztahují stejné záruční podmínky jako na první dva roky provozu zařízení.

Pro další informace o programu **DE DIETRICH PLUS** kontaktujte nejbližší autorizované servisní středisko.

Jejich seznam naleznete na **www.dedietrich.cz**

DODACÍ PODMÍNKY

Dodávky se provádí dle platných obchodních podmínek.

Ke všem výrobkům De Dietrich je dle povahy výrobku přiložena aktuální technická dokumentace pro montáž, uvedení do provozu, obsluhu a údržbu.

SLUŽBY VYHRAZENÉ ODBORNÍKŮM

DIEMASOFT
PROGRAMY A POMŮCKY PRO ODBORNÍKY

De Dietrich připravil pro odborníky z oblasti vytápění sadu užitečných nástrojů, které usnadní práci zejména projektantům, montážním firmám a servisním organizacím.

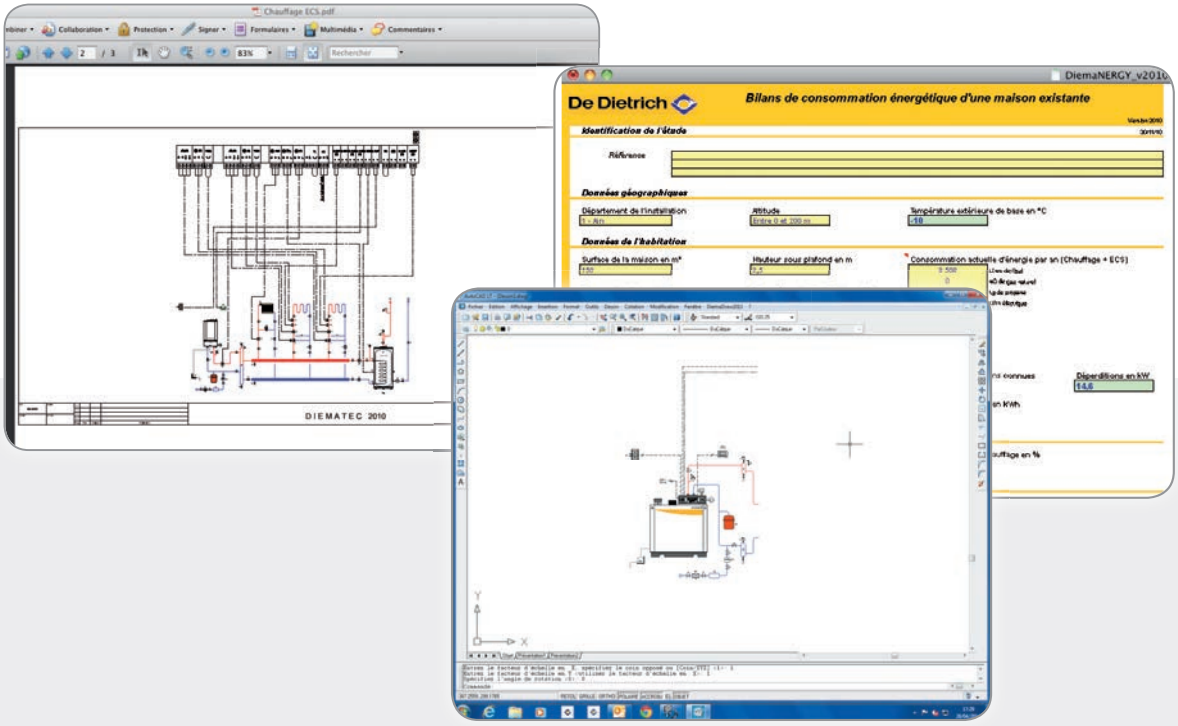

DIEMATOOLS

Vyřešte časté technické problémy: např. rozvržení solárních instalací, tepelného čerpadla, kotle nebo přípravy TV pomocí výpočtových a konfiguračních programů ve formátu Excel.

DIEMADRAW

Vytvořte si základní hydraulická schémata vložením bloků: blok tepelného zdroje, 1 až 3 bloky okruhů vytápěné nebo bazénu, blok přípravy TV.

SCHÉMATA

Umožňuje navrhovat hydraulická schémata domácích instalací, jakož i hydraulická a elektrická schémata bytových domů i průmyslových objektů, a to ve formátech PDF a DWG.

DIEMACAD

Stáhněte si výkresy s kótami výrobků De Dietrich ve formátu 2D a 3D, které lze použít v programu AutoCAD.

ECO-SOLUTIONS ENERGETICKÉ ŠTÍTKY

ZVIDITELNĚTE NA PRVNÍ POHLED ÚČINNOST VAŠÍ APLIKACE

Od 26. září 2015 stanoví směrnice o ekodesignu a energetickém označování minimální energetickou účinnost a maximální míru emisí znečišťujících látek a hluku.

Energetické štítky se vztahují na elektrické zdroje tepla menší než 70 kW a zásobníkové ohřívače teplé vody do 500 litrů.

Štítek ECO-SOLUTIONS, který vytvořila společnost De Dietrich, vám zaručuje nabídku produktů v souladu s nejnovějšími evropskými směrnicemi o ekodesignu a energetickém označování.

Vytvořte si své energetické štítky podle reálné aplikace na našich stránkách http://ekodesign.dedietrich-vytapeni.cz kliknutím na výpočet energetického štítku.

Štítek kotle pro samostatné vytápění

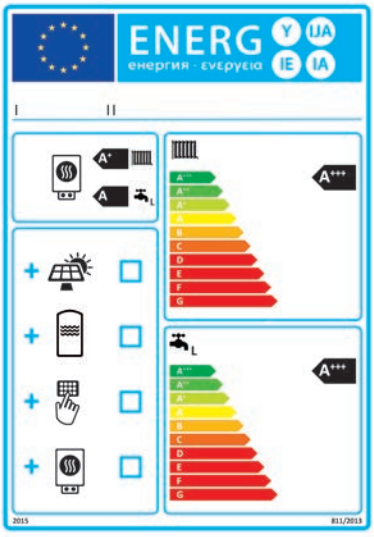

Štítek topného systému

NABÍDKA PRODUKTŮ DLE VAŠICH POTŘEB:

ADVANCE

ADVANCE

- Komplexní a komfortní multivalentní zdroje tepla
- Možnost modulového rozšiřování
- Regulační systém koncipovaný na míru
- Řešení zahrnující ochranu životního prostředí

EASYLIFE

EASYLIFE

- Rychlá návratnost investovaných prostředků
- Výhodná cena
- Základní funkčnost
- Jednoduché ovládání

ECO-SOLUTIONS
K VAŠIM POTŘEBÁM
PRO SNADNOU APLIKACI.

PŘEHLED STUPNIC
ENERGETICKÝCH ŠTÍTKŮ

Aby bylo možné lokalizovat produkty a jejich energetickou účinnost, je uveden na každém produktu příslušný energetický štítek, najdete referenční stupnicí topného systému platnou pro každý typ produktu.

Plynové a olejové kotle, TČ:

Stupnice platí pro označení topného systému s nebo bez přípravy TV. Téměř všechny naše zdroje tepla jsou součástí systému, protože zahrnují alespoň základní regulační systém. Stupnice mimo systém samotného zdroje tepla je od A ++ do G.

Ohřívače TV, solární ohřev a akumulační zásobníky TV:

Stupnice platí pouze pro štítek výrobku

Pokud je ohřívač kombinován se solárním systémem, stupnice energetického štítku se pro přípravu TV pohybuje od A +++ do G.

Klimatizace

Stupnice platí pouze pro štítek výrobku

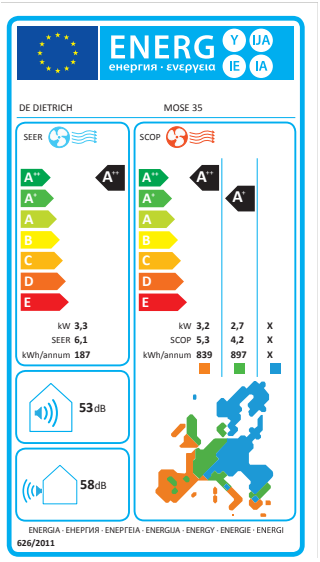

INTERNETOVÁ STRÁNKA

http://ekodesign.dedietrich-vytapeni.cz

Je určena pro seznámení se s novými předpisy pro vytápění a přípravu teplé vody a zjištění ekologického řešení přizpůsobené každé potřebě.

- Výpočet účinnosti
- Volba produktové řady
- Informace
- Tvorba nového energetického štítku

DOPŘEJTE SVÝM KLIENTŮM KVALITU PRODUKTŮ DE DIETRICH SE VŠÍM VŠUDY

PRODLOUŽENÍ ZÁRUČNÍ DOBY NA 5 LET

ZÁVAZEK SPOLEČNOSTI DE DIETRICH

Jelikož jsme přesvědčeni o tom, že naše výrobky jsou vysoce kvalitní, velmi nás těší, že můžeme klientům nabídnout prodloužení záruční doby na 5 let.

Tradičně nabízíme všem zákazníkům možnost zakoupení prodloužené záruky v celkové délce 5 let. Tato nabídka se vztahuje na níže uvedené kotle. Zákazník dostane doklad o prodloužené záruční době ve formě doplňku k řádnému záručnímu listu kotle.

- EVODENS AMC
- EVODENS AMC PRO
- INIDENS
- ELIDENS
- C230
- C340
- C640

Zakoupením prodloužené záruky získáte profesionální péči a dohled nad Vaším kotlem po další tři roky po uplynutí zákonem stanovené záruční doby. Na prodloužené období záruky (tj. 3.-5. rok po uvedení kotle do provozu) se vztahují záruční podmínky uvedené v dokladu o prodloužené záruční době.

ŘEŠENÍ PŘIPOJENÍ DÁLKOVÉ SPRÁVY PRO VYTÁPĚNÍ

Chytrý termostat je dnes synonymem stálého připojení. Integruje regulační a řídicí služby nové generace na dálku!

Chytrý termostat je interaktivní a inteligentní, reguluje spotřebu, optimalizuje komfort, a tím zároveň umožňuje šetřit peníze.

IFTTT

amazon alexa

INTELIGENTNÍ PROSTOROVÝ REGULÁTOR SMART TC°

MĚJTE STÁLOU KONTROLU, AŤ JSTE KDEKOLI

Regulátor SMART TC ° je vybaven podsvíceným barevným displejem a rozbalovacím menu pro snadný a uživatelsky přívětivé používání. Umožňuje dálkovou správu vytápění (programování, výběr provozním režimu ...) a přípravy teplé vody prostřednictvím bezplatné aplikace.

Podle připojeného zdroje tepla umožňuje například SMART TC ° monitorování spotřeby energie a informuje v reálném čase o stavu provozování topného systému.

Kompatibilní se všemi kotli De Dietrich. Podrobné informace o vlastnostech produktu najdete v kapitole Regulační systémy.

KOMUNIKAČNÍ PŘEVODNÍKY CA5M4510...

Tyto převodníky komunikují se zařízeními De Dietrich řady DIEMATIC Evolution po rozhraní RS485 komunikací ModBus prostřednictvím brány GTW08 na každém zdroji tepla. Komunikace po rozhraní ETHERNET - TCP/IP umožňuje napojení na vizualizaci.

Tímto převodníkem lze sledovat a nastavovat vybrané parametry kotle pomocí vizualizace z jakéhokoliv zařízení v internetu.

NOVINKA!

Převodník umožňuje zobrazování v mobilních telefonech a tabletech.

MODELY

NÁZEV	OBJ. ČÍSLO	PRO REGULÁTORY	PRO KOTLOVÉ ŘADY
CA5DM Diematic-m3 a Diematic iSystem	CA5M4510V1	Diematic-m3 Diematic-iSystem	Modulens AGC... C 230 GT 330-430-530 CA 430-530 EVODENS AMC EVODENS AMC PRO
CA5DM Diematic Evolution*	CA5M4510V2*	Diematic Evolution	Elidens C 140 C 230 C 340/640

*Pouze s rozhraním GTW08 v každém kotli (obj. č. 7721982)

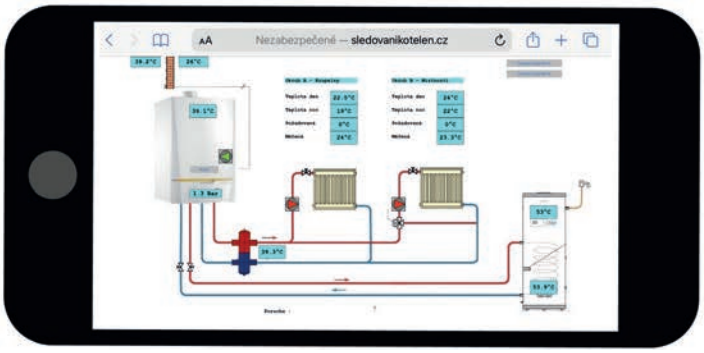

PLYNOVÉ KOTLE

AMC_Q0014

PRŮVODCE VÝBĚREM KOTLE str. 12

01 NÁSTĚNNÉ PLYNOVÉ KONDENZAČNÍ KOTLE str. 15

Evodens Pro AMC 45-115 kW str. 15
Evodens Pro v kaskádě 80 až 428 kW str. 16
Innovens Pro MCA 160 str. 21
Innovens Pro MCA 160 v kaskádě 304 až 608 kW str. 22

02 STACIONÁRNÍ PLYNOVÉ KONDENZAČNÍ KOTLE str. 25

Elidens C140 45-115 kW str. 25
Elidens C140 45-115 kW SH/EP str. 26
C 230-… od 18 do 217 kW str. 30
C 340-… od 56 do 651 kW str. 33
C 640-… od 74 do 1 303 kW str. 34

03 LITINOVÉ STACIONÁRNÍ KOTLE str. 38

GT 220 od 40 do 100 kW str. 39
GT 330 od 55 do 280 kW str. 40
GT 430 od 370 do 700 kW str. 41
GT 530 Model GT 530-7 až GT 530-16 – od 348 do 928 kW str. 42
GT 530 Model GT 530-17 až GT 530-25 – od 928 do 1 450 kW str. 43

PLYNOVÉ KOTLE
NÁSTĚNNÉ / STACIONÁRNÍ KOTLE NA PLYN NEBO LTO
PRŮVODCE VÝBĚREM KOTLE

Informace o kaskádě naleznete v produkotých listech jednotlivých kotlů

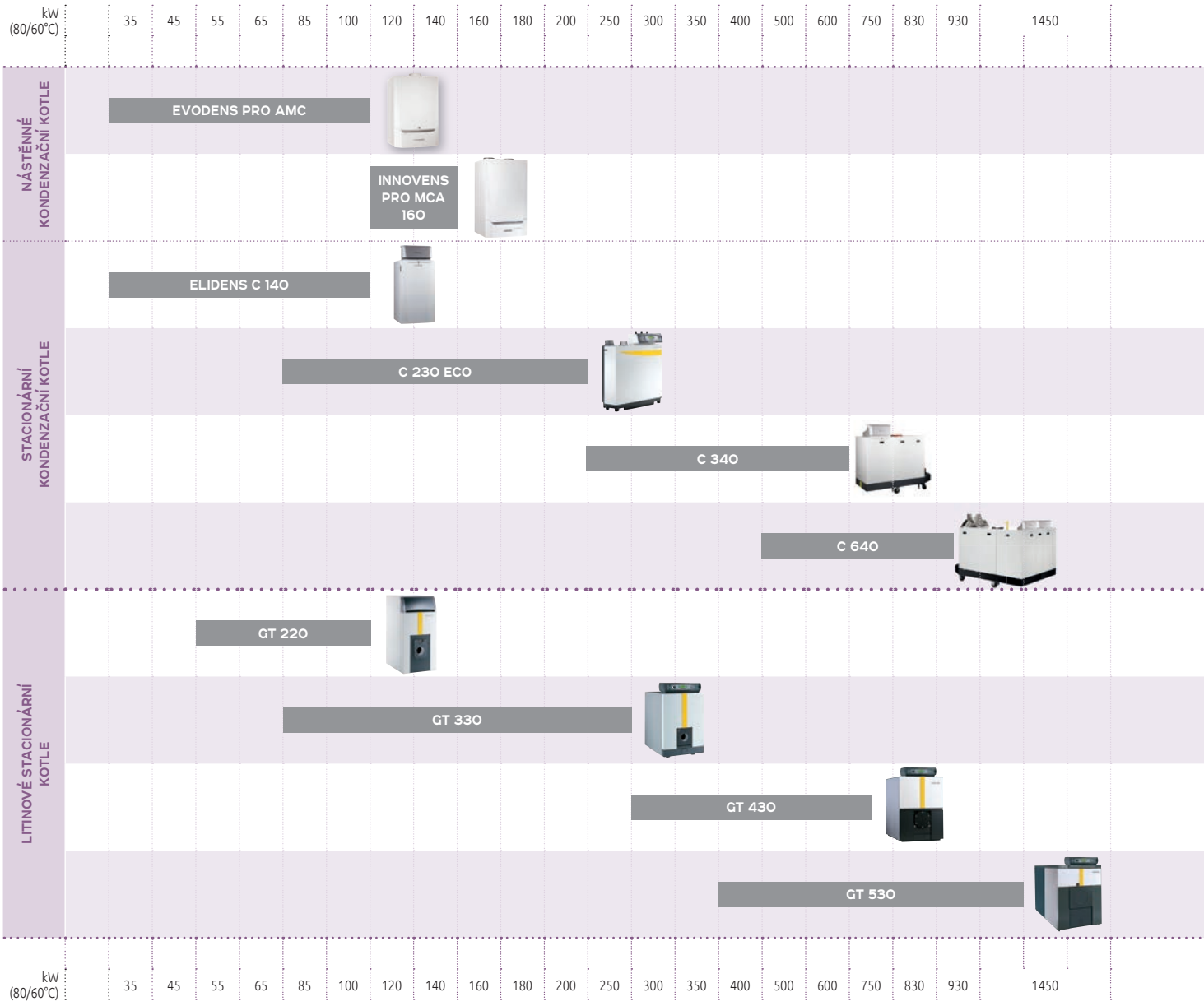

	Materiál výměníku	Regulace	Kompatibilita		Rozdah modulace	Strana
			0 -10V	ModBus RTU RS485		
Evodens Pro AMC	Alu	DIEMATIC EVOLUTION	Standard	Volitelně	18 – 100%	15
Innovens Pro MCA 160	Alu	DIEMATIC EVOLUTION	Standard	Volitelně	18 – 100%	21
Elidens C 140	Alu	DIEMATIC EVOLUTION	Standard	Volitelně	18 – 100%	25
C 230	Alu	DIEMATIC-m3	Standard	Volitelně	18 – 100%	30
C 340	Alu	DIEMATIC EVOLUTION	Standard	Volitelně	20 – 100%	33
C 640	Alu	DIEMATIC EVOLUTION	Standard	Volitelně	15 – 100%	34
GT 220	Litina	DIEMATIC 3	Ne	Volitelně	1, 2° nebo modulace	39
GT 330	Litina	DIEMATIC-m3	Standard	Volitelně	1, 2° nebo modulace	40
GT 430	Litina	DIEMATIC- m3	Standard	Volitelně	1, 2° nebo modulace	41
GT 530	Litina	DIEMATIC-m3	Standard	Volitelně	1, 2° nebo modulace	42

POZNÁMKY

PLYN

ZÁVĚSNÝ KONDENZAČNÍ **PLYNOVÝ KOTEL PRO VYTÁPĚNÍ**

PROJECT

Evodens Pro

AMC 45, AMC 65, AMC 90, AMC 115 **8,9 až 109,8 kW**

přednosti produktu

Vysoce výkonný závěsný plynový kondenzační kotel, řešení pro malé obytné domy a nebytové prostory

- Kotel je připraven pro provoz na zemní plyn
- Připojovací tlak plynu: 2 kPa
- Připojení k těsnému odvodu spalin nebo ke komínu
- Nízký obsah znečišťujících emisí
- **Monoblokový výměník ze slitiny hliníku a křemíku**
- **Plynový nerezový hořák s předmísením, modulační, rozsah od 18 do 100 %**
- Ventilátor s tlumičem nasávaného vzduchu
- Dodáváno s automatickým odvzdušňovacím ventilem a odtokovým sifonem
- **Ovládací panel:** DIEMATIC Evolution
- **Balení:** 1 obalová jednotka

č. CE 0063CS3928

PŘÍSLUŠENSTVÍ: viz str. 18
SYSTÉMY ODVODU SPALIN: viz kapitola 07
KASKÁDOVÉ SYSTÉMY: viz následující strany

HLAVNÍ ROZMĚRY (mm a palce)

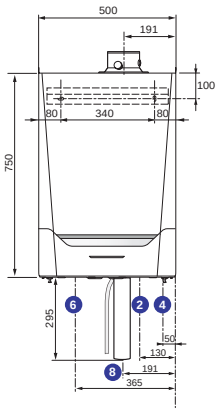

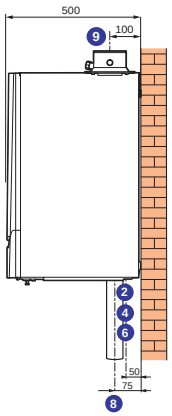

AMC_F0020

- ② Výstup z kotle R 1 1/4
- ④ Přívod plynu R 3/4
- ⑥ Vratka do kotle R 1 1/4
- ⑧ Odvod kondenzátu (sifon a odpadní hadice s vnějším Ø 25 mm součástí dodávky)
- ⑨ Odvod spalin a potrubí přívodu vzduchu:
  - Ø 80/125 mm pro AMC 45
  - Ø 100/150 mm pro AMC 65, AMC 90 a AMC 115

TECHNICKÉ ÚDAJE

Kondenzace

Provozní teplota:
T_{max}: max **85 °C**
T_{min}: min **25 °C**

Maximální přípustná provozní teplota: **90 °C**
Maximální provozní tlak: **4 bar**

Napájení: **230 V / 50 Hz**
Elektrické krytí: **IP X4D**

Třída NOx: **6**
Kategorie paliva: $II_{2H3B/P}$
Homologace: B_{23}, B_{23P}, B_{33}, $C_{13(x)}$, $C_{33(x)}$, $C_{63(x)}$, $C_{93(x)}$, C_{53}

MODEL

		AMC	45	65	90	115
Třída energetické účinnosti			A	A	-	-
Výkon	- nominální při Qnom (Pn_gen)	kW	40,8	61,5	84,2	103,9
	- průměrný při 30 % Qnom (Pint)	kW	13,7	20,5	27,9	34,7
Jmenovitý výkon Pn při 50/30 °C		**kW**	**42,4**	**65**	**89,5**	**109,7**
Účinnost v % PCI při výkonu ... %	- 100 % Pn při průměrné teplotě 70 °C (RPn)	%	99,1	99,2	97,9	97,1
Pn_gen a teplota vody ... °C	- 30 % Pn při teplotě vratné vody 30 °C (RPint)	%	110,6	110,4	108,1	108,0
Energetická účinnost vytápění: Energetická účinnost produktu (bez regulace)		**%**	**94**	**94**	-	-
Energetická účinnost vytápění: Energetická účinnost s venkovním čidlem jako součást dodávky (AMC DIEMATIC Evolution)		**%**	**96**	**96**	-	-
Energetická účinnost ... % nominálního tepelného výkonu podle	**- 100 % Eta 4**	**%**	-	-	**88,2**	**87,5**
směrnice (EU) č. 813/2013 ze dne 2. srpna 2013	**- 30 % Eta 1**	**%**	-	-	**97,4**	**97,3**
Pohotovostní ztráta při Δt = 30 K (Qpo30)		W	101	110	123	123
Pomocný elektrický výkon (bez čerpadla) při Pn_gen (Qaux)		W	79	89	114	182
Pomocný elektrický výkon v pohotovostním režimu			6	7	7	6
Tepelný výkon při 50/30 °C min/max		kW	9,1–42,4	13,5–65,0	15,8–89,5	21,2–109,7
Tepelný výkon při 80/60 °C min/max		kW	8–40,8	12–61,5	14,1–84,2	18,9–103,9
Dispoziční tlak na straně spalin		Pa	150	100	160	220
Objem vody		l	4,3	6,4	9,4	9,4
Minimální potřebný průtok vody pro t > 75 °C		m³/h	0,4	0,4	0,4	0,4
Hmotnost bez vody		kg	53	60	67	68

PCI = výhřevnost paliva

MODEL

	AMC	45	65	90	115
AMC… DIEMATIC Evolution	Obj. č.	7699475	7699476	7699477	7699478

PLYN

KOMPLETNÍ KASKÁDOVÉ SYSTÉMY **SLOŽENÉ ZE 2 AŽ 4 KOTLŮ**

PROJECT

č. CE 0063CS3928

VOLITELNÉ PŘÍSLUŠENSTVÍ: viz str. 18

Evodens Pro

AMC 45, 65, 90, 115 nebo 160 v kaskádě **80 až 428 kW**

přednosti produktu

Modulární řešení pro kaskády vysokých výkonů

Kaskádové systémy pro AMC 45 až 115 jsou k dispozici ve třech verzích:
- **LW**: umístění kotlů na zeď
- **LV**: umístění kotlů na zem
- **RG:** umístění kotlů na zem zády k sobě

• Tyto systémy obsahují:
- hydraulickou výhybku
- kolektor propojení kotlů obsahuje výstupní a zpátečkové potrubí Ø65 a plynové potrubí Ø65
- primární čerpadla s indexem energetické účinnosti EEI < 0,23
- propojovací sady kotle obsahující kohout pro výstupní potrubí, multifunkční kohout pro vratné potrubí (plnicí a vypouštěcí kohout, uzavírací ventil, zpětná klapka, pojistný ventil, vývod pro připojení expanzní nádoby) a plynový kohout
- nástěnné montážní kolejnice ve verzi na zeď (LW) / podstavce a montážní rámy ve verzi na zem (LV + RG)
- čidlo výstupní teploty kaskády + propojovací kabel BUS mezi kotli

Poznámka: Kotle je třeba objednat zvlášť.

Volitelné příslušenství:
• Sada kolen Ø 65 mm
• Plynový filtr...
Viz následující strany

KASKÁDOVÉ SYSTÉMY A JEJICH KOMBINACE PODLE POČTU KOTLŮ

- UMÍSTĚNÍ NA ZEĎ: „LW":

• 2 kotle

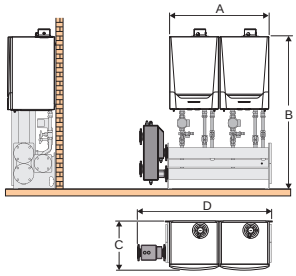

VÝKON (80/60 °C) KW	TYP KOTLE AMC 45	AMC 65	AMC 90	AMC 115	PRŮTOK VODY Δt = 20 K m³/h	OZNAČENÍ
80	2	0	0	0	3,43	LW.0080kW.20000
122	0	2	0	0	5,23	LW.0122kW.02000
168	0	0	2	0	7,20	LW.0168kW.00200
214	0	0	0	2	9,17	LW.0214kW.00020

• 3 kotle

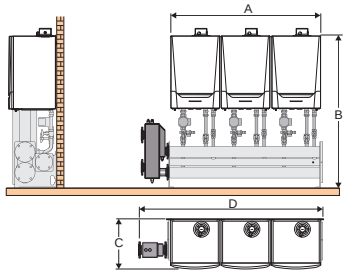

VÝKON (80/60 °C) KW	TYP KOTLE AMC 45	AMC 65	AMC 90	AMC 115	PRŮTOK VODY Δt = 20 K m³/h	OZNAČENÍ
120	3	0	0	0	5,14	LW.0120kW.30000
183	0	3	0	0	7,84	LW.0183kW.03000
252	0	0	3	0	10,80	LW.0252kW.00300
321	0	0	0	3	13,76	LW.0321kW.00030

• 4 kotle

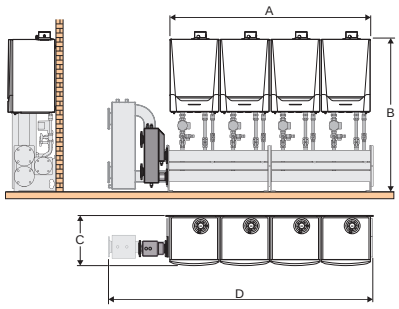

VÝKON (80/60 °C) KW	TYP KOTLE AMC 45	AMC 65	AMC 90	AMC 115	PRŮTOK VODY Δt = 20 K m³/h	OZNAČENÍ
160	4	0	0	0	6,86	LW.0160kW.40000
244	0	4	0	0	10,46	LW.0244kW.04000
336	0	0	4	0	14,40	LW.0336kW.00400
428	0	0	0	4	18,34	LW.0428kW.00040

Rozměry (mm)	A	B	C	D	Voda Ø DN	Plyn Ø DN
2× AMC 45/65/90/115	1030	1576	550	1337	65	50
3× AMC 45/65/90/115	1560	1576	550	1867	65	50
4X AMC 45/65/90	2090	1576	550	2397	65	50
4x AMC 115	2090	1576	550	2739	65	50

Legenda:

Označení

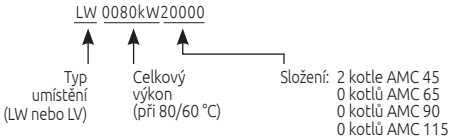

KASKÁDOVÉ SYSTÉMY A JEJICH KOMBINACE PODLE POČTU KOTLŮ

- SPOJENÍ NA ZEM: „LV“:

• 2 kotle

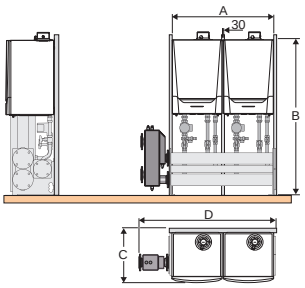

VÝKON (80/60 °C) KW	TYP KOTLE AMC 45	AMC 65	AMC 90	AMC 115	PRŮTOK VODY ΔT = 20 K M³/H	OZNAČENÍ
80	2	0	0	0	3,43	LV.0080kW.20000
122	0	2	0	0	5,23	LV.0122kW.02000
168	0	0	2	0	7,20	LV.0168kW.00200
214	0	0	0	2	9,17	LV.0214kW.00020

• 3 kotle

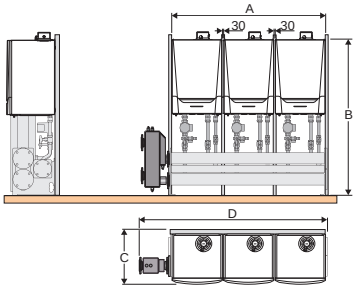

VÝKON (80/60 °C) KW	TYP KOTLE AMC 45	AMC 65	AMC 90	AMC 115	PRŮTOK VODY ΔT = 20 K M³/H	OZNAČENÍ
120	3	0	0	0	5,14	LV.0120kW.30000
183	0	3	0	0	7,84	LV.0183kW.03000
252	0	0	3	0	10,80	LV.0252kW.00300
321	0	0	0	3	13,76	LV.0321kW.00030

• 4 kotle

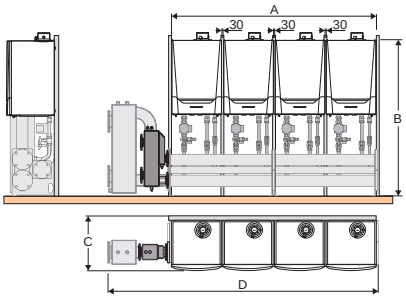

VÝKON (80/60 °C) KW	TYP KOTLE AMC 45	AMC 65	AMC 90	AMC 115	PRŮTOK VODY ΔT = 20 K M³/H	OZNAČENÍ
160	4	0	0	0	6,86	LV.0160kW.40000
244	0	4	0	0	10,46	LV.0244kW.04000
336	0	0	4	0	14,40	LV.0336kW.00400
428	0	0	0	4	18,34	LV.0428kW.00040

Rozměry (mm)	A	B	C	D	Voda Ø DN	Plyn Ø DN
2× AMC 45/65/90/115	1110	1576	500	1362	65	50
3× AMC 45/65/90/115	1640	1576	500	1892	65	50
4× AMC 45/65/90	2170	1576	500	1422	65	50
4× AMC 115	2170	1576	500	2739	65	50

DŮLEŽITÉ: Informace o jednotlivých součástech a o dalších kaskádových sestavách kotlů o vyšších výkonech naleznete na našich internetových stránkách.

PŘÍSLUŠENSTVÍ
PRO EVODENS PRO

VŠECHNA PŘÍSLUŠENSTVÍ VYJMA „REGULACE“

PŘÍSLUŠENSTVÍ

	BALENÍ	OBJ. Č.
Připojovací sada armatur pro AMC 45 až 115	HC139	100002310
Krycí plech potrubí	HC242	S101539
Kotlové čerpadlo s řízenými otáčkami	-	7608398
Plynový kohout 3/4" rovný AMC 45 až 115	HC158	100004641
Hydraulická výhybka		
• 60/60 - 1", vhodná do výkonu 70 kW	GV45	100019346
• 80/60 1 - 1/4", vhodná do výkonu 115 kW	GV46	100019347
• 120/80 2", vhodná do výkonu 230 kW	GV47	100019348
Neutralizační zařízení kondenzátu:		
• DN1 (až do 75 kW) AMC 45/65	SA1	7613605
• DN2 (až do 450 kW) AMC 90/115	SA3	7613609
Nástěnný držák pro neutralizační zařízení DN1	SA2	7613606
Neutralizační zařízení s čerpadlem:		
• kotel s výkonem do 120 kW	DU13	83877009
• kotel s výkonem do 300 kW	SA4	7613610
• kotel s výkonem do 1 300 kW	DU15	83877011
Náhradní náplň pro neutralizační box (10 kg)	-	94225601
Náhradní náplň pro neutralizační box (25 kg)	SA7	7613613

PŘÍSLUŠENSTVÍ
(INSTALACE DO KASKÁD)

	BALENÍ	OBJ. Č.
Montážní kolejnice AMC 45 až 115 pro systém stávající kaskády MCA (na zem)	HC245	S101463
Plynový filtr Ø 50 mm	HC255	S101655
Sada kolen Ø 65 mm	HC209	111788
Sada protipřírub k navaření Ø 65 mm	HC217	112632
Izolace sběrače	HC213	111069
Izolace přípojek kotle	HC252	122441
Izolace hydraulické výhybky < 350 kW	HC224	115269
Izolace hydraulické výhybky > 350 kW	HC215	111067
Izolace kolena 90°	HC216	111167
Stavitelné nožky	HC219	111807
Sada přírub DN50 pro plynový filtr	HC261	S103345
Přechodový kus Ø 80 na Ø100 mm	DY768	84887768

PŘÍPRAVA TEPLÉ VODY

	BALENÍ	OBJ. Č.
• solární ohřev		viz brožura SOLÁRY
• samostatný zásobník teplé vody		viz kapitola 05
Čidlo teplé vody	AD212	100000030
Propojovací sada AMC 45 až 115 / zásobník TV nebo solární ohřívač s modulačním čerpadlem	EA121	100007827

HC158

HC224

HC252

HC213

HC219

HC246
HC247

HC139

HC217

HC261

HC242

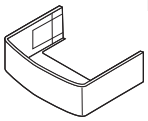

GV45
(GV46)
(GV47)

HC216

HC215

SA1

DU13

HC255

HC209

PŘÍSLUŠENSTVÍ
PRO EVODENS PRO

PŘÍSLUŠENSTVÍ „REGULACE“

NABÍDKA PODLE PŘIPOJENÝCH OKRUHŮ

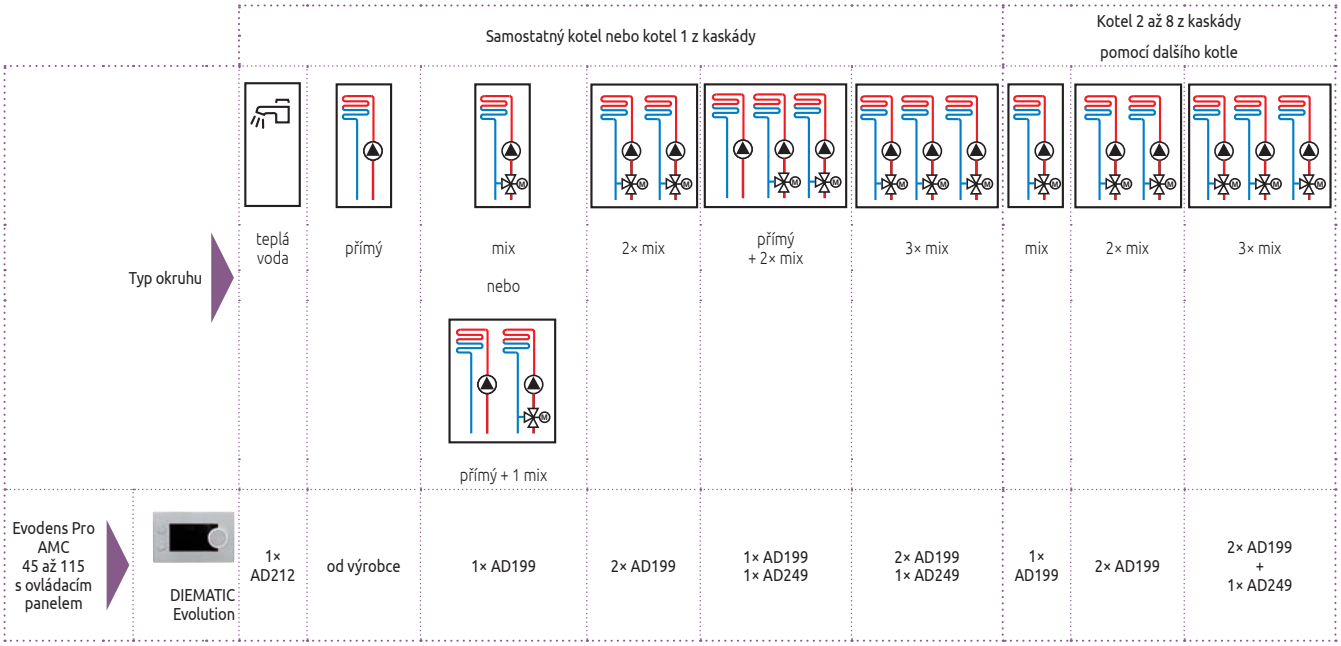

PŘÍSLUŠENSTVÍ „REGULACE“

	BALENÍ	OBJ. Č.
• Pro regulaci DIEMATIC Evolution		
El. deska + čidlo pro směšovaný okruh C	AD249	100013304
El. deska SCB-01 „porucha+chod“	-	7635886
Čidlo pro směšované okruhy A + B nebo pro výstupní teplotu z kaskády	AD199	88017017
Čidlo teploty teplé vody	AD212	100000030
Jímkové čidlo pro vyrovnávací zásobník nebo čidlo pro výstupní vodu z kaskády	AD250	100013305
Prostorový termostat:		
• programovatelný (kabelový)	AD337	7768817
• programovatelný (bezdrátový)	AD338	7768818
• neprogramovatelný	AD140	88017859
Prostorový regulátor s komunikací - Opentherm	AD304	7609763
Bezdrátový prostorový regulátor s komunikací - Opentherm	AD303	7609762
Dálkové ovládání s prostorovým čidlem - Opentherm	AD301	7612097
Inteligentní prostorový regulátor SMART TC°	AD324	7691375
Venkovní čidlo	FM46	85757741
Webový server CA5 pro Diematic Evolution GTW08 nutno objednat zvlášť pro každý kotel	-	CA5M4510V2

	BALENÍ	OBJ. Č.
Kabel S-BUS:		
• délka 1,5 m, se 2 zakončovacími odpory	AD308	7663618
• délka 12 m, se 2 zakončovacími odpory	AD309	7663561
• délka 20 m, se 2 zakončovacími odpory	AD310	7663619
Zakončovací odpor	AD321	7688305
Komunikační kabel GTW08 L-Bus-ModBus	AD332	7721982

POZNÁMKY

PLYN

ZÁVĚSNÝ KONDENZAČNÍ **PLYNOVÝ KOTEL PRO VYTÁPĚNÍ**

PROJECT

Innovens Pro

MCA 160 **34,7 až 161,6 kW**

přednosti produktu

Minimální rozměr, maximální výkon

Plynový závěsný kotel, připraven pro provoz na zemní plyn s možností přenastavení na propan

- Připojovací tlak zemního plynu: 2kPa
- Nízký obsah znečišťujících emisí: NOx < 39 mg/kWh
- **Monoblokový výměník ze slitiny hliníku/křemíku**
- **Nerezový plynový hořák s předmísením a rozsahem modulace** 23 až 100 %
- Kotel je vybaven spalinovou klapkou, ventilátorem s tlumičem hluku, automatickým odvzdušňovacím ventilem a odtokovým sifonem.
- **Ovládací regulační panel:**
  - **DIEMATIC Evolution** viz kapitola 6 – příslušenství regulace
- **Balení:** 2 obalové jednotky

č. CE 0063CQ3781

PŘÍSLUŠENSTVÍ: viz str. 24
SYSTÉMY ODVODU SPALIN: viz kapitola 07
KASKÁDOVÉ SYSTÉMY: viz následující strany

HLAVNÍ ROZMĚRY (mm a palce)

① Vratka do kotle R 1 1/4
② Výstup z kotle R 1 1/4
③ Přívod plynu R 1
④ Odvod kondenzátu (sifon součástí dodávky)
⑤ Potrubí přívodu vzduchu Ø 150 mm
⑥ Odvod spalin Ø 150 mm

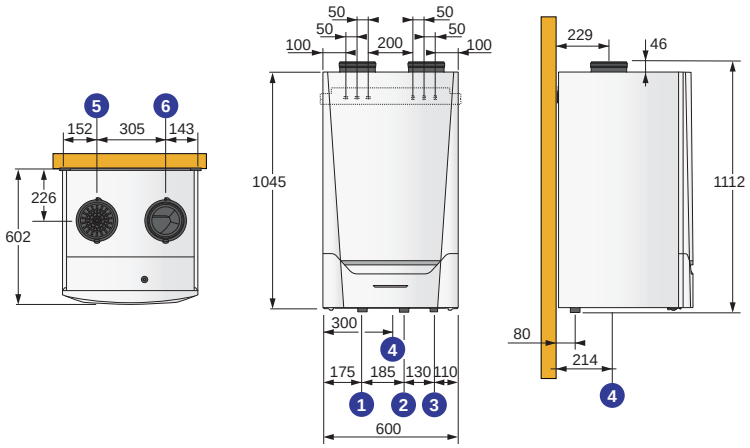

TECHNICKÉ ÚDAJE

Kondenzace

Provozní teplota:
$T_{maximální\ provozní}$: **85 °C**
$T_{minimální\ provozní}$: **25 °C**

Maximální přípustná teplota: **90 °C**
Maximální provozní tlak: **4 bar**

Napájení: **230 V/50 Hz**
Elektrické krytí: **IP X1B**

Třída NOx: **6**
Kategorie paliva: $II_{2H3B/P}$
Odvod spalin: B_{23}, B_{23P}, B_{33}, $C_{13(x)}$, $C_{33(x)}$, $C_{93(x)}$, C_{53}, C_{63}, C_{83}

MODEL

		MCA	160
Výkon	- nominální při Qnom (Pn_gen)	kW	152,1
	- průměrný při 30 % Qnom (Pint)	kW	50,8
Jmenovitý výkon Pn při 50/30 °C		**kW**	**161,6**
Účinnost v % PCI při výkonu ... %	- 100 % Pn při průměrné teplotě 70 °C (RPn)	%	97,5
Pn_gen a teplota vody ... °C	- 30 % Pn při teplotě vratné vody 30 °C (RPint)	%	108,5
Energetická účinnost ... % nominálního tepelného výkonu	**- 100 %: Eta 4**	**%**	**87,8**
podle směrnice (EU) č.813/2013 ze dne 2.srpna 2013	**- 30 %: Eta 1**	**%**	**97,8**
Pohotovostní ztráta při Δt = 30 K (Qpo30)		W	191
Pomocný elektrický výkon (bez čerpadla) při Pn_gen (Qaux)		W	275
Elektrický příkon v pohotovostním režimu Pomocný elektronický výkon v pohotovostním režimu			5
Tepelný výkon při 50/30 °C min/max		kW	34,7 - 161,6
Tepelný výkon při 80/60 °C min/max		kW	31,5 - 152,1
Dispoziční tlak na straně spalin		Pa	200
Objem vody		l	17
Minimální potřebný průtok vody pro t > 75 °C		m^3/h	0,4
Hmotnost bez vody		kg	147

MODEL

	MCA	160
MCA… DIEMATIC Evolution	Obj. č.	7674142

PROJECT

č. CE 0063CQ3781

VOLITELNÉ PŘÍSLUŠENSTVÍ: viz str. 24

Innovens Pro
MCA 160 v kaskádě **304 až 608 kW**

přednosti produktu

Modularita odpovídající velkým výkonům

Kaskádové systémy pro MCA 160 jsou k dispozici ve třech verzích:
- **LW**: umístění kotlů na zeď
- **LV**: umístění kotlů na zem
- **RG**: umístění kotlů zády k sobě

• Tyto systémy obsahují:
- hydraulickou výhybku
- kolektor propojení kotlů obsahuje výstupní a zpátečkové potrubí Ø65mm (Ø100mm pro 4xMCA160) a plynové potrubí Ø65mm.
- primární čerpadla s indexem energetické účinnosti EEI < 0,23
- propojovací sady kotle obsahující uzavírací kohout pro výstupní potrubí, multifunkční kohout pro vratné potrubí (plnicí a vypouštěcí kohout, uzavírací ventil, zpětná klapka, pojistný ventil a vývod pro připojení expanzní nádoby) a plynový kohout
- nástěnné montážní kolejnice pro verze na zeď (LW) / podstavce a montážní rámy pro verze na zem (LV +RG)
- čidlo pro výstupní teplotu kaskády + propojovací kabel BUS mezi kotli

Poznámka: Kotle je třeba objednat zvlášť.

Volitelné příslušenství:
• Izolační kryty potrubí
• Plynový filtr...
Viz následující strany

KASKÁDOVÉ SYSTÉMY PODLE POČTU KOTLŮ (2)

- UMÍSTĚNÍ NA ZEĎ: „LW“

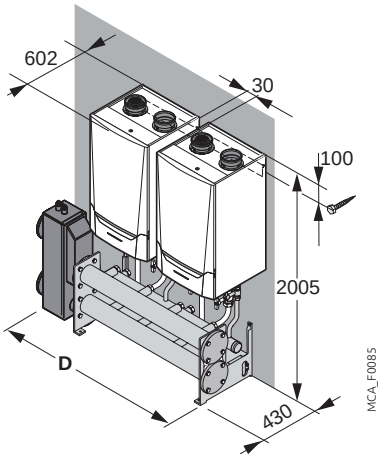

• Umístění dvou kotlů na zeď

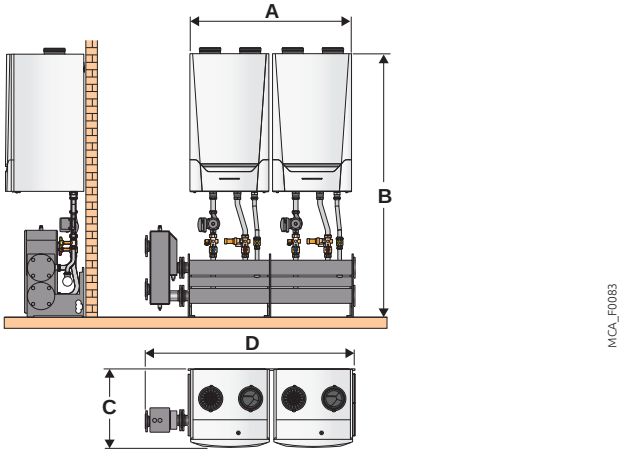

• Umístění tří kotlů na zeď

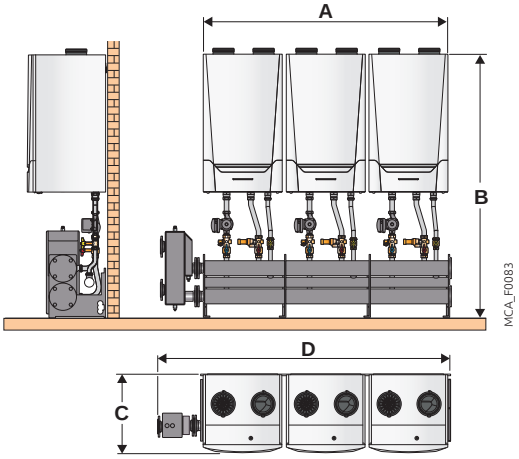

• Umístění čtyř kotlů na zeď

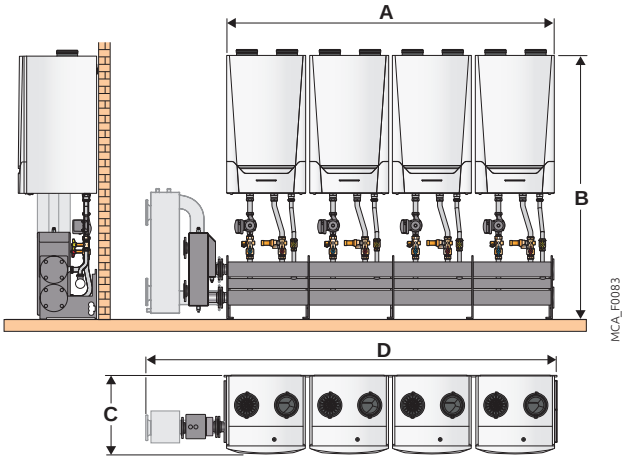

VÝKON (80/60 °C) KW	POČET KOTLŮ	A MM	B MM	C MM	D MM	VODA Ø DN	PLYN Ø DN	PRŮTOK VODY ΔT = 20 K M³/H	OZNAČENÍ
304	2	1230	2005	602	1637	65	65	13,1	LW.0304kW.00002
456	3	1860	2005	602	2607	65	65	19,65	LW.0456kW.00003
608	4	2490	2005	602	3169 (1)	100	65	26,20	LW.0608kW.00004

(1) Včetně hydraulického oddělovače (THR)

KASKÁDOVÉ SYSTÉMY PODLE POČTU KOTLŮ

- UMÍSTĚNÍ NA RÁM: „LV“

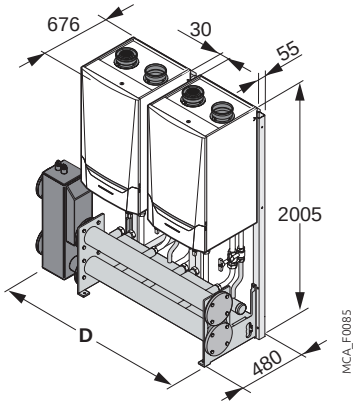

• Umístění dvou kotlů na rám

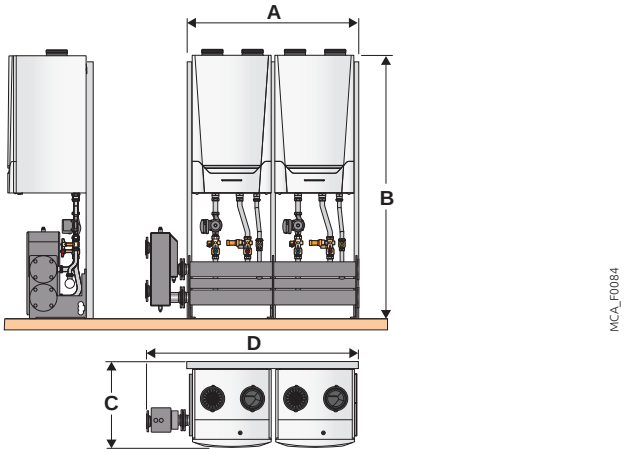

• Umístění tří kotlů na rám

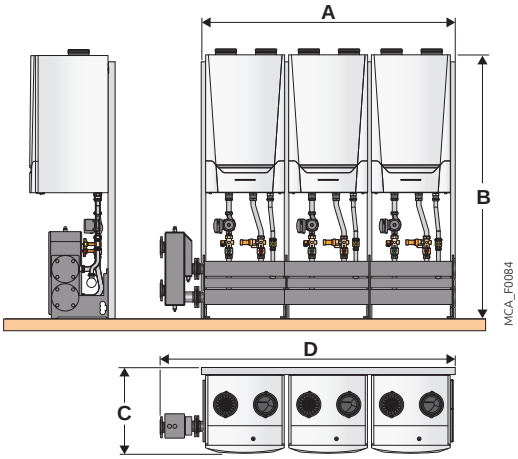

• Umístění čtyř kotlů na rám

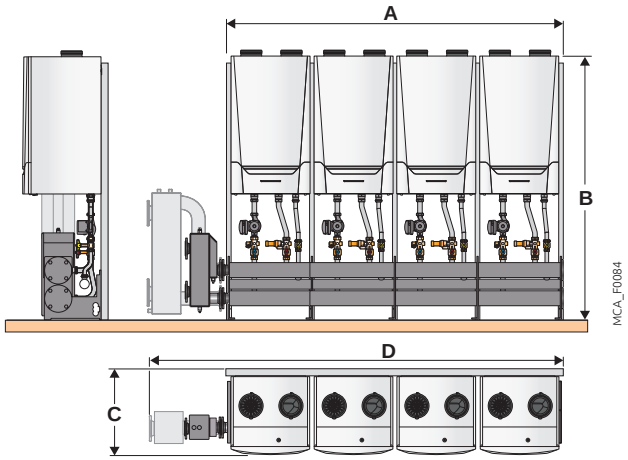

VÝKON (80/60 °C) KW	POČET KOTLŮ	A MM	B MM	C MM	D MM	VODA Ø DN	PLYN Ø DN	PRŮTOK VODY ΔT = 20 K M³/H	OZNAČENÍ
304	2	1310	2005	676	1647	65	65	13,1	LV.0304kW.00002
456	3	1940	2005	676	2617	65	65	19,65	LV.0456kW.00003
608	4	2570	2005	676	3179 (1)	100	65	26,20	LV.0608kW.00004

(1) Včetně hydraulického oddělovače (THR)

Legenda:

Označení LW 0080kW00002

- LW — Typ umístění (LW , LV nebo RG)
- 0080kW — Celkový výkon (při 80/60 °C)
- 00002 — Složení: 2 kotle MCA 160

LW - Umístění na zeď
LV - Umístění na rám
RG - Umístění zády k sobě

PŘÍSLUŠENSTVÍ
PRO **INNOVENS PRO**

VŠECHNA PŘÍSLUŠENSTVÍ VYJMA „REGULACE“

DOPLŇKY

	BALENÍ	OBJ. Č.
Set pro hydraulické připojení MCA 160	EH680	7637550
Oběhové čerpadlo pro AMC 160 - řízené otáčky	EH651	7637223
Hydraulická výhybka 120/80 - 2”, vhodná do výkonu 230 kW	GV47	100019348
Set pro přestavbu na propan	EH693	7656909
Neutralizační zařízení DN 2 (bez čerpadla, do 450 kW)	SA3	7613609
Neutralizační zařízení s čerpadlem:		
• kotle s výkonem do 300 kW	SA4	7613610
• kotle s výkonem do 1 300 kW	DU15	83877011
Náhradní náplň pro neutralizaci (10 kg)	-	94225601
Náhradní náplň pro neutralizaci (25 kg)	SA7	7613613
Sada pro přestavbu na koncentrický systém	EH692	7619539
Vzduchový filtr	EH646	7624821

PŘÍPRAVA TEPLÉ VODY

	BALENÍ	OBJ. Č.
• solární ohřev	viz katalog SOLÁRNÍ SYSTÉMY	
• samostatný zásobník TV		viz kapitola 05
Čidlo teploty teplé vody	AD212	100000030

DOPLŇKY
(INSTALACE DO KASKÁD)

	BALENÍ	OBJ. Č.
Plynový filtr Ø 65 mm	HC256	S101656
Sada kolen Ø 65 mm	HC209	111788
Sada kolen Ø 100 mm	HC210	111790
Sada protipřírub k navaření Ø 65 mm	EH669	7638518
Sada protipřírub k navaření Ø 100 mm	HC218	112633
Izolace sběrač	EH647	7613401
Izolace přípojek kotle	EH648	7611804
Izolace přípojek kotle - zadní	EH649	7631858
Izolace hydraulické výhybky <350 kW	HC224	115269
Izolace hydraulické výhybky >350 kW	HC215	111067
Izolace kolena 90°	HC216	111167
Izolace adaptéru příruby Ø 65 na Ø 100 mm	EH650	7622201
Nastavitelné nožky	HC219	111807

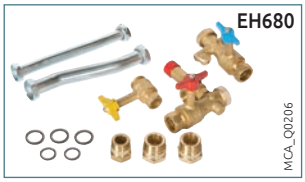

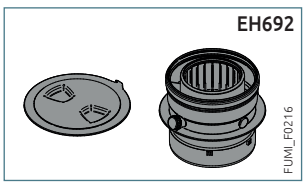

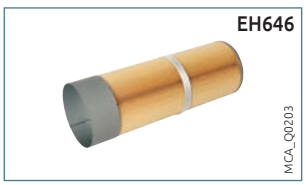

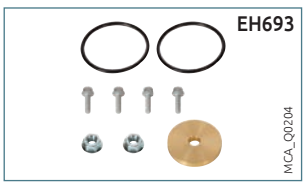

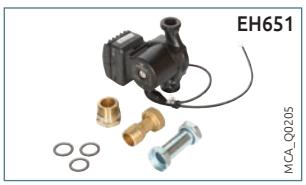

PROJECT

AŽ do A

Elidens C140

C140-45/65/90/115 **8,9 až 114 kW**

přednosti produktů

Plynový kondenzační stacionární kotel pro malé obytné domy a nebytové prostory

Kotel je připraven pro provoz na zemní plyn
- Tlak plynového přívodu: 2.0/2.5kPa
- Možnost připojení k vodorovnému i svislému vyústění, do komína i bi-fluxu
- Nízký obsah znečišťujících emisí
- **Monoblokový výměník ze slitiny hliníku a křemíku**
- Nerezový plynový hořák s předmísením
- Rozsah modulace výkonu od 18 do 100 %
- Ventilátor s tlumičem nasávání vzduchu
- **Ovládací panel DIEMATIC Evolution** s elektronickou regulací a ekvitermním řízením topných okruhů
- **Set pro hydraulické připojení (volitelné)**
- **Balení:** 2 obalové jednotky

č. CE 0085CT0009

PŘÍSLUŠENSTVÍ: viz strana 27
SYSTÉMY ODVODU SPALIN: viz kapitola 07

HLAVNÍ ROZMĚRY (mm a palce)

① Vstup okruhu vytápění: - C140-…: R 1 1/4
- C140-…EP: G 1 1/4
- C140-…SH: G 2

② Přívod plynu G 3/4

③ Vratka okruhu vytápění: - C140-…: R 1 1/4
- C140-…EP: G 1 1/4
- C140-…SH: G 2

④ Odvod kondenzátu (vnitřní Ø 22 mm)

⑤ Odvod spalin a potrubí přívodu vzduchu (mřížka součástí dodávky)
- C140-45 : Ø 80/125 mm
- C140-65/90/115 : Ø 100/150 mm

⑥ Automatický odvzdušňovač

⑦ Vypouštěcí kohout s nástavcem

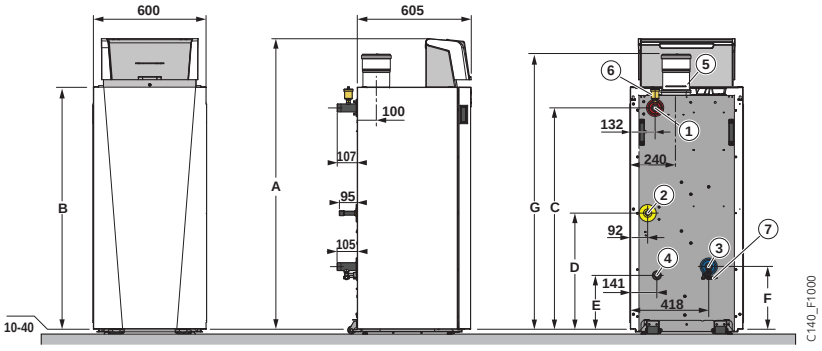

	A	B	C	D	E	F	G	K	M	N
C140 -45/65	1340	1083	961	400	150	118	1222	79	1153	1289
C140 -90/115	1563	1305	1183	622	352	340	1440	43	1375	1511

TECHNICKÉ ÚDAJE

Kondenzace

Průměrná provozní teplota:
Maximální provozní teplota: **70 °C**
Minimální provozní teplota: **25 °C**

Max. přípustná provozní teplota: **90 °C**
Maximální provozní tlak: **4 bar**

Napájení: **230 V / 50 Hz**
Elektrické krytí: **IP X1B**

Třída NOx: **6**
Druh paliva: $II_{2H3B/P}$
Homologace: B_{33}, B_{23}, B_{23P}, $C_{13(x)}$, $C_{33(x)}$, $C_{43(x)}$, C_{53}, $C_{63(x)}$, $C_{83(x)}$, $C_{93(x)}$

TYP KOTLE

		C140	45	65	90	115
Třída energetické účinnosti			A	A	-	-
Tepelný výkon	- nominální při Qnom (Pn_gen)	kW	40,8	61,5	84,2	103,9
	- průměrný při 30 % Qnom (Pint)	kW	13,7	20,5	27,9	34,7
Jmenovitý výkon při 50/30 °C		**kW**	**41**	**62**	**84**	**104**
Výkon v % PCI a teplotě vody ... °C	- 100 % Pn při průměrné teplotě 70 °C (RPn)	%	99,1	99,2	97,9	97,1
	- 30 % Pn, při vratné teplotě 30 °C (RPint)	%	110,6	110,4	108,1	108,0
Energetická účinnost vytápění: Energetická účinnost produktu (bez regulace)		**%**	**95**	**94**	-	-
Energetická účinnost vytápění: Etas C140 (s vnějším čidlem jako součástí dodávky)		**%**	**97**	**96**	-	-
Energetická účinnost ... % nominálního tepelného výkonu	- 100 % : Eta 4	%	-	-	88,2	87,5
	- 30 % : Eta 1	%	-	-	97,4	97,3
Pohotovostní ztráta při Δt = 30 K (Q_{PO30})		W	105	114	119	119
Pomocný elektrický výkon (bez čerpadla) při Pn_gen (Qaux)		W	68	92	124	180
Pomocný elektrický výkon v pohotovostním režimu (Qveille)		W	4	6	5	9
Výkon při 50/30 °C min/max		kW	9,1-42,4	13,5-65,0	15,8-89,5	21,2-109,7
Výkon při 80/60 °C min/max		kW	8-40,8	12-61,5	14,1-84,2	18,9-103,9
Dispoziční tlak u výstupu z kotle		Pa	150	100	160	220
Akustický výkon (v interiéru)		dB	55	55	61	60
Objem vody		l	5,2	7,1	10,1	10,1
Minimální potřebný průtok vody		l/h	195	290	340	455
Hmotnost bez vody		kg	87	98	109	109

MODEL

	C140	45	65	90	115
C140 DIEMATIC Evolution	Obj. č.	7709265	7709263	7709261	7709159

Elidens C140

C140-45/65/90/115 SH **8,9 až 114 kW**

VE

přednosti produktů

Kompaktní verze s vybavením
Snadné připojení
hydraulická výhybka
Systém odvzdušnění
+ magnetický odkalovač

Kotle C140-45/65/90/115 SH vybavené sadou hydraulické výhybky, která se skládá z:

- Modulačního čerpadla řízeného PWM signálem
- Samostatná integrovaná hydraulická výhybka s magnetickým odlučovačem kalů a odvzdušňovacím ventilem
- Spojovacího potrubí pro kotel se zpětnou klapkou a bezpečnostním ventilem. Potrubí na sekundární straně vedoucí k horní části kotle - slouží ke snadnému připojení
- **Balení:** 3 obalové jednotky

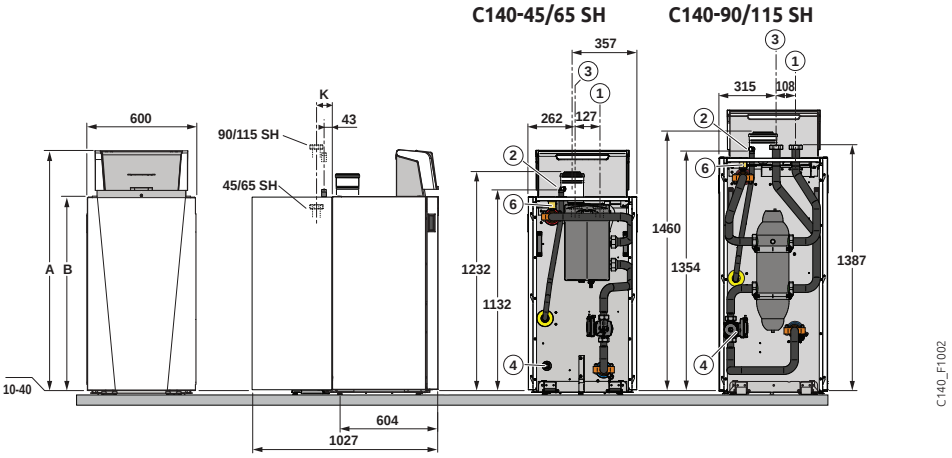

MODEL

C140	45 SH	65 SH	90 SH	115 SH
C140 SH DIEMATIC Evolution	Obj. č.	7721423	7721424	7721425	7721426

Elidens C140

C140-45/65/90/115 EP **8,9 až 114 kW**

VE

přednosti produktů

Kompaktní verze s vybavením
Snadné připojení
Odlučovač kalu
+ provozní tlak 16 bar

Kotle C140-45/65/90/115 EP vybavené sadou hydraulického oddělovače, který se skládá z:

- Modulačního čerpadla řízeného PWM, zpětnou klapkou
- Automatického odvzdušňovače (primární strana)
- Expanzní nádoby
- Deskového výměníku
- Spojovacího potrubí pro kotel s bezpečnostním ventilem 4 bar (primární strana). Potrubí na sekundární straně s uzavíracími ventily umístěnými tak, že usnadňují připojení.
- **Balení:** 3 obalové jednotky

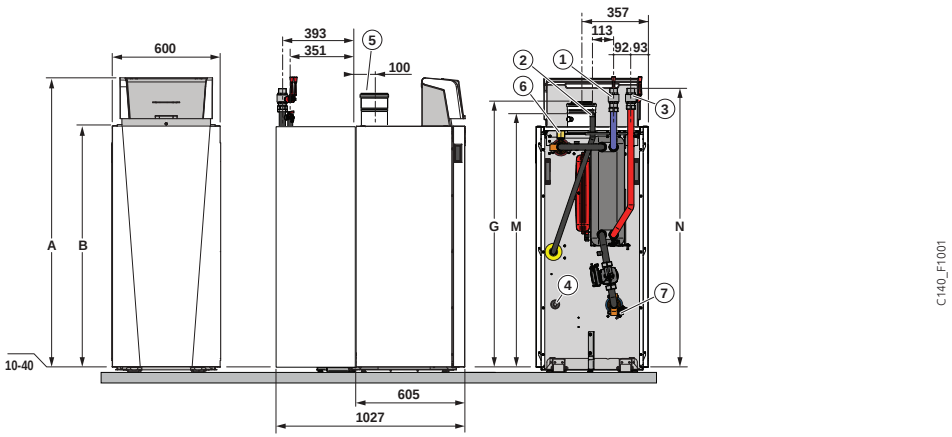

MODEL

C140	45 EP	65 EP	90 EP	115 EP
C140 EP DIEMATIC Evolution	Obj. č.	7721427	7721428	7721429	7721430

PŘÍSLUŠENSTVÍ
PRO **ELIDENS C140**

SYSTÉMY KASKÁD SE 2 AŽ 4 KOTLI, SESTAVA ZÁVISÍ NA TYPECH VYBRANÝCH KOTLŮ

HLAVNÍ ROZMĚRY (mm a palce)

Balení	Označení ④ A (mm)
HC222	279
HC200	619

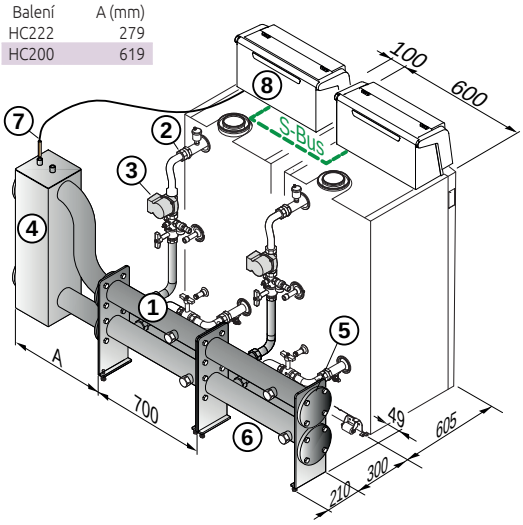

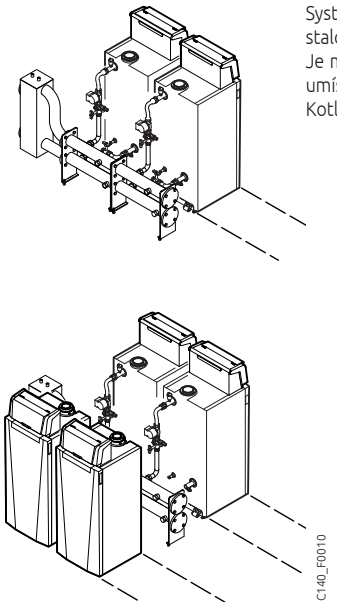

Systémy kaskád z kotlů C140-45 až 115 mohou být nainstalovány pouze instalatérem a s prvky uvedenými níže.
Je možné vytvořit kaskády o 2 až 4 kotlích, které budou umístěné zády k sobě.
Kotle je třeba objednat zvlášť.

SEZNAM BALENÍ, KTERÁ JE TŘEBA OBJEDNAT V ZÁVISLOSTI NA ZVOLENÉ KOMBINACI

PŘÍSLUŠENSTVÍ

		BALENÍ	OBJ. Č.
①	Sběrač DN 65 (zařízení ≤ 460 kW)	HE35	100011703
②	Sada hydraulického propojení:		
	• C140-45 a 65	HE32	100011490
	• C140-90 a 115	HE33	100011491
③	Kotlové čerpadlo pro kotle C140	JJ416	7723290
④	Hydraulická výhybka:		
	• DN 65 (zařízení ≤ 350 kW)	HC222	114311
	• DN 65 (zařízení > 350, ≤ 460 kW)	HC200	111712
⑤	Sada tří zaslepovacích přírub - voda:		
	• DN 65	HC198	111701
	• DN 100	HC199	111703
⑥	Sada dvou těsnících krytek (montáž do řady)	HC195	111708
⑦	Čidlo pro výstup z kaskády + jímka:		
	• pro hydraulickou výhybku HC222	HC223	100013027
	• pro hydraulickou výhybku HC200	HC206	100008701
⑧	Propojovací kabel S-BUS mezi kotle, délka 12 m	AD309	7663561

HYDRAULICKÉ PŘÍSLUŠENSTVÍ

	BALENÍ	OBJ. Č.
Sada dvou kolen 90° DN 65	HC209	111788
Izolace kolen DN 65	HC216	111167
Sada protipřírub k navaření DN 65	HC217	112632
Sada dvou kolen 90° DN 100	HC210	111790
Sada dvou protipřírub k navaření DN 100	HC218	112633
Izolace hydraulické spojky HC222	HC224	115269
Izolace hydraulické spojky HC200	HC215	111067
Stavitelné nožky pro kolektor	HC219	111807

DALŠÍ MOŽNOSTI

	BALENÍ	OBJ. Č.
Plynový filtr DN 50	HC255	S101655
Plynový filtr DN 65	HC256	S101656
Sada přírub k navaření DN 50 pro plynový filtr	HC261	S103345
Přechodový kus Ø 80 na Ø100 mm	DY768	84887768

HC209

MCA_Q0104

HC217

MCA_Q0131

HC224

MCA_Q0103

HC215

MCA_Q0110

HC219

MCA_Q0127

HC255

MCA_Q0101

HC261

MCA_Q0140

PŘÍSLUŠENSTVÍ
PRO ELIDENS C140

VŠECHNA PŘÍSLUŠENSTVÍ VYJMA „REGULACE“

DOPLŇKY KOTLŮ

	BALENÍ	OBJ. Č.
Set pro hydraulické připojení 1" 1/4	HC139	100002310
Plynový kohout 3/4" rovný	HC158	100004641
Kotlové čerpadlo pro kotle C140	JJ416	7723290
Neutralizační zařízení se spádovým odtokem:		
• DN1 (až do 75 kW)	SA1	7613605
• DN2 (až do 450 kW)	SA3	7613609
Nástěnný držák pro neutralizační zařízení DN1	SA2	7613606
Neutralizační zařízení s čerpadlem:		
• kotle < 120 kW	DU13	83877009
• kotle s výkonem do 300 kW	SA4	7613610
• kotle > 350 kW až do 1 300 kW	DU15	83877011
Náplň granulátu (10 kg)*	-	94225601
Náplň granulátu (25 kg)*	SA7	7613613
Hydraulická výhybka:		
• 60/60 - 1", vhodná do výkonu 70 kW	GV45	100019346
• 80/60 1 - 1/4", vhodná do výkonu 115 KW	GV46	100019347
• 120/80 2", vhodná do výkonu 230 KW	GV47	100019348
Koleno 87° Ø 100/150 mm	DY930	7715416
Koleno 87° Ø 100/150 mm (se vstupním otvorem)	DY931	7715445

PŘÍPRAVA TEPLÉ VODY

	BALENÍ	OBJ. Č.
• zásobníky TV		viz kapitola 05
• solární ohřev		viz brožura SOLÁRY
Čidlo teplé vody	AD212	100000030
Propojovací sada C140/zásobník TV	EA121	100007827
Anoda s autoadaptivním napájením	AJ38	89757752
Sada propojek G na R	BH84	89557009

HYDRAULICKÉ MODULY

	BALENÍ	OBJ. Č.
Sada deskového výměníku:		
• pro C140-45/65	JJ407	7720938
• pro C140-90/115	JJ408	7720939
Sada rozdělovače s hydraulickou výhybkou:		
• pro C140-45/65	JJ409	7709269
• pro C140-90/115	JJ410	7709270

GV45 (GV46) (GV47)

MCA_Q0138

HC139

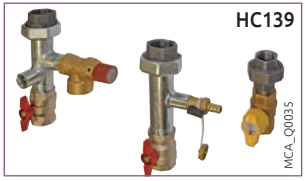

MCA_Q0035

DU13

C210_Q0014

DU15

C330_Q0008

HC158

MC35E_Q0012

SA4

C330_Q0006

SA3

C330_Q0005

PŘÍSLUŠENSTVÍ
PRO ELIDENS C140

PŘÍSLUŠENSTVÍ „REGULACE“

NABÍDKA PODLE TYPU PANELU A PŘIPOJENÝCH OKRUHŮ

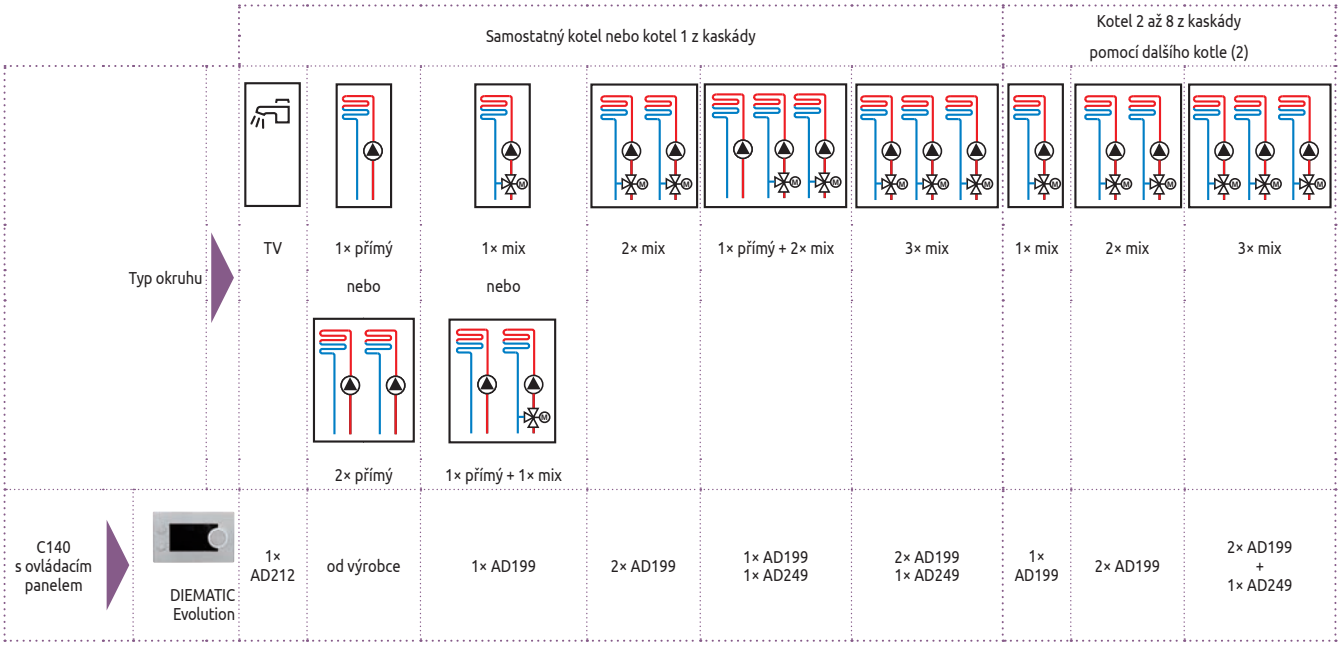

PŘÍSLUŠENSTVÍ „REGULACE“

	BALENÍ	OBJ. Č.
• za panel DIEMATIC Evolution		
Venkovní čidlo	FM46	85757741
El. deska + čidlo pro směšovací ventil	AD249	100013304
El. deska SCB-01 „porucha+chod“ pro Diematic Evolution	-	7635886
Čidlo pro směšovací ventil nebo kaskádní čidlo	AD199	88017017
Čidlo teplé vody	AD212	100000030
Jímkové čidlo do zásobníku nebo hydraulické výhybky	AD250	100013305
Prostorový termostat:		
• programovatelný (kabelový)	AD337	7768817
• programovatelný (bezdrátový)	AD338	7768818
• neprogramovatelný	AD140	88017859

	BALENÍ	OBJ. Č.
Kabel S-BUS se 2 zakončovacími odpory, délka 1,5 m	AD308	7663618
Kabel S-BUS se 2 zakončovacími odpory, délka 12 m	AD309	7663561
Kabel S-BUS se 2 zakončovacími odpory, délka 20 m	AD310	7663619
Koncovka S-BUS	AD321	7688305
VM DIEMATIC Evolution	AD315	7676561
Komunikační kabel GTW08 L-Bus-ModBus	AD332	7721982

KONDENZAČNÍ PLYNOVÉ STACIONÁRNÍ KOTLE

PRO PŘIPOJENÍ DO KOMÍNA NEBO NA SYSTÉM VZDUCH/SPALIN – **PRO VYTÁPĚNÍ**

C 230-... Eco

18 až 217 kW

přednosti produktu

Kompaktní a snadná instalace Horní připojení

- Stacionární kondenzační plynový kotel
- Tovární nastavení pro provoz na zemní plyn. Provoz na propan pomocí přestavbové sady viz. příslušenství.
- Připojovací tlak plynu: 1,7 až 2,5 kPa
- Roční provozní účinnost až 109 %
- Nízký obsah emisí ve spalinách: NOx < 62 mg/kWh a CO < 19 mg/kWh
- Malá podlahová plocha (0,54 m²)
- Kotel smontovaný a odzkoušený ve výrobním závodě
- Článkový tepelný výměník ze slitiny Al/Si
- Nerezový hořák s úplným předsměšováním, modulace výkonu od 18 do 100%
- Možnost výběru ze 2 ovládacích panelů:
- DIEMATIC-m3: s elektronicky programovatelnou regulací podle venkovní teploty; umožňuje rovněž řízení až 10 kotlů v kaskádě
- K3: pouze v kaskádě s DIEMATIC-m3 při objednávání kotlů (viz níže)
- Možnost dodání doplňků pro propojení s vodorovným nebo svislým odkouřením (homologace C13 nebo C33) nebo do komína (homologace B23 a B23P)
- **Balení:** 2 obalové jednotky

n° CE 0085BS0132

Příslušenství: viz strana 31
Systémy odvodu spalin: viz kapitola 07

HLAVNÍ ROZMĚRY (mm a palce)

① Výstup kotle
② Vratné potrubí
③ Přívod plynu R 1 1/4
④ Kohout pro plnění a vypouštění, připojení pro druhou vratku R 1 1/4
⑤ Odvod kondenzátu (dodáváno se sifonem, pro trubku PVC Ø 32 mm (vnější)
⑥ Hrdlo pro odvod spalin Ø 150 mm
⑦ Přívod spalovaného vzduchu Ø150 mm

Rozměry (mm)	A	①	②
C 230-85 Eco	1309	R 1 1/4	R 1 1/4
C 230-130 Eco	1309	R 1 1/4	R 1 1/4
C 230-170 Eco	1309	R 1 1/4	R 1 1/4
C 230-210 Eco	1324	R 1 1/2 (1)	R 1 1/2 (1)

(1) Redukce 1" 1/2 - 1" 1/4 je součástí dodávky

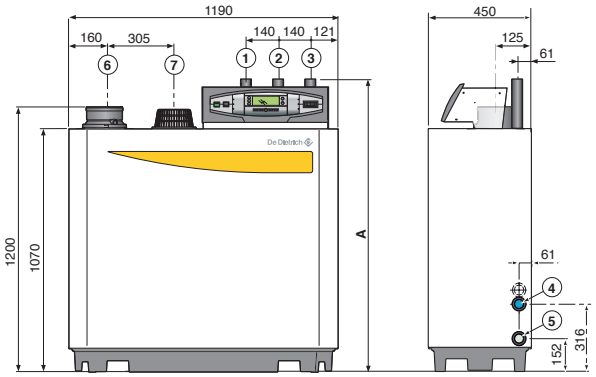

TECHNICKÉ ÚDAJE

Kondenzační provoz

Min. provozní teplota: **20 °C**
Max. provozní teplota: **90 °C**
Max. provozní tlak: **6 bar**

Min. provozní tlak: **0,8 bar**
Bezpečnostní termostat: **110 °C**

Třída NOx: **5**
Kategorie paliva: II_{2H3P}

Odvod spalin: B_{23}, B_{23P}, C_{13}, C_{33}, C_{43}, C_{63}, C_{83}

TYP KOTLE

C 230-... ECO			85	130	170	210
Tepelný výkon	- jmenovitý stanovený při Qnom (Pn_gen)	kW	87	120	166	200
	- snížený při 30 % Qnom (Pint)	kW	28,9	39,9	55,3	66,6
Tepelný výkon Pn 50/30 °C (zemní plyn)		**kW**	**93**	**129**	**179**	**217**
Účinnost v % PCI	- 100 % Pn při střední teplotě 70°C (RPn)	%	97,4	97,5	97,5	97,6
a teplotě vody…°C	- 30 % Pn při vratné teplotě 30°C (RPint)	%	107,9	108,1	108,3	108,4
Sezónní účinnost při …% jmenovitého tepelného výkonu:	- 100 % : Eta 4	**%**	**87,7**	**87,8**	**87,8**	**87,8**
	- 30 % : Eta 1	%	97,7	97,5	97,3	97,6
Pohotovostní ztráta při ΔT = 30 K		W	230	257	276	288
Pomocný elektrický příkon	- s panelem DIEMATIC-m3	W	125	193	206	317
(kromě oběhového čerpadla) Pn_gen (Qaux)	- s panelem K3	W	122	190	203	314
Elektrický výkon pomocných zařízení v pohotovostním režimu (Qstandby)		W	8	8	8	8
Minimální jmenovitý výkon při 50/30°C		kW	18	24	33	44
Min/max jmenovitý výkon při 80/60°C		kW	16/87	22/120	29/166	39/200
Maximální spotřeba plynu (15°C - 1013 hPa)	- zemní plyn H	m³/h	9,4	13,0	18,0	21,7
	- zemní plyn L	m³/h	11,0	15,1	20,9	25,2
	- propan	m³/h	3,6	4,8	7,0	8,4
Dispoziční tlak na straně spalin		Pa	130	130	130	130
Objem vody		l	12	16	20	24
Tlaková ztráta na vodě při ptovozu ΔT = 20 K při 80/60 °C		mbar	165	135	170	180
Jmenovitý průtok vody při ΔT = 20 K		m³/h	3,73	5,16	7,14	8,17
Minimální průtok vody > 75 °C		m³/h	1,12	1,49	2,14	2,59
Zastavěná plocha		m²	0,54	0,54	0,54	0,54
Hmotnost bez vody		kg	115	135	165	188

MODEL

C 230-... ECO		85	130	170	210
C 230 Eco K3 (pouze v kaskádě s řídicím panelem DIEMATIC-m3)	Obj. č.	100010393	100010394	100010395	100010396
C 230 Eco DIEMATIC-m3	Obj. č.	100010397	100010398	100010399	100010420

PŘÍSLUŠENSTVÍ
PRO C 230 ECO

VEŠKERÉ PŘÍSLUŠENSTVÍ KROMĚ "REGULACE"

PŘÍSLUŠENSTVÍ

	BALENÍ	OBJ. ČÍSLO
Přípojka druhé vratky	GR5	100002442
Jímka pro čidlo externí regulace	GR6	100002443
Kontrola těsnosti plynových armatur (C 230-170 a C 230-210)	GV26	100011035
Vzduchový filtr	GR8	100002445
Presostat tlaku plynu		
• C 230-85 a C 230-130	GV22	100011031
• C 230-170 a C 230-210	GV25	100011034
Termostat spalin	GV21	100011030
Spalinová klapka se servomotorem	GV24	100011033
Hydraulická výhybka		
• 80/60-1 1/4» pro C 230-85 ECO	GV46	100019347
• 120/80-2» pro C 230-130 až 210 ECO	GV47	100019348
Neutralizační zařízení s čerpadlem		
• kotle do 120 kW	DU13	83877009
• kotle do 300 kW	SA4	7613610
Neutralizační zařízení (bez čerpadla)		
• kotle do 450 kW	SA3	7613609
• kotle do 1300 kW	-	7622256

PŘÍSLUŠENSTVÍ

	BALENÍ	OBJ. ČÍSLO
Náhradní neutralizační náplň		
• 10 kg *	-	94225601
• 25 kg	SA7	7613613
Přestavbová sada na propan		
• C 230-85 a C 230-130	GV23	100011032
• C 230-170 a C 230-210	GV27	100011036

* na objednání

PŘÍPRAVA TV

	BALENÍ	OBJ. ČÍSLO
• Zásobník TV		viz kapitola 05
• Solární ohřev		viz katalog SOLÁRNÍ SYSTÉMY
Čidlo TV	AD212	100000030

VÝBĚR PŘÍSLUŠENSTVÍ DLE TYPU OVLÁDACÍHO PANELU A POČTU PŘIPOJENÝCH TOPNÝCH OKRUHŮ

		Samostatný kotel nebo kotel 1 z kaskády							Kotel 2 až 10 v kaskádě pomocí podřízeného kotle: (2)		
Typ okruhu		TV	přímý	mix	přímý + mix	2 x mix	1 x přímý + 2 x mix	3 x mix	1 x mix	2 x mix	3 x mix
Ovládací panel	DIEMATIC-m3 (1) C 230 Eco Diematic-m3	1 x AD212	od výrobce	1 x AD199	1 x FM48	1 x AD199 + 1 x FM48	2 x FM48	1 x AD199 + 2 x FM48	-	-	-
	K3 (1) C 230 Eco K3	-	-	-	-	-	-	-	1 x AD220	1 x AD220 + 1 x FM48	1 x AD220 + 2 x FM48

PŘÍSLUŠENSTVÍ K REGULACI

	BALENÍ	OBJ. ČÍSLO
• k panelu DIEMATIC-m3		
Příslušenství pro 1 směšovaný okruh	FM48	85757743
Čidlo pro 1. směšovaný okruh	AD199	88017017
Dálkové ovládání		
• Dálkové ovládání CDI 2/CDI 4	AD285	100018924
• Rádiové dálkové ovládání CDR 2/CDR 4	AD284	100018923
• Dálkové ovládání s prostorovým čidlem	FM52	85757747
Bus kabel RX12 (12m)	AD134	88017851
Bus kabel RX12 (40 m)	DB 119	81997720
Mezikus pro BUS kabel	AD139	88017858
Čidlo teploty TV nebo kaskády	AD212	100000030
Teplotní čidlo s jímkou (alternativně čidlo AD 212)	AD218	100004781
Bezdrátové venkovní čidlo	AD251	100013306
Bezdrátový vysílač/přijímač	AD252	100013307
Sada 2 čidel pro zásobník TV	AD160	88017887
Prostorový termostat jednoduchý	AD244	100012044
Rozhraní SCU-X03 pro řízení otáček kotlového čerpadla s PWM	GV48	7647074
Komunikační převodník GTW026 DIEMATIC iSystem/ m3-ModBus	AD325	7714175
Čidlo teploty spalin	FM47	85757742
BUS kabel pro Diematic RX 10 (10m)	AD123	88017835

	BALENÍ	OBJ. ČÍSLO
• k panelu K3		
Deska «relé+čidla» pro 1.směšovaný okruh v K3	AD220	100004970
Příslušenství pro 1 směšovaný okruh	FM48	85757743
Dálkové ovládání		
• Dálkové ovládání CDI 2/CDI 4	AD285	100018924
• Rádiové dálkové ovládání CDR 2/CDR 4	AD284	100018923
• Dálkové ovládání s prostorovým čidlem	FM52	85757747
Prostorový termostat jednoduchý	AD244	100012044
Čidlo teploty spalin	FM47	85757742
Bezdrátový vysílač/přijímač	AD252	100013307
Rozhraní SCU-X03 pro řízení otáček kotlového čerpadla s PWM	GV48	7647074

(1) Každý z okruhů vytápění může být dle nabídky vybaven dálkovým ovládáním AD285, AD284 nebo FM52
(2) Nezapomenout objednat čidlo kaskády: balení AD218 (AD212)

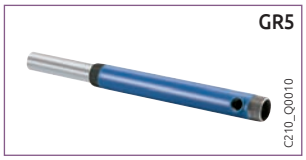
GR5
C210_Q0010

GR6
C210_Q0013

GV22 (GV25)
C230_Q0005

GV21
C230_Q0007

GR8
C210_Q0009

GV26
C230_Q0004

DU13
C210_Q0014

GV24
C230_Q0006A

GV47
MCA_

PŘÍKLADY VZOROVÝCH ZAPOJENÍ

PRO C 230 ECO

C 230-Eco

C 230-85 Eco DIEMATIC-m3

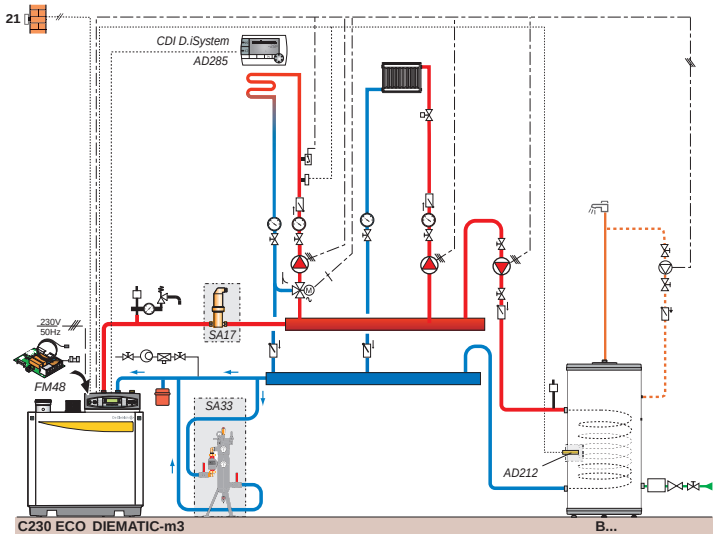

AC_F0014

POPIS

	BALENÍ	OBJ. ČÍSLO
Kotel C 230-85 ECO DIEMATIC-m3	-	100010397
Odvzdušňovač s odlučovačem vzduchu (mosaz) Rp 5/4" (3,7 m³/h)	SA17	7650330
Odkalovací jednotka 5/4" (4 m³/h) s čerpadlem	SA33	7651695
Příslušenství pro 1 směšovaný okruh	FM48	85757743
Ohřívač TV BPB 501	EC795	7682313
Čidlo zásobníku TV	AD212	100000030
SoluTECH ochrana - pro antikorozní ochranu systému 20 l SoluTECH	SA40	7651705
Další příslušenství		
- Dálkové ovládání CDI2/CDI4 Interactive Diematic Isystem	AD285	100018924

C 230-Eco

C 230-85 Eco DIEMATIC-m3
+ C 230-85 Eco K3

- 4 směšované okruhy
- 1 ohřívač TV řady B…

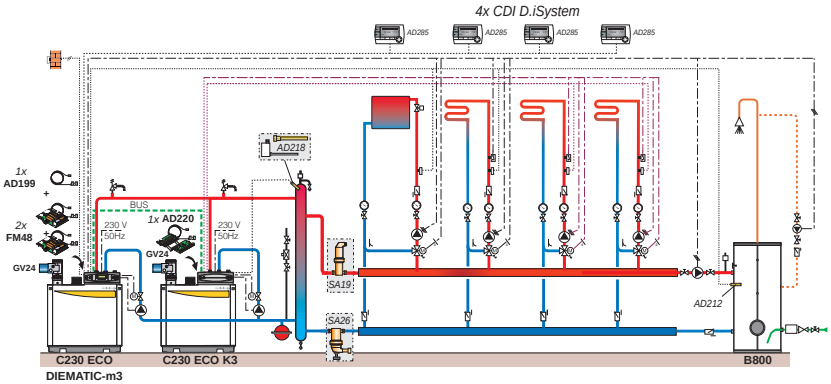

C230_F0003B

POPIS

	BALENÍ	OBJ. ČÍSLO
Kotel C 230-170 ECO DIEMATIC-m3	-	100010397
Kotel C 230-170 ECO K3	-	100010393
Čidlo pro 1. směšovaný okruh	AD199	88017017
2 x příslušenství pro 1 směšovaný okruh	2 x FM48	85757743
Deska "relé+čidla" pro 1 směšovaný okruh v K3	AD220	100004970
Teplotní čidlo s jímkou	AD218	100004781
Zásobníkový ohřívač B 800	AJ79	7650481
Pevná izolace pro B 800	AJ95	7650497
Čidlo teploty TV	AD212	100000030
2 x spalinová klapka se servomotorem	2 x GV24	100011033
Další možné příslušenství		
4 x dálkové ovládání CDI	4 x AD285	100018924
- Odvzdušňovač s odlučovačem vzduchu (mosaz) Rp 2» (8,0 m³/h) «	SA19	7650334
- Odkalovač (mosaz) Rp 2» - (8,0 m³/h)	SA26	7650378

(1) Další příklady vzorových zapojení jsou k dispozici v profi zóně na našich webových stránkách.

KONDENZAČNÍ PLYNOVÉ STACIONÁRNÍ KOTLE

PRO PŘIPOJENÍ DO KOMÍNA NEBO NA SYSTÉM VZDUCH/SPALIN – **PRO VYTÁPĚNÍ**

C 340-...

od 56 do 651 kW

n° CE 0063CU3937

přednosti produktu

Plynový kondenzační generátor
kompaktní a modulární
Demontovatelný
Delta T 40 °C

PŘÍSLUŠENSTVÍ:
viz následující stránky
KOMÍNOVÉ SYSTÉMY:
viz kapitola 07

- Plynový kondenzační kotel instalovaný na zem
- Vybavený pro provoz na zemní plyn
- Připojovací tlak plynu : 2/2,5kPa nebo s regulátorem tlaku až 30kPa (příslušenství)
- Roční účinnost < 109 %
- **Nízký obsah znečišťujících emisí:** NOx < 56 mg/kWh, CO < 20 mg/kWh
- Nízká hladina hluku a nízký elektrický příkon díky ventilátoru s řízenými otáčkami
- Výměník vyrobený ze slitiny hliníku/křemíku, se samočistící schopností a s revizním otvorem
- Plynový hořák s předsměšováním, modulační rozsah **od 20 do 100 %**, umožňující výbornou adaptaci výkonu kotle na skutečné potřeby tepla a optimální kvalitu spalování při všech výkonech díky konstantnímu poměru vzduch/plyn pomocí Venturiho systému.
- Elektronické zapalování
- Ionizační sonda
- **Nastavitelný ovládací panel DIEMATIC Evolution,** jehož regulace je připravena na všechny typy instalací, včetně těch nejsložitějších: provoz v kaskádě je možný pro 2 až 8 kotlů, umožňujících připojení externích bezpečnostních prvků, modulačních čerpadel a regulaci směšovaných topných okruhů. Je navržen pro komunikaci s regulátory DIEMATIC VM Evolution a pro externí vizualizaci je kompatibilními s protokolem ModBus
- **Kotel smontován a odzkoušen ve výrobním závodě**
- Jako příslušenství lze využít rozšíření o druhou zpátečku ze systémuVybaven kolečky pro transport + vodící dráhou, umožňující **snadné umístění v kotelně**
- Dostupný ve 2 verzích (pravá / levá) podle orientace hydraulického připojení: viz rozměrové schéma uvedené níže
- **Balení:** 2 obalové jednotky

HLAVNÍ ROZMĚRY (mm a palce)

① Výstup z kotle, příruba DN 80 (norma DIN 2576)
② Vratka vytápění: příruba DN 80 (norma DIN 2576)
③ Přívod plynu G 2 (vnitřní závit)
④ Odvod kondenzátů, sifon - součástí dodávky pro potrubí PVC Ø 32 mm (vnitřní)
⑤ Spalinové hrdlo, Ø 250 mm
⑥ Vstup spalovaného vzduchu, Ø 250 mm
⑦ Druhá vratka (volitelné příslušenství), příruba DN 65 (norma DIN 2576)

VERZE S PŘÍPOJENÍM VLEVO

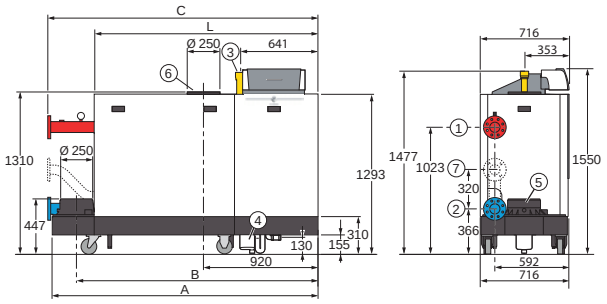

VERZE S PŘÍPOJENÍM VPRAVO

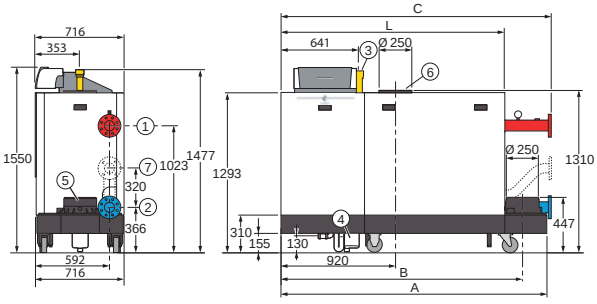

C340_F0001

	C 340-280	C 340-350	C 340-430	C 340-500	C 340-570	C 340-650
A	1 833	1 833	1 833	2 142	2 142	2 142
B	1 635	1 635	1 635	1 944	1 944	1 944
C	1 862	1 862	1 862	2 172	2 172	2 172
L	1 490	1 490	1 490	1 800	1 800	1 800

TECHNICKÉ ÚDAJE

Kondenzační provoz
Minimální provozní teplota: **20 °C**
Maximální provozní teplota: **90 °C**
Bezpečnostní termostat: **110 °C**

Maximální provozní tlak: **7 bar**
Minimální provozní tlak: **0,8 bar**

Třída NOx: **6**
Kategorie plynu : I_{2H}

Homologace : B_{23}, B_{23P}, C_{33}, C_{53}, C_{63}, C_{93}

TYP KOTLE

C 340...			280	350	430	500	570	650
Tepelný výkon	- jmenovitý při Qnom (Pn_gen)	kW	261	327	395	461	530	601
	- snížený při 30 % Qnom (Pint)	kW	87,1	109,0	131,1	152,7	174,2	197,0
Jmenovitý tepelný výkon při t = 50/30 °C (Pn)		**kW**	**279**	**350**	**425**	**497**	**574**	**651**
Účinnost v % PCI	- 100 % Pn při průměrné teplotě 70 °C	%	98,0	98,1	98,2	98,3	98,4	98,5
a teplotě vody…°C	- 30 % při teplotě vratné vody 30 °C	%	109,2	109,0	108,8	108,6	108,3	108,1
Sezónní účinnost při...%Pn	**- 100 % Eta 4**	%	**88,3**	**88,4**	**88,5**	-	-	-
	- 30 % Eta 1	%	**98,4**	**98,2**	**98**	-	-	-
Pohotovostní ztráta při Δt = 30 K		W	464	479	493	508	522	537
Elektrický výkon pomocných zařízení (kromě oběhového čerpadla) na Pn_gen (Qaux)		W	280	345	450	576	768	720
Elektrický výkon pomocných zařízení v pohotovostním režimu (Qstandby)		W	10	9	10	10	10	10
Minimální jmenovitý výkon při 50/30°C		kW	56	71	84	98	113	127
Min/max jmenovitý výkon při 80/60°C		kW	51/261	65/327	79/395	92/461	106/530	119/601
průtokplynu max.	- zemní plyn H	m^3/h	28,1	35,2	42,5	49,6	57	64,6
((15 °C-1 013 mbar)	- zemní plyn L	m^3/h	32,7	41	49,5	57,7	66,3	75,1
Dispoziční tlak na straně spalin		Pa	130	120	130	150	150	150
Objem vody		l	49	60	71	82	93	104
Jmenovitý průtok vody při Δt = 20 K		mbar	113	110	120	110	125	130
Jmenovitý průtok vody při ΔT = 20 K při 70/50°C		m^3/h	11,3	14,1	17,1	19,9	22,9	25,9
Zastavěná plocha		m^2	1,31	1,31	1,31	1,53	1,53	1,53
Hmotnost bez vody		kg	366	400	435	497	533	570

MODEL

C 340-...			280	350	430	500	570	650
levé provedení:	C 340-… VG DIEMATIC Evolution	Obj. č.	7769068	7769070	7769071	7769072	7769074	7769075
pravé provedení:	C 340-… VD DIEMATIC Evolution	Obj. č.	7769076	7769078	7769079	7769081	7769083	7769085

KONDENZAČNÍ PLYNOVÉ STACIONÁRNÍ KOTLE

PRO PŘIPOJENÍ DO KOMÍNA NEBO NA SYSTÉM VZDUCH/SPALIN – **PRO VYTÁPĚNÍ**

n° CE 0063CU3937

PŘÍSLUŠENSTVÍ: viz následující stránky
KOMÍNOVÉ SYSTÉMY: viz kapitola 07

C 640-...

od 74 do 1303 kW

přednosti produktu

Síla
v kompaktní jednotce
Demontovatelné

- Plynová kondenzační dvoukotlová centrála instalovaná na zem
- Vybavená pro provoz na zemní plyn
- Připojovací tlak plynu: 2kPa nebo 5 až 30kPa s regulátorem tlaku (příslušenství)
- Roční účinnost > 109 %
- **Nízký obsah znečišťujících emisí:** NOx < 56 mg/kWh, CO < 20 mg/kWh
- Nízká hladina hluku a nízký elektrický příkon díky ventilátoru s řízenými otáčkami
- Výměník vyrobený ze slitiny hliníku/křemíku, se samočistící schopností a s revizním otvorem
- Plynový hořák s úplným předsměšováním, modulační, **s modulačním rozsahem od 20 do 100 %**, umožňující výbornou adaptaci výkonu kotle na skutečné potřeby tepla a optimální kvalitu spalování při všech výkonech díky konstantnímu poměru vzduch/plyn pomocí Venturiho systému.
- Elektronické zapalování
- Ionizační sonda
- Společný odvod spalin součástí dodávky
- **ovládací panel DIEMATIC Evolution**, jehož regulace je připravena na všechny typy instalací, včetně těch nejsložitějších: provoz v kaskádě možný pro 2 až 4 kotlové centrály, umožňující připojení externích bezpečnostních prvků, modulačních čerpadel a regulaci směšovaných topných okruhů. Je navržen pro komunikaci s regulátory DIEMATIC VM Evolution a se systémy dálkového ovládání, kompatibilními s protokolem ModBus
- Dodáváno ve 2 jednotkách, které jsou zcela smontovány a odzkoušeny ve výrobním závodě: spalinová klapka, zabudovaná do spalinového systému, brání jakémukoliv ovlivňování odvodu spalin mezi 2 kotli a usnadňuje tak zapojení do kaskády.
- Oddělení topného systému připojením 2. vratného potrubí s vyšší teplotou je možné doplnit v rámci příslušenství
- Vybaveno kolečky pro transport + vodící dráhou, umožňující snadné umístění v kotelně
- **Balení:** 5 obalových jednotek

HLAVNÍ ROZMĚRY (mm a palce)

① Výstup z kotle, příruba DN 80 (norma DIN 2576)
② Vratka vytápění: příruba DN 80 (norma DIN 2576)
③ Přívod plynu G 2
④ Odvod kondenzátů, sifon - součástí dodávky pro potrubí PVC Ø 32 mm (vnitřní)
⑤ Spalinové hrdlo, Ø 350 mm
⑥ Vstup spalovaného vzduchu Ø 250 mm, kolektor přívodu vzduchu v rámci příslušenství Ø 350 mm
⑦ Druhá vratka (volitelné), příruba DN 65 (norma DIN 2576)

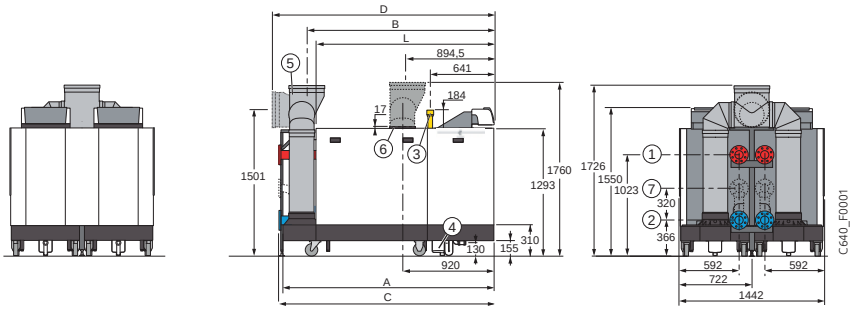

	C 640-560	C 640-700	C 640-860	C 640-1000	C 640-1140	C 640-1300
A	1 833	1 833	1 833	2 142	2 142	2 142
B	1 582	1 582	1 582	1 892	1 892	1 892
C	1 862	1 862	1 862	2 172	2 172	2 172
D	1 962	1 962	1 962	2 271	2 271	2 271
L	1 490	1 490	1 490	1 800	1 800	1 800

TECHNICKÉ ÚDAJE

Kondenzační provoz
Minimální vratná teplota: **20 °C**
Maximální provozní teplota: **90 °C**
Bezpečnostní termostat: **110 °C**

Maximální provozní tlak: **7 bar**
Minimální provozní tlak: **0,8 bar**

Třída NOx: **6**
Kategorie plynu : I_{2H}

Homologace : B_{23}, B_{23P}, C_{33}, C_{53}, C_{63}, C_{93}

TYP KOTLE

		C 640-...	560	700	860	1000	1140	1300
Tepelný výkon	- jmenovitý při Qnom (Pn_gen)	kW	521	653	790	922	1 061	1 202
	- snížený při 30 % Qnom (Pint)	kW	174,2	218,0	262,1	304,7	348,7	393,9
Jmenovitý tepelný výkon při t = 50/30 °C (Pn)		**kW**	**558**	**701**	**849**	**994**	**1147**	**1303**
Účinnost v % PCI	- 100 % Pn při průměrné teplotě 70 °C	%	98,0	98,1	98,2	98,3	98,4	98,5
a teplotě vody…°C	- 30 % při teplotě vratné vody 30 °C	%	109,2	109,0	108,8	108,6	108,3	108,1
Pohotovostní ztráta při Δt = 30 K		W	928	958	986	1 016	1 044	1 074
Elektrický výkon pomocných zařízení (kromě oběhového čerpadla) na Pn_gen (Qaux)		W	560	690	900	1 152	1 536	1 440
Elektrický výkon pomocných zařízení v pohotovostním režimu (Qstandby)		W	20	18	20	20	20	20
Minimální jmenovitý výkon při 50/30°C		kW	74	94	131	130	156	165
Min/max jmenovitý výkon při 80/60°C		kW	76/521	87/653	123/790	122/922	148/1 061	165,4/1 202
průtokplynu max.	- zemní plyn H	m^3/h	56,3	70,5	85,1	99,3	115,8	129,1
(15 °C-1 013 hPa)	- zemní plyn L	m^3/h	65,5	82	99	115,4	134,7	150,2
Dispoziční tlak na straně spalin		Pa	130	120	130	130	130	150
Objem vody		l	98	120	142	164	186	208
Jmenovitý průtok vody při Δt = 20 K		mbar	113	110	120	110	125	130
Jmenovitý průtok vody při ΔT = 20 K při 70/50°C		m^3/h	22,6	28,3	34,1	39,8	45,8	51,9
Zastavěná plocha		m^2	2,68	2,68	2,68	3,13	3,13	3,13
Hmotnost bez vody		kg	711	775	841	961	1 029	1 099

MODEL

	C 640-...	560	700	860	1000	1140	1300
C 640-... 2 x DIEMATIC Evolution	obj. číslo	7786011	7797731	7786013	7786014	7786015	7786016

PŘÍSLUŠENSTVÍ
PRO C 340 A C 640

VŠECHNA PŘÍSLUŠENSTVÍ VYJMA „REGULACE“

PŘÍSLUŠENSTVÍ KE KOTLŮM

	BALENÍ	OBJ. ČÍSLO
2. vratka pro C 340-280 Eco (1)	-	S101776
2. vratka pro C 340-350 Eco (1)	-	S101777
2. vratka pro C 340-430 Eco (1)	-	S101778
2. vratka pro C 340-500 Eco (1)	-	S101779
2. vratka pro C 340-570 ECO (1)	-	S101780
2. vratka pro C 340-650 ECO (1)	-	S101781
Sada protipřírub výstup/vratka DN 80	-	7606977
Protipříruba pro 2. vratku DN 65	-	7606978
Presostat tlaku vody	-	7750082
Sada pro kontrolu těsnosti plynového bloku (1):		
• Kontrola těsnosti plyn. ventilu: Honeywell pro C340-280 až 570	-	7745411
• Kontrola těsnosti plyn. ventilu: DUNGS pro C340-650 a C640-1300	-	7745412
Presostat minimálního tlaku plynu (1):		
• C 340-280 až 570 (plynový blok Honeywell)	-	7745414
• C 340-650 (plynový blok Dungs)	-	7745415
Filtr pro přívod spalovacího vzduchu (1)	GS20	100002454
Adaptérová příruba se 4 až 8 otvorů pro čerpadlo	-	S101775
Systém neutralizace a odvodu kondenzátu (s čerpadlem)		
• pro kotle do 300 kW	SA4	7613610
• pro kotle do 1 300 kW	DU15	83877011
Systém neutralizace a odvodu kondenzátu (bez čerpadla):		
• pro kotle do 450 kW	SA3	7613609
• pro kotle do 1 300 kW	-	7622256
Náhradní náplň do neutralizačního boxu :	-	
• 10 kg *	-	94225601
• 25 kg	SA7	7613613

(1) Objednávejte dvakrát pro C 640

SYSTÉMY VZDUCH / SPALINY

	BALENÍ	OBJ. ČÍSLO
▶ pro C 340 ECO		
Adaptér hrdla spalin pro výměnu C 310 ECO na C 340 ECO	-	S103178
Redukce Ø 250 na 200 mm	-	S103179
Sada na připojení spalin pro 2 x C 340 ECO	-	S103118
Kolektor vstupu vzduchu pro 2 x C 340 ECO	-	S103128
Vertikální odkouření, galvanizovaný hliník Ø 250/350 mm	-	51203
Límec pro rovnou střechu Ø 350 mm	-	46158
▶ pro C 640		
Vertikální odkouření Ø 2 x 350 mm	-	54443
Kolektor vstupu vzduchu	-	S103128

VYBAVENÍ KOTELNY

viz kapitola 08

HYDRAULICKÝ SET

	OBJ. ČÍSLO
▶ pouze pro C 340	
Sady s hydraulickou výhybkou (3):	
• C 340-280	7673098
• C 340-350	7673099
• C 340-430	7673101
• C 340-500	7673102
• C 340-570 až 650	7673103
Sada s deskovým výměníkem (3):	
• C 340-280	7768167
• C 340-350	7768168
• C 340-430	7768169
• C 340-500	7768170
• C 340-570	7768171
• C 340-650	7768172
Sada izolovaných přívodních/zpětných kolen pro hydraulickou připojovací sadu (pro připojení na pravou nebo levou stranu kotle)	7674655
▶ pouze pro C 640	
Kompletní hydraulický systém «DuoConnect» pro (3):	
• C 640-560	7622302
• C 640-700	7622304
• C 640-860	7622306
• C 640-1000	7622307
• C 640-1140 a 1300	7622308
Sada izolovaných přívodních/zpětných kolen pro hydraulickou připojovací sadu (pro připojení na pravou nebo levou stranu kotle)	7613414
Magnetická vložka pro montáž od hydraulického vyrovnávače	7613415

(3) Hydraulické spojovací sady obsahují:
- 1 nebo 2 přírubové nerezové kompenzátory na vstupy
- 1 nebo 2 výstupní přípojky s bezpečnostní přípojkou R 1" 1/2 pro pojistný ventil
- 1 nebo 2 příruby
- 2 nebo 4 uzavírací ventily na vstupech a vratkách
- 1 deskový výměník tepla nebo 1 hydraulická výhybka s nastavitelnou nohou, 1 jímka R1/2" pro čidlo náběhu, R1/2" vstup pro odvzdušňovač, R1připojení pro expanzní nádobu, R1"1/4 pro vypouštěcí ventil, R 2 připojení pro doplňkový zdroj, Rp 1" 1/4 vstup pro magnetickou vložku(volitelné)
- 1 nebo 2 příruby vratky s armaturami R 1" 1/4 pro expanzní nádobu
- 1 nebo 2 modulační primární čerpadla s indexem energetické účinnosti (EEI): ≥ 0,23 ovládaná 0-10V základní deskou kotle
- izolační skořepiny chráněné hliníkovou fólií a upevněné páskou.

Dodávka obsahuje všechny šrouby a těsnění

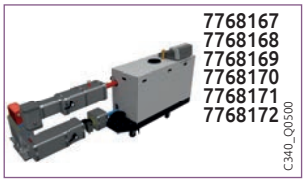

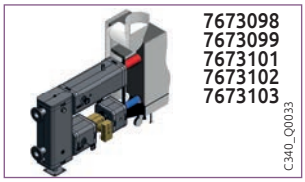

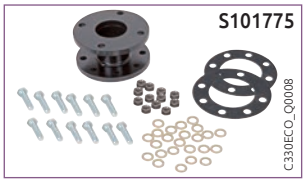

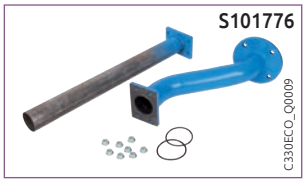

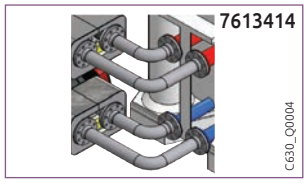

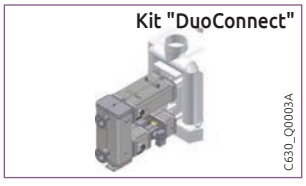

PŘÍSLUŠENSTVÍ
PRO C 340 A C 640

MOŽNOSTI REGULACÍ

NABÍDKA PŘÍSLUŠENSTVÍ PODLE TYPU PANELU A PŘIPOJENÝCH OKRUHŮ

		teplá voda	přímý nebo 2 x přímý	mix nebo přímý + mix	2 x mix	přímý + 2 x mix	3 x mix
Typ pkruhu (1)							
C 340/640 s ovládacím panelem (2)	DIEMATIC Evolution	1 x AD212	originál (1)	1 x AD199	2 x AD199	1 x AD199 1 x AD249	2 x AD199 1 x AD249

(1) Každý z topných okruhů lze doplnit prostorovým přístrojem
(2) Kaskáda kotlů je možná. Každý z kotlů v kaskádě může ovládat až 3 směšované okruhy (2 x AD199 a 1 x AD249)

PŘÍSLUŠENSTVÍ „REGULACE"

	BALENÍ	OBJ. ČÍSLO
Chytrý termostat s připojením přes internet:		
• SMART TC° R-BUS (drátové provedení)	AD324	7691375
Čidla:		
• Příložné čidlo pro směšovaný topný okruh nebo čidlo náběhu kaskády	AD199	88017017
• Čidlo zásobníku TV	AD212	100000030
• Jímkové čidlo pro akumulační zásobník nebo kaskádní výstup	AD250	100013305
Přídavné elektronické desky:		
• El. deska SCB-09 pro kontrolu těsnosti a presostat tlaku plynu	-	7663076
• El. deska SCB-13 pro uzavírací ventil pro vratku kotle	-	7750338
• El. deska + čidlo pro směšovací ventil a čerpadlo	AD249	100013304

	BALENÍ	OBJ. ČÍSLO
Propojovací vodič S-Bus:		
• 1,5 m + 2 zakončovací odpory	AD308	7663618
• 12 m + 2 zakončovací odpory	AD309	7663561
• 20 m + 2 zakončovací odpory	AD310	7663619
Ukončovací odpory pro S- BUS	AD321	7688305
Konunikační rozhraní GTW08 mezi L-Bus a ModBus	AD332	7721982
DIEMATIC VM Evolution	AD315	7676561

AD324
SMARTTC_Q007

AD337
TH_Q0001

AD140
8801Q003

AD332
REG_Q0003

7750338
SCB_Q0001

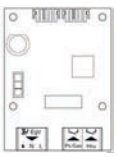
7663076
SCB_Q0002

AD315
VM_Q0009

PŘÍKLADY VZOROVÝCH ZAPOJENÍ

PRO **C 340 A C 640**

C 340

C 340-280 DIEMATIC Evolution

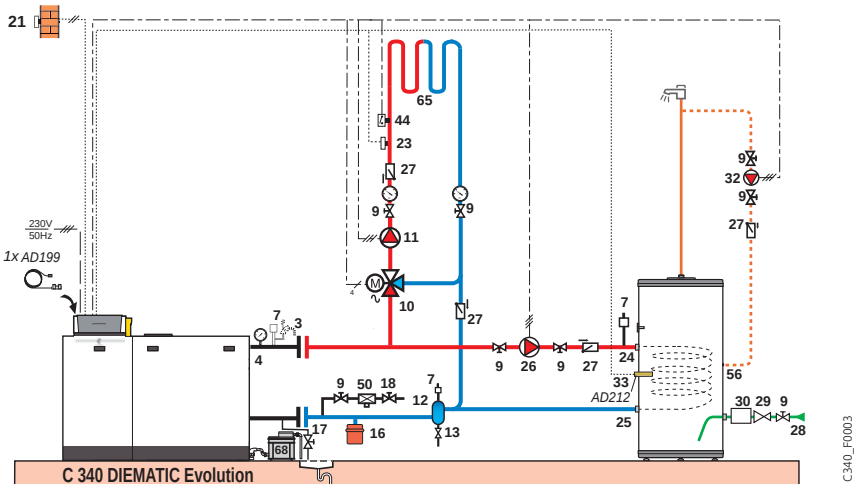

POPIS

	BALENÍ	OBJ. ČÍSLO
Kotel C 340-280, VG DIEMATIC Evolution	-	7769068
Odvzdušňovač s odlučovačem vzduchu (ocel) DN 65/PN16	SA21	7650338
Odlučovač kalů + Magnet DN 65 (20 m³/h)	SA27+SA31	7650381+7650386
Zásobník TV B 800	AJ79	7650481
Pevná izolace HR 800	AJ95	7650497
Příložné čidlo teploty pro směšovaný okruh	AD199	88017017
Čidlo TV	AD212	100000030
SoluTECH ochrana - pro antikorozní ochranu systému 20 l	SA40	7651705

C 640

C640-560 DIEMATIC Evolution

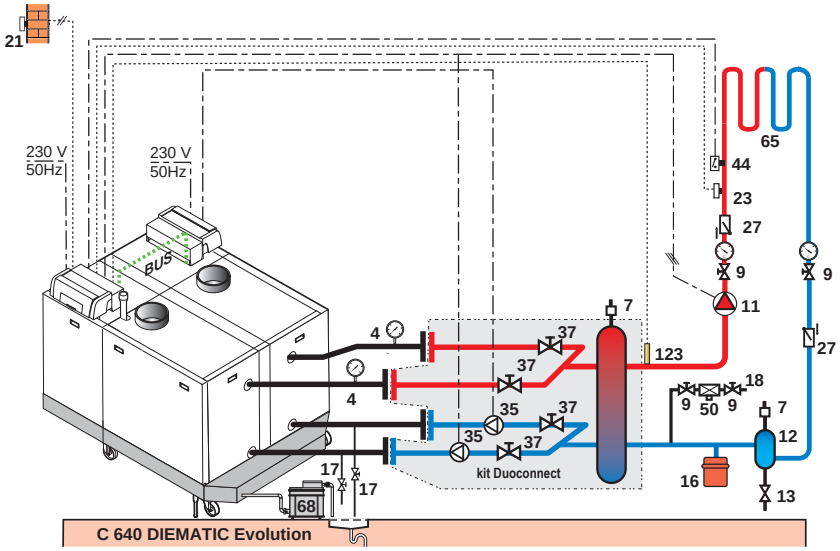

- 1 přímý okruh podlahového vytápění

POPIS

	BALENÍ	OBJ. ČÍSLO
Kotel C 640-560 DIEMATIC Evolution	-	7786011
Odvzdušňovač s odlučovačem vzduchu (ocel) DN 80/PN16	SA22	7650339
Hydraulický set DUOCONNECT C640-560	-	7622302

De Dietrich

PLYN/ELTO

KOTLE VYBAVENÉ OLEJOVÝM / PLYNOVÝM HOŘÁKEM, **POUZE PRO VYTÁPĚNÍ**

GT 220

od 40 do 100 kW

přednosti produktu

Vybavení ovládacího panelu umožňující širokou škálu nastavení

FIOUL · GAZ · BASSE T° · BIOFIOUL READY 10 · Vyrobeno ve Francii

- Eutektické litinové topné těleso
- Třítahové kotlové těleso
- 4 typy ovládacího panelu s funkcí TV (viz možnosti regulace):
  B: Základní provedení, ovládání kotlovým termostatem
  D: DIEMATIC 3, elektronická regulace pro regulaci podle venkovní teploty
- Pro ovládání 2°nebo modulačního hořáku Pouze pro (GT 226 až 228):
  B2: ekvitermní regulace + B
  D + AD217: DIEMATIC 3 + "deska 2 st./mod/MIX" umožňuje ovládání okruhu se směšovacím okruhem
- Hořák volitelně olejový nebo plynový
- **Balení**: 3 nebo 4 ks

Kotle určené k výměně identického spotřebiče uvedeného na trh před 1. 1. 2018

VOLITELNĚ HOŘÁKY PRO GT 220: VIZ NÁSLEDUJÍCÍ STRÁNKY

HLAVNÍ ROZMĚRY (mm a palce)

① Výstup z kotle
② Zpátečka z kotle
③ Odkalovací otvor Rp 3/4
④ Otvor pro instalaci hořáku Ø C

(1) Nastavitelné nožičky od 35 do 50 mm.
R: Vnější závit
Rp: Vnitřní závit

GT	A	B	Ø C	①②	E
224	700	772	153	R 1 1/4	380
225	827	899	153	R 1 1/4	507
226	954	1026	180	R 1 1/2	634
227	1081	1153	180	R 1 1/2	761
228	1208	1280	180	R 1 1/2	888

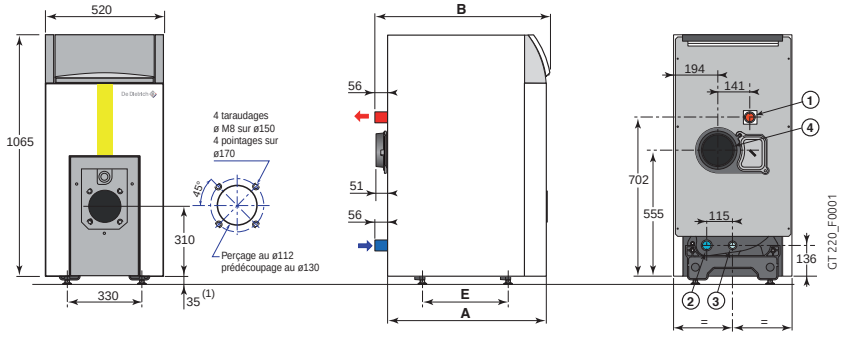

TECHNICKÉ ÚDAJE

Nízkoteplotní provoz

Teplota prům. provozu:
T_{fonct_max}: **90 °C**
T_{fonct_min}: **25 °C**

Maximální provozní teplota: **100°C**
Maximální provozní tlak: **4 bar**

Regulovatelný termostat **30 až 90°C**
Bezpečnostní termostat: **110 °C**

MODEL

		GT	224	225	226	227	228
Výkon	- Jmenovitý tepelný výkon Qnom (Pn_gen)	kW	50	64	78	92	100
	- střední při 30 % Qnom (Pint)	kW	15,0	19,2	23,4	27,6	30,0
Účinnost v % PCI při zatížení...% výkonu	- 100% jmen. výk. 70°C	%	91,7	91,8	92,0	91,9	91,8
prům. teplotě... ...°C	- 30% jmen. výk. 30 °C	%	94,1	94,3	94,6	94,6	94,7
Klidová ztráta při Δt = 30 K (Q_{PO30})		W	118	139	160	181	202
Spotřeba elektrické energie kromě oběhového čerpadla s panelem DIEMATIC-m3		W	6	6	6	6	6
Spotřeba elektrické energie v pohotovostním režimu		W	6	6	6	6	6
Rozsah užitného výkonu		kW	40-50	50-64	64-78	78-92	92-100
Objem vody		l	36	43	50	57	64
Tlak ve spalovací komoře (1)		mbar	0,2-0,5	0,3-0,6	0,3-0,7	0,4-0,8	0,6-0,9
Hmotnost bez vody		kg	218	257	297	336	375

Hodnoty při jmenovitém výkonu (vysoký výkon kotle), CO2: 13 % na topný olej a 9 % na zemní plyn, podtlak na trysce = 0
PCI = výhřevnost paliva

MODEL

GT		224	225	226	227	228
GT 220 B	Obj. č.	100004256	100004258	100004259	100004260	100004261
GT 220 D	Obj. č.	100004275	100004276	100004277	100004278	100004279
GT 220 B2	Obj. č.	-	-	100004262	100004263	100004264
GT 220 D + AD217	Obj. č.	-	-	100004378	100004379	100004390

PLYN/ELTO

KOTLE VYBAVENÉ OLEJOVÝM / PLYNOVÝM HOŘÁKEM, **POUZE PRO VYTÁPĚNÍ**

MOŽNOSTI KOTLE GT330 + OLEJOVÉ NEBO PLYNOVÉ HOŘÁKY: viz následující stránky

GT 330

od 55 do 280 kW

přednosti produktu

Robustnost a všestranost

FIOUL GAZ BASSE T°

BIOFIOUL READY B10

Vyrobeno ve Francii

- Středně výkonný litinový kotel s litinovou spalovací komorou, stojící na nastavitelných patkách
- Těleso z eutektické litiny
- provoz při nízké náběhové teplotě při modulaci od 30°C. Je přípustné úplné vychladnutí mezi dvěma požadavky na vytápění.
- Kotlové těleso s třítahovým vedením spalin a provozní účinností až 96,3%
- Dvířka hořáku a čistící dvířka na zaměnitelných závěsech
- Zesílená izolace z minerálních vláken 100mm
- Snadná instalace:
- dodávka se ve volných článcích, smontovatelných na místě přizpůsobuje všem typům kotelen, i těžko přístupným
- Může být vybaven jedním ze 3 následujících modelů ovládacích panelů: Standard, DIEMATIC-m3 a K3 (1).
- Standard pro řízení 1- nebo 2-stupňového hořáku, ovládací panel montovaný na kotli
- DIEMATIC-m3: s elektronickým programovatelným regulátorem v závislosti na venkovní teplotě pro řízení 1-, 2-stupňového nebo modulačního hořáku, s kaskádovým řadičem až pro 10 kotlů
- K3: pouze ve spojení s regulátorem DIEMATIC m3 pro řízení slave kotlů v kaskádě
- Plynové a olejové tlakové hořáky jako volitelné příslušenství, viz kapitola 04
- Balení: Kotlové těleso ve volných článcích + 9 obalových jednotek, nebo smontované kotlové těleso + 7 obalových jednotek

Kotle řady GT 330 jsou určené k nahrazení identického spotřebiče uvedeného na trh před 1. 1. 2018

HLAVNÍ ROZMĚRY (mm a palce)

(1)Při použití „nastavitelných patek" se celý kotel může zvednout od 0 do 40 mm
(2) Boční ovládací panel (upřesnit při objednávce), jeho polohu na boční stěně kotle určí projektant

R : Vnější závit
Rp : Vnitřní závit
(*) Ø 2» jako příslušenství

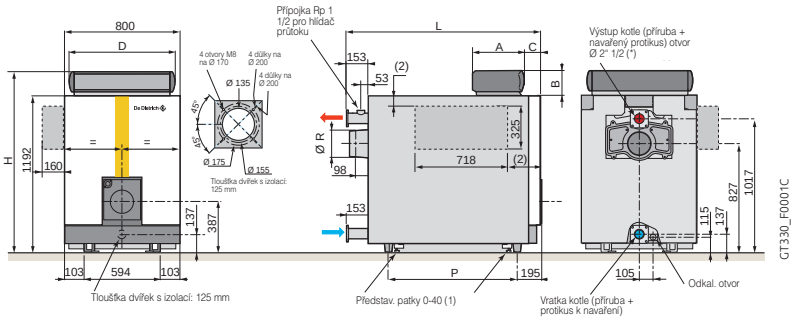

Ovládací panel	A	B	C	D	H
Standard	130	105	45	738	1297
K3 a DIEMATIC-m3	355	190	45	755	1387

GT	334	335	336	337	338	339
L	991	1151	1311	1471	1631	1791
P	490	650	810	970	1130	1290
ØR	180	180	180	200	200	200

TECHNICKÉ ÚDAJE

Nízkoteplotní provoz

Provozní teplota:
T_{fonct_max} : **90 °C**
T_{fonct_min} : **30 °C**

Maximální provozní teplota: **90 °C**
Maximální provozní tlak: **6 bar**

Provozní termostat **30 až 85 °C**
Bezpečnostní termostat: **110 °C**

MODEL

		GT	334	335	336	337	338	339
Tepelný výkon	- Jmenovitý tepelný výkon Qnom (Pn_gen)	kW	90	115	150	185	230	280
	- střední při 30 % Qnom (Pint)	kW	27,0	34,5	45,0	55,5	69,0	84,0
Účinnost v % PCI při zatížení...% výkonu	- 100% jmen. výk. 70°C	%	91,0	91,6	91,7	91,5	91,7	92,0
prům. teplotě.. ...°C	- 30% jmen. výk. 30 °C	%	95,2	95,5	95,8	95,2	96,1	96,3
Klidová ztráta při Δt = 30 K (Q_{PO30})		W	191	209	224	231	241	245
Spotřeba elektrické energie kromě oběhového čerpadla s panelem DIEMATIC-m3		W	6	6	6	6	6	6
Spotřeba elektrické energie v pohotovostním režimu		W	6	6	6	6	6	6
Rozsah užitného výkonu		kW	55-90	90-115	115-150	150-185	185-230	230-280
Objem vody		l	96	116	136	156	176	196
Tlak ve spalovací komoře (1)		mbar	0,2	0,4	0,7	1,2	1,8	2,2
Hmotnost bez vody (s panelem Diematic-m3)		kg	612	736	846	981	1103	1230

MODEL

GT		334	335	336	337	338	339
GT 330	Obj. č.	100004537	100004538	100004539	100004540	100004541	100004542
GT 330 K3 (1) (2)	Obj. č.	100004549	100004550	100004551	100004552	100004553	100004554
GT 330 DIEMATIC-m3 (1)	Obj. č.	100004555	100004556	100004557	100004558	100004559	100004560

(1) Ovládací panel je na požádání k dispozici i v „bočním" provedení, bez cenového příplatku.
(2) GT 330 K3 funguje jen ve spojení s GT 330 DIEMATIC-m3

PCI = výhřevnost paliva

PLYN/ELTO

KOTLE VYBAVENÉ OLEJOVÝM / PLYNOVÝM HOŘÁKEM, **POUZE PRO VYTÁPĚNÍ**

GT 430

od 370 do 700 kW

FIOUL GAZ BASSE T°

BIOFIOUL READY B10

Vyrobeno ve Francii

- Vysoce výkonný litinový kotel s litinovým kotlovým tělesem
- Těleso z eutektické litiny
- provoz při nízké náběhové teplotě s možností modulace již od 40°C
- je přípustné úplné vychladnutí mezi dvěma požadavky na vytápění
- Kotlové těleso s třítahovým vedením spalin
- Účinnost spalování až 96,9%
- Příznivé akustické charakteristiky
- Velmi dobrá přizpůsobivost tradičních i moderních hořáků s nízkými emisemi NOx
- Dvířka hořáku na zaměnitelných závěsech
- Zesílená izolace z minerálních vláken 100 mm
- Snížené náklady na údržbu a vysoký provozní výkon
- Dodává se s přednastaveným bezpečnostním zařízením průtoku vody
- Může být vybaven jedním ze 3 modelů ovládacích panelů: Standard, K3 a DIEMATIC-m3 jsou k dispozici i v „bočním" provedení – na požádání
- Snadná instalace
- Dodává se ve volných článcích, smontovatelných na místě
- Přizpůsobuje se všem typům kotelen, i těžko přístupným
- Standard: pro řízení 1- nebo 2-stupňového hořáku, ovládací panel montovaný na kotli
- DIEMATIC-m3: s elektronickým programovatelným regulátorem v závislosti na venkovní teplotě pro řízení 1-, 2-stupňového nebo modulačního hořáku, s kaskádovým řadičem až pro 10 kotlů
- K3: pouze ve spojení s regulátorem DIEMATIC-m3 pro řízení následujících kotlů v kaskádě
- Plynové a olejové tlakové hořáky jako volitelné příslušenství
- **Balení:** Kotlové těleso ve volných článcích nebo ve smontovaném kotlovém bloku + 6-8 obalových jednotek podle modelu

Kotle GT 430-8 a GT 430-9 jsou určené k nahrazení identického spotřebiče uvedeného na trh před 1. 1. 2018

MOŽNOSTI A NÁHRADNÍ HOŘÁKY PRO KOTLE GT 430-8 A 430-9 / OLEJOVÉ NEBO PLYNOVÉ HOŘÁKY: viz následující strany

① Výstup z kotle Ø B (přivařit)
② Vratné porubí vytápění Ø B (přivařit)
③ Odkalovací otvor Rp 2 (utěsněný)
④ Otvor Rp 2 1/2 (utěsněný)
(2) boční ovládací panel (upřesnit při objednávce), jeho polohu na boční stěně kotle určí projektant
(3) vnitřní Ø spalovacího prostoru: přední kus: Ø 455 mm, mezikus: Ø 530 mm, ekvivalentní Ø spalovacího prostoru: 573 mm
R: Vnější závit
Rp: Vnitřní závit

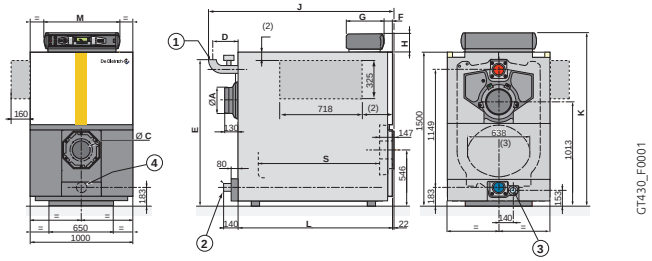

Rozměr (mm)	F	G	H	K	M
Standardní panel	127,5	130	105	1605	738
B3, K3 a DIEMATIC-m3	113,5	355	190	1690	755

GT	Ø A ext.	Ø B	Ø C	D	E	J	L	S
430-8	250	2"1/2	plná deska	235	1427	1800	1505	1183
430-9	250	2"1/2	předvrtaná deska	235	1427	1950	1665	1343
430-10	250	2"1/2	ø 135,	235	1427	2120	1825	1503
430-11	300	3"	175, 190,	254	1447	2305	1985	1663
430-12	300	3"	240, 250	254	1447	2465	2145	1823
430-13	300	3"	nebo 290	254	1447	2625	2305	1983
430-14	300	3"	na vyžádání	254	1447	2785	2465	2143

TECHNICKÉ ÚDAJE

Nízkoteplotní provoz

Provozní teplota:
T_{fonct_max}: **90 °C**
T_{fonct_min}: **40 °C**

Maximální provozní teplota: **100 °C**
Maximální provozní tlak: **6 bar**

Provozní termostat **40 až 85 °C**
Bezpečnostní termostat: **110 °C**

MODEL		GT	430-8*	430-9*	430-10	430-11	430-12	430-13	430-14
Tepelný výkon	- Jmenovitý tepelný výkon Qnom (Pn_gen)	kW	310	370	430	495	570	645	700
	- střední při 30 % Qnom (Pint)	kW	93,0	111,0	129,0	148,5	171,0	193,5	210,0
Účinnost v % PCI při zatížení...% výkonu	- 100% jmen. výk. 70°C	%	92,1	92,2	91,7	92,2	92,1	91,8	91,8
prům. teplotě.. ...°C	- 30% jmen. výk. 30 °C	%	95,8	96,1	95,6	96,9	96,3	95,2	95,4
Klidová ztráta při Δt = 30 K (Qpo_{30})		W	306	318	339	391	412	460	459
Spotřeba elektrické energie kromě oběhového čerpadla s panelem DIEMATIC-m3		W	6	6	6	6	6	6	6
Spotřeba elektrické energie v pohotovostním režimu		W	6	6	6	6	6	6	6
Rozsah užitného výkonu		kW	250-310	310-370	370-430	430-495	495-570	570-645	645-700
Objem vody		l	366	409	452	495	538	581	624
Tlak ve spalovací komoře (1)		mbar	0,57	0,73	0,96	1,2	1,57	2	2,5
Hmotnost bez vody (s panelem Diematic-m3)		kg	1802	2072	2238	2454	2638	2880	3057

MODEL	GT	430-8*	430-9*	430-10	430-11	430-12	430-13	430-14
GT 430	Obj. č.	100006915	100006916	100006917	100006918	100006919	100006920	100006921
GT 430 K3 (1) (2)	Obj. č.	100006894	100006895	100006896	100006897	100006898	100006899	100006900
GT 430 DIEMATIC-m3 (1)	Obj. č.	100006901	100006902	100006903	100006904	100006905	100006906	100006907

(1) Ovládací panel je na požádání k dispozici i v „bočním" provedení, bez cenového příplatku GT 430 K3 funguje jen ve spojení s GT 430 DIEMATIC-m3
Kotle určené k výměně identických výrobků

PCI = výhřevnost paliva

MOŽNOSTI KOTLE GT 530 + OLEJOVÉ NEBO PLYNOVÉ HOŘÁKY: viz následující stránky

GT 530

Model GT 530-7 až GT 530-16 **od 348 do 928 kW**

FIOUL · GAZ · BASSE T° · BIOFIOUL READY B10 · Vyrobeno ve Francii

- Vysoce výkonný litinový kotel s litinovým kotlovým tělesem
- Těleso z eutektické litiny
- Provoz při nízké náběhové teplotě modulace od 40°C
- Je přípustné úplné vychladnutí mezi dvěma požadavky na vytápění
- Vysoká provozní účinnost:
- Velké teplosměnné plochy ve velmi kompaktním rozměru
- přední čelo protékané vodou, zvyšuje teplosměnnou plochu spalovací komory a snižuje emise NOx
- Snížené ztráty do okolí:
- Zesílená izolace
- Snadná přizpůsobivost hořáků:
- Optimalizované rozměry spalovacího prostoru
- Koncepce čtyřtahového vedení spalin
- Robustní plášť
- Dodáván s přednastaveným bezpečnostním zařízením průtoku vody
- Snadná instalace
- Dodávka ve volných článcích, smontovatelných na místě
- Přizpůsobuje se všem typům kotelen, i těžko přístupným
- Může být vybaven jedním z následujících 3 modelů ovládacích panelů: Standard, panel K3, panel DIEMATIC-m3, viz kapitola 06. Panely K3 a Diematic-m3 jsou na požádání k dispozici i v „bočním" provedení
- **Balení:** Kotlové těleso ve volných článcích nebo ve smontovaném bloku + 9 až 14 obalových jednotek podle modelu

HLAVNÍ ROZMĚRY (mm a palce)

① Výstup z kotle Ø E (přivařit)
② Vratné porubí vytápění Ø E (přivařit)
③ Odtok Rp 3/4
④ Čidlo náběhu
⑤ Minimální výška pro údržbu = 850 mm

(1) Osa hořáku je označena hrotem. Možnost předvrtání dvířek hořáku na požádání a bez cenového příplatku na průměry 165, 186, 210, 240 nebo 290 mm.
(2) Boční ovládací panel (upřesnit při objednávce), jeho polohu na jedné z bočních stěn určí projektant
** šířka nezbytná pro vložení rozdělovací trubky na vratce
*** Kóta odpovídající okraji komínové přípojky (výška hrdla spalin = 100 mm)
R: Vnější závit
Rp: Vnitřní závit

Rozměr (mm)	P	Q	R	S
standardní panel	130	738	20	1670
K3 nebo DIEMATIC-m3	355	755	175	1760

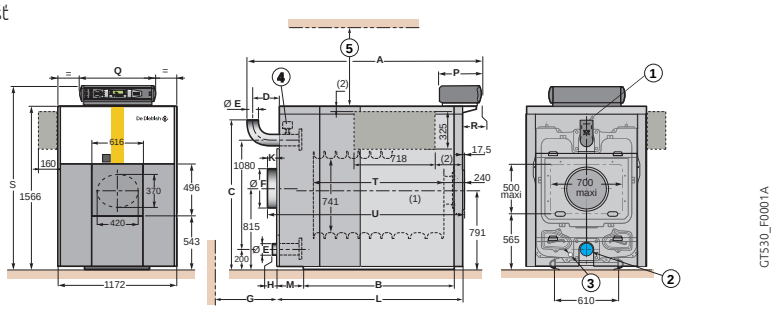

GT	A (standard)	A (B3, K3, DIEM-m3)	B	C	D	Ø E (přivařit přes příruby)	Ø F	G**	H	K***	L	M	T	U
530-7	1606	1761	967	1488	240	139,7	300	-	21	33	1305	248	706	1355
530-8	1717	1872	1078	1488	211	139,7	300	-	-8	4	1445	265	817	1466
530-9	1828	1983	1078	1488	212	139,7	300	-	-7	5	1555	319	928	1577
530-10	1939	2094	1300	1488	233	139,7	350	-	14	26	1645	243	1039	1688
530-11	2050	2205	1300	1488	234	139,7	350	-	15	27	1755	297	1150	1799
530-12	2161	2316	1522	1488	255	139,7	350	-	36	48	1845	221	1261	1910
530-13	2272	2427	1522	1488	256	139,7	350	-	37	49	1955	275	1372	2021
530-14	2383	2538	1744	1488	217	139,7	400	-	-2	10	2105	259	1483	2132
530-15	2494	2649	1744	1488	188	139,7	400	150	-31	-19	2245	324	1594	2243
530-16	2605	2760	1966	1488	189	139,7	400	150	-30	-18	2355	269	1705	2354

TECHNICKÉ ÚDAJE

Minimální výstupní teplota: **40 °C**
Maximální provozní teplota: **100 °C**

Maximální provozní tlak: **6 bar**
Regulovatelný termostat **40 až 85 °C**

Bezpečnostní termostat: **110 °C**

MODEL

GT			530-7	530-8	530-9	530-10	530-11	530-12	530-13	530-14	530-15	530-16
Tepelný výkon	- Jmenovitý tepelný výkon Qnom (Pn_gen)	kW	406	464	522	580	638	696	754	812	870	928
	- střední při 30 % Qnom (Pint)	kW	121,8	139,2	156,6	174,0	191,4	208,8	226,2	243,6	261,0	278,4
Účinnost v % PCI při zatížení...% výkonu	- 100% jmen. výk. 70°C	%	90,9	91,3	91,4	91,7	90,8	90,5	90,7	91,2	90,0	90,6
prům. teplotě.. ...°C	- 30% jmen. výk. 30 °C	%	94,1	94,8	95,1	94,6	94,1	93,8	94,0	94,1	94,3	95,1
Klidová ztráta při Δt = 30 K (Qpo30)		W	318	362	362	401	390	426	461	494	498	527
Spotřeba elektrické energie kromě oběhového čerpadla s panelem DIEMATIC-m3		W	6	6	6	6	6	6	6	6	6	6
Spotřeba elektrické energie v pohotovostním režimu		W	6	6	6	6	6	6	6	6	6	6
Rozsah užitného výkonu		kW	348-406	406-464	464-522	522-580	580-638	638-696	696-754	754-812	812-870	870-928
Objem vody		l	389	427	465	503	541	579	617	655	693	731
Tlak ve spalovací komoře (1)		mbar	1,7	1,75	1,8	1,9	2,0	2,1	2,2	2,3	2,4	2,5
Hmotnost bez vody (s panelem Diematic-m3)		kg	1852	2046	2237	2412	2601	2810	3000	3171	3364	3561

MODEL

GT	530-7	530-8	530-9	530-10	530-11	530-12	530-13	530-14	530-15	530-16
GT 530	Obj. č. 100007047	100007048	100007049	100007050	100007051	100007052	100007053	100007054	100007055	100007056
GT 530 K3 (1) (2)	Obj. č. 100006989	100006990	100006991	100006992	100006993	100006994	100006995	100006996	100006997	100006998
GT 530 DIEMATIC-m3 (1)	Obj. č. 100007009	100007010	100007011	100007012	100007013	100007014	100007015	100007016	100007017	100007018

(1) Ovládací panel je na požádání k dispozici i v „bočním" provedení, bez cenového příplatku.
(2) GT 330 K3 funguje jen ve spojení s GT 330 DIEMATIC-m3

PCI = výhřevnost paliva

PLYN/ELTO

KOTLE VYBAVENÉ OLEJOVÝM / PLYNOVÝM HOŘÁKEM, **POUZE PRO VYTÁPĚNÍ**

MOŽNOSTI KOTLE GT 530 + OLEJOVÉ NEBO PLYNOVÉ HOŘÁKY...: viz následující stránky

GT 530

Model GT 530-17 až GT 530-25 **od 928 do 1 450 kW**

přednosti produktu

Snadná dostupnost kotelny: dodává se po samostatných dílech
Kompatibilní s modulačním hořákem
Kompatibilní s biopalivy

- Vysoce výkonný litinový kotel s litinovou spalovací komorou
- Těleso z eutektické litiny
- Provoz při nízké náběhové teplotě moduluje od 40°C
- je přípustné úplné vychladnutí mezi dvěma požadavky na vytápění
- Vysoká provozní účinnost:
- Velké teplosměnné plochy ve velmi kompaktním objemu
- Přední čelo protékané vodou, zvyšuje teplosměnnou plochu spalovací komory a snižuje emise NOx
- Snížené ztráty do okolí:
- Zesílená izolace
- Snadná přizpůsobivost hořáků:
- Optimalizované rozměry spalovacího prostoru
- Koncepce čtyřtahového vedení spalin
- Robustní plášť
- Dodáván s přednastaveným kontrolním zařízením průtoku vody
- Snadná instalace
- Dodávka ve volných článcích, smontovatelných na místě
- Přizpůsobuje se všem typům kotelen, i těžko přístupným
- Může být vybaven jedním z následujících 3 modelů ovládacích panelů: Standard, panel K3, panel DIEMATIC-m3, viz kapitola 06. Panely K3 a Diematic-m3 jsou na požádání k dispozici i v „bočním" provedení
- **Balení:** Kotlové těleso ve volných článcích nebo ve smontovaném bloku + 9 až 14 obalových jednotek podle modelu

HLAVNÍ ROZMĚRY (mm a palce)

① Výstup z kotle Ø E (přivařit)
② Vratné porubí vytápění Ø E (přivařit)
③ Odtok Rp 3/4
④ Čidlo průtoku
⑤ Minimální výška pro údržbu = 850 mm

(1) Osa hořáku je označena hrotem. Možnost předvrtání dvířek hořáku na požádání a bez cenového příplatku na průměry 165, 186, 210, 240 nebo 290 mm.
(2) Boční ovládací panel (upřesnit při objednávce), jeho polohu na jedné z bočních stěn určí projektant
** šířka nezbytná pro vložení rozdělovací trubky na vratce
*** Kóta odpovídající okraji komínové přípojky (výška hrdla spalin = 100 mm)
R: Vnější závit
Rp: Vnitřní závit

Rozměr (mm)	P	Q	R	S
standardní panel	130	738	20	1670
K3 nebo DIEMATIC-m3	355	755	175	1760

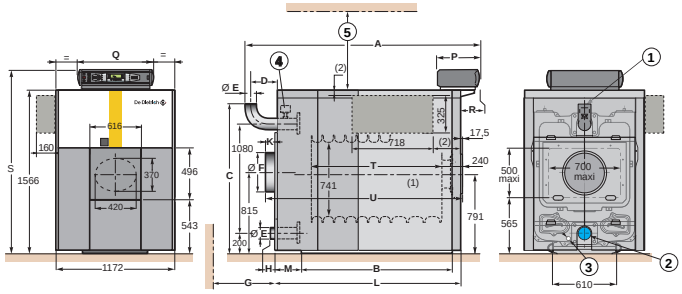

GT	A (standard)	A (B3, K3, DIEM-m3)	B	C	D	Ø E (přivařit přes přírubu)	Ø F	G**	H	K***	L	M	T	U
530-17	2716	2871	1966	1488	210	139,7	400	370	-9	3	2445	321	1816	2465,5
530-18	2862	3017	2188	1504	236	159	400	370	98	4	2555	265	1927	2576,5
530-19	2973	3128	2188	1504	257	159	400	370	13	25	2645	299	2038	2687,5
530-20	3124	3279	2450	1504	208	159	400	650	-36	-24	2845	269	2189	2838,5
530-21	3235	3390	2450	1504	209	159	*	650	-35	-23	2955	324	2300	2949,5
530-22	3346	3501	2672	1504	230	159	*	650	-14	-2	3045	269	2411	3060,5
530-23	3457	3612	2672	1504	231	159	*	980	-13	-1	3155	324	2522	3171,5
530-24	3568	3723	2894	1504	252	159	*	980	8	20	3245	249	2633	3282,5
530-25	3679	3834	2894	1504	253	159	*	980	9	21	3355	303	2744	3393,5
530-16	2605	2760	1966	1488	189	139,7	400	150	-30	-18	2355	269	1705	2354

TECHNICKÉ ÚDAJE

Minimální výstupní teplota: **40 °C**
Maximální provozní teplota: **100 °C**

Maximální provozní tlak: **6 bar**
Regulovatelný termostat **40 až 85 °C**

Bezpečnostní termostat: **110 °C**

MODEL

		GT	530-17	530-18	530-19	530-20	530-21	530-22	530-23	530-24	530-25
Tepelný výkon	- Jmenovitý tepelný výkon Qnom (Pn_gen)	kW	986	1044	1102	1160	1218	1276	1334	1400	1450
	- střední při 30 % Qnom (Pint)	kW	295,8	313,2	330,6	348,0	365,4	382,8	400,2	420,0	435,0
Účinnost v % PCI při zatížení...% výkonu	- 100% jmen. výk. 70°C	%	90,2	91,0	90,6	91,5	91,2	90,9	91,1	90,7	90,9
prům. teplotě.. ...°C	- 30% jmen. výk. 30 °C	%	94,3	94,2	94,6	94,3	94,7	94,5	94,2	94,7	95,1
Klidová ztráta při Δt = 30 K (Qpo30)		W	520	545	578	603	603	634	661	693	821
Spotřeba elektrické energie kromě oběhového čerpadla s panelem DIEMATIC-m3		W	6	6	6	6	6	6	6	6	6
Spotřeba elektrické energie v pohotovostním režimu		W	6	6	6	6	6	6	6	6	6
Rozsah užitného výkonu		kW	928-986	986-1044	1044-1102	1102-1160	1160-1218	1218-1276	1276-1334	1334-1400	1400-1450
Objem vody		l	769	807	845	905	943	981	1019	1057	1095
Tlak ve spalovací komoře (1)		mbar	2,6	2,7	2,85	3,0	3,1	3,2	3,3	3,4	3,5
Hmotnost bez vody (s panelem Diematic-m3)		kg	3756	3955	4124	4343	4538	4734	4930	5107	5297

MODEL

	GT	530-17	530-18	530-19	530-20	530-21	530-22	530-23	530-24	530-25
GT 530	Obj. č.	100007057	100007058	100007059	100007060	100007061	100007062	100007063	100007064	100007065
GT 530 K3 (1) (2)	Obj. č.	100006999	100007000	100007001	100007002	100007003	100007004	100007005	100007006	100007007
GT 530 DIEMATIC-m3 (1)	Obj. č.	100007019	100007020	100007021	100007022	100007023	100007024	100007025	100007026	100007027

(1) Ovládací panel je na požádání k dispozici i v „bočním" provedení, bez cenového příplatku.
(2) GT 330 K3 funguje jen ve spojení s GT 330 DIEMATIC-m3

PCI = výhřevnost paliva

MOŽNOSTI
PRO GT 330, GT 430 A GT 530

• GT 330

PŘÍSLUŠENSTVÍ

	SADA	OBJ.Č.
Montážní přípravek doporučený pro kotlové těleso obj. č sestav:		
• JD-TE Plus complet (1) k dodávce nesmontovaného kotlového tělesa		100018991
nebo • D-TE Plus complet (1)		88017705
Reléová skříň pro hořáky jiné než De Dietrich s výkonem ≥ 450 W nebo startovacím proudem ≥ 16 A	BP51	82197781
Sada vypouštěcích ventilů	FD37	85537074
Pojistná skupina:		
• do115 kW (pro GT 334, 335)	FD39	85537076
• od 115 à 330 kW (pro GT 336 až 339)	FD42	85537079
Sada 2 protipřírub k redukci na Ø 2"	FD38	85537075

PŘÍSLUŠENSTVÍ

	SADA	OBJ.Č.
Sada pro recirkulaci kotlové vody	MD218	100012251
Dvířka spalovacího prostoru Ø 175-220	BP14	82197719
Dvířka spalovacího prostoru Ø 175-270	BP15	82197720

PŘÍSLUŠENSTVÍ

	SADA	OBJ.Č.
• příslušenství pro TV		viz kapitola 05
teplotní čidlo TV	AD212	100000030

MD218

FD39 (FD42)

FD37

FD38

• GT 430

PŘÍSLUŠENSTVÍ

	SADA	OBJ.Č.
Montážní nástroj doporučený pro karoserii dodávanou v nesmontovaném stavu:		
• JD-TE Plus complet		100018991
nebo • Záloha na montážní nářadí JD-TE Plus complet		88017705
Reléová skříň pro hořáky jiné než De Dietrich s výkonem ≥ 450 W nebo startovacím proudem ≥ 16 A	BP51	82197781

PŘÍSLUŠENSTVÍ

	SADA	OBJ.Č.
Sada antivibračních držáků:		
• GT 430-10 (4 kusy)	CS60	82297781
• GT 430-11, 430-14 (6 kusů)	CS61	82297782

PŘÍSLUŠENSTVÍ

	SADA	OBJ.Č.
• příslušenství pro TV		viz kapitola 05
teplotní čidlo TV	AD212	100000030

CS60 CS61

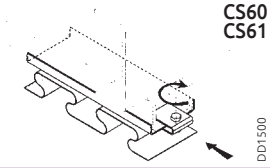

• GT 530

PŘÍSLUŠENSTVÍ

	SADA	OBJ.Č.
Montážní nástroj doporučený pro karoserii dodávanou v nesmontovaném stavu:		
• JD-TE Plus complet (1)		100018991
nebo • Záloha na montážní nářadí JD-TE Plus complet (1)		88017705
Montážní nástroj JD S (lg 1 400 mm) (1)	-	88017706
Prodloužení pro montážní nástroj JD S (délka 1 000 mm) (obj. 88018901)		88018901
Hrdlo pro odvod spalin	-	80080538
Reléová skříň pro hořáky jiné než De Dietrich s výkonem ≥ 450 W nebo startovacím proudem ≥ 16 A , cos φ = 0,7	BP51	82197781

PŘÍSLUŠENSTVÍ

	SADA	OBJ.Č.
Sada antivibračních držáků: (1 sada 4 kusy):		
• pro GT 530-7 až 530-9	AK18	82087757
• pro GT 530-10 až 530-16	AK19	82087758
• pro GT 530-17 až 530-20	AK20	82087759
• pro GT 530-21 až 530-22	AK21	82087760
Izolace kotle	MR244	100010162

PŘÍSLUŠENSTVÍ

	SADA	OBJ.Č.
• příslušenství pro TV		viz kapitola 05
teplotní čidlo TV	AD212	100000030

AK18 a AK21

Izolace kotle

Deska pro připojení komínu

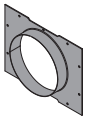

MOŽNOSTI
PRO GT 330, GT 430 A GT 530

VÝBĚR MOŽNOSTÍ DLE TYPU PANELU A PŘIPOJENÝCH OKRUHŮ

			Samostatný kotel nebo1. kotel z kaskády							Kotel 2 až 10 z kaskády Pomocí dalšího kotle (2)		
Typ okruhů			TV	přímý	mix	přímý + mix	2 x mix	1 x přímý + 2 x mix	3 x mix	1 x mix	2 x mix	3 x mix
	Standard	GT 330	Pro instalace bez regulace nebo pro ty, jež mají rozvaděč v kotelně									
		GT 430										
		GT 530										
S ovládacím panelem	Diematic-m3 (1)	GT 330 DIEMATIC- m3	AD212	od výrobce	AD199	FM48	1 x AD199 + 1 x FM48	2 x FM48	1 x AD199 + 2 x FM48	-	-	-
		GT 430 DIEMATIC- m3										
		GT 530 DIEMATIC- m3										
	K3 (1)	GT 330 K3	-	-	-	-	-	-	-	1 x AD220	1 x AD220 + 1 x FM48	1 x AD220 + 2 x FM48
		GT 430 K3										
		GT 530 K3										

MOŽNOSTI "REGULACÍ"

	BALENÍ	OBJ. Č.
• K panelu Standard		
Teploměr spalin	BP28	82197729
• K panelu K3		
Reléová deska + čidlo k 1. směšovanému okruhu	AD220	100004970
Deska + čidlo pro 1 směšovaný okruh	FM48	85757743
Interaktivní dálkové ovládání CDI 2	AD285	100018924
Rádiové dálkové ovládání CDR 2/CDR 4	AD284	100018923
Bezdrátový vysílač/přijímač Diematic Isystem	AD252	100013307
Zjednodušené dálkové ovládání s čidlem teploty prostoru	FM52	85757747
Čidlo teploty prostoru	AD244	100012044
Čidlo teploty spalin	FM47	85757742

	BALENÍ	OBJ. Č.
• K ovládacímu panelu DIEMATIC – m3		
Deska + čidlo pro 1 směšovaný okruh	FM48	85757743
Náběhové čidlo za směšovacím ventilem	AD199	88017017
Interaktivní dálkové ovládání CDI 2	AD285	100018924
Rádiové dálkové ovládání CDR 2/CDR 4	AD284	100018923
Bezdrátový vysílač/přijímač Diematic Isystem	AD252	100013307
Zjednodušené dálkové ovládání s čidlem teploty prostoru	FM52	85757747
Čidlo teploty prostoru	AD244	100012044
Spojovací kabel BUS délka 12 m	AD134	88017851
Spojovací kabel délka 40 m	DB119	81997720
Konektorová spojka	AD139	88017858
Čidlo teploty spalin	FM47	85757742
Čidlo kotle, čidlo kaskády nebo čidlo TV	AD212	100000030
Ponorné čidlo + jímka (místo čidla AD212)	AD218	100004781
Venkovní bezdrátové čidlo	AD241	100010960

(1)Každý z okruhů vytápění může být dle potřeby vybaven dálkovým ovládáním AD285, AD284/AD252 nebo FM52
(2)Nezapomenout objednat čidlo kaskády: obj. č. AD212 nebo AD218, jakož i čidla pro kotle v případě modulační kaskády: balení AD212

AD337

TH_Q0001

AD338

TH_Q0002

AD140

8801Q003

AD212

8518Q022

PŘÍKLADY VZOROVÉHO ZAPOJENÍ

PRO GT 330, GT 430 ET GT 530

GT 330 DIEMATIC-m3

nebo GT 430/530 DIEMATIC-m3)

- Plynový hořák G 300
- Ohřívač TV řady
- 3 směšované topné okruhy

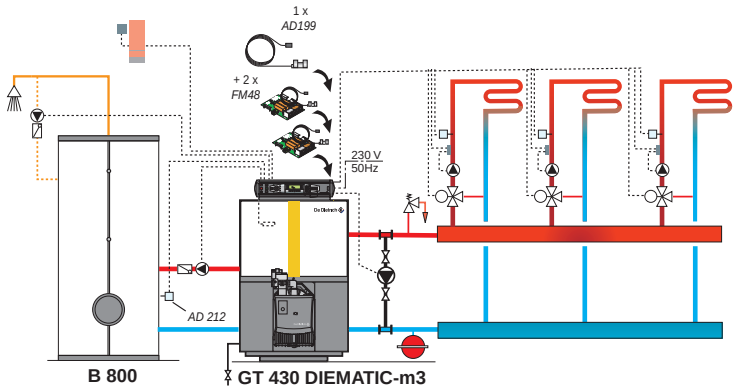

GT330_F0022B

POPIS

POPIS	BALENÍ	OBJ. Č.
Kotel GT 336 DIEMATIC-m3	-	100006903
Modulační plynový hořák G 303-2S	-	88027170
Sada pro recirkulaci kotlové vody	MD218	100012251
Deska + čidlo 1 směšovaný okruh	2 x FM48	85757743
Náběhové čidlo za směšovacím ventilem	AD199	88017017
Ohřívač pro teplou vodu B 800	AJ79	7650481
Pevná izolace pro B 800	AJ95	7650497
Čidlo TV	AD212	100000030

GT 330 DIEMATIC-m3 + GT 330 K3

(nebo GT 430/530 DIEMATIC-m3 + GT 430/530 K3)

- Modulační plynové hořáky G 300 N
- Ohřívač teplé vody řady B...
- 5 směšovaných topných okruhů

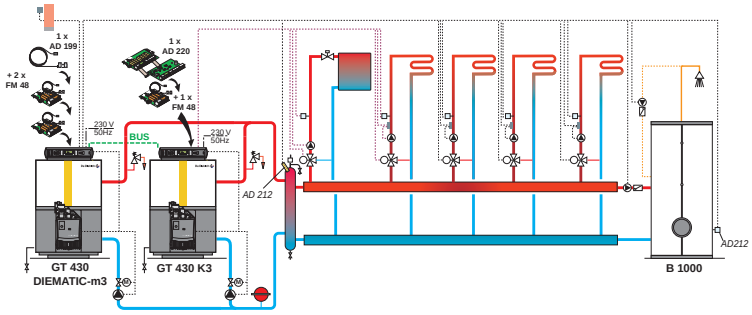

GT330_F0023B

POPIS

POPIS	BALENÍ	OBJ. Č.
Kotel GT 338 DIEMATIC-m3		100004559
Kotel GT 338 K3		100004553
2 x modulační plynový hořák G 303-3N		100004508
Náběhové čidlo kaskády	AD212	100000030
Deska + čidlo 1 směšovaný okruh	3 X FM48	85757743
Náběhové čidlo za směšovacím ventilem	AD199	88017017
Reléová deska + čidla pro 1. směšovaný okruh	AD220	100004970
Zásobník teplé vody B 1000	AJ80	7650482
Pevná izolace pro B 1000	AJ97	7650499
Čidlo TV	AD212	100000030

POZNÁMKY

De Dietrich

HOŘÁKY

04 PLYNOVÉ A OLEJOVÉ HOŘÁKY 50 až 430 kW

PRŮVODCE VÝBĚREM	str. 52
M 100 S (16 až 65 kW)	str. 53
M 200 S (55 až 125 kW)	str. 54
M 310 S / M 300 S (75 až 430 kW)	str. 55
G 110 N (16 až 52 kW)	str. 56
G 200 N (50 až 123 kW)	str. 57
G 300 N (55 až 405 kW)	str. 58

148897_AMB_MODULENS_G

POZNÁMKY

HOŘÁKY
PRO GT 330, GT 430 A GT 530

PŘIŘAZENÍ HOŘÁKŮ PRO JEDNOTLIVÉ KOTLE: GT 330, GT 430-8 A GT 430-9

	MODULAČNÍ PLYNOVÝ HOŘÁK
GT 334	G 201-2N (1 all.) G 203-2N
GT 335	G 303-2N
GT 336	G 303-2N
GT 337	G 303-3N
GT 338	G 303-3N
GT 339	G 303-5N (20/25/300 mbar)

	MODULAČNÍ PLYNOVÝ HOŘÁK	TLAK PŘÍVODNÍHO PLYNU
GT 430-8	G 303-5N	20-25-300 mbar
GT 430-9	G 303-5 N	20-25-300 mbar

	OLEJOVÝ HOŘÁK (1)
GT 334	M 201-2S (1 stupeň) M 202-2S (2 stupně)
GT 335	M 311-2S (1 stupeň) M 312-2S (2 stupně)
GT 336	M 312-2S (2 stupně)
GT 337	M 312-3S (2 stupně)
GT 338	M 312-4S (2 stupně)
GT 339	M 302-5S (2 stupně)

	2° OLEJOVÝ HOŘÁK (1)
GT 430-8	M 302-5S
GT 430-9	M 302-5 S

(1) Upozornění: pečlivě zkontrolujte, zda je tryska vhodná pro výkon příslušného kotle.

KOMBINACE KOTLŮ GT 530 + HOŘÁK OLEJOVÝ M... NEBO PLYNOVÝ G...

KOTEL	PLYNOVÝ MODULAČNÍ	S PLYNOVOU RAMPOU	PRO KOTLE VYBAVENÉ OVLÁDACÍM PANELEM		
			STANDARD	K3	DIEMATIC-M3
GT 530-7	G 43-1S	MB VEF 415			
GT 530-8	G 43-1S	MB VEF 415			
GT 530-9	G 43-2S	MB VEF 415			
		MB VEF 420			
GT 530-10	G 43-2S	MB VEF 420			
		MB VEF 415			
GT 530-11	G 43-3S	MB VEF 420			
		MB VEF 415			
GT 530-12	G 43-3S	MB VEF 420			
		MB VEF 415			
GT 530-13	G 43-3S	MB VEF 420			
		MB VEF 425			
		MB VEF 415			
GT 530-14	G 43-3S	MB VEF 425			
		MB VEF 415			
GT 530-15	G 43-3S	MB VEF 425			
		MB VEF 415			
GT 530-16	G 43-3S	MB VEF 425			
		MB VEF 415			

KOTEL	2° OLEJOVÝ HOŘÁK (2)	PRO KOTLE VYBAVENÉ OVLÁDACÍM PANELEM		
		STANDARD	K3	DIEMATIC-M3
GT 530-7	M 42-1 S			
GT 530-8	M 42-2 S (jednofázový) M 42-3 S (třífázový)			
GT 530-9	M 42-4 S			
GT 530-10	M 42-4 S			
GT 530-11	M 42-4 S			
GT 530-12	M 42-5 S			
GT 530-13	M 42-5 S			
GT 530-14	M 42-5 S			
GT 530-15	M 42-5 S			
GT 530-16	M 42-5 S			

(2) Upozornění: pečlivě zkontrolujte, zda je tryska vhodná pro výkon příslušného kotle.

PRŮVODCE VÝBĚREM

			HOŘÁK OLEJOVÝ M...			HOŘÁK PLYNOVÝ G...		
			M 211-4 X	M100 S	M 200 S	M 300 S M 310 S	G 110 N	G 200 N	G 300 N
		kW	18 - 46	16 - 65	55 - 125	77 - 430	17 - 19	50 - 123	55 - 405
Typ hořáku	• 1°		X	X	X (M 201-2 S)	X	X	X (G 201-2 N)	-
	• 2 °		-	-	X (M 202-2 S)	(M 311-2 S)	-	-	-
	• modulační		-	-	-	X	-	X (G 203-2 N)	X
Hořák			Low NOx	Low NOx	Low NOx	(M 312-2 S až 4 S, M 302-5 S)	EcoNOx	EcoNOx	EcoNOx
Tlak přívodu plynu	• 20/25 mbar		-	-	-	-	X	X	X
	• 300 mbar		-	-	-	Low NOx	X	X	X
Typ paliva	• olej		X	X	X	-	-	-	-
	• zemní plyn		-	-	-	-	X	X	X
	• propan		-	-	-	X	-	X	-
Strana			-	-	54	-	-	57	58
Příslušenství			59				55		

ZAŘÍZENÍ - HOŘÁK

OLEJOVÉ HOŘÁKY **LOW-NOX**

M 100 S

16 až 65 kW

OLEJ

Jednostupňový olejový monoblokový hořák, **přednastavený a za tepla testovaný**

- **Splňuje současné požadavky na ekodesign**
- Provoz na extra lehký topný olej (TOEL, ELTO…)
- Nízké emise škodlivin NOx < 120 mg/kWh;
- Hořák je přednastaven pro kotle De Dietrich řady GT 220
- Hořák může byt montován na libovolnou značku kotle
- **Výkonný ventilátorový systém** DUO-PRESS
- Předehřev oleje u modelů M 100 RS
- **Velmi tichý provoz**
- Elektrické připojení pomoci konektoru podle evropské normy; posuvná příruba; 2 palivové hadice v dodávce hořáku
- **Snadná údržba**: Rychlý přístup ke všem komponentům a svislá poloha pro údržbu
- **Balení**: 1 obalová jednotka

VÝKONOVÉ KŘIVKY

Výkon při 400 m n.m. a 20°C
Výhřevnost paliva 11,86 kWh/kg

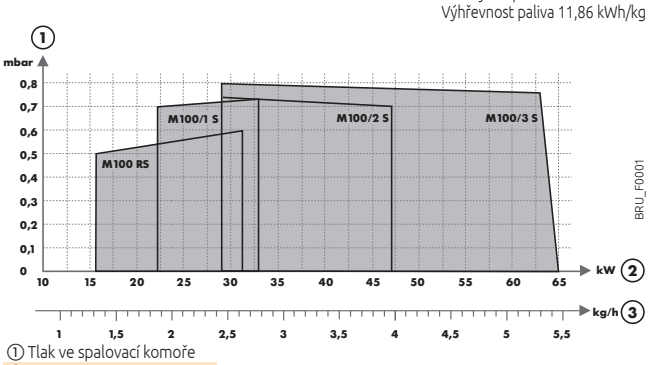

① Tlak ve spalovací komoře
② Výkon hořáku
③ Spotřeba oleje

HLAVNÍ ROZMĚRY (mm a palce)

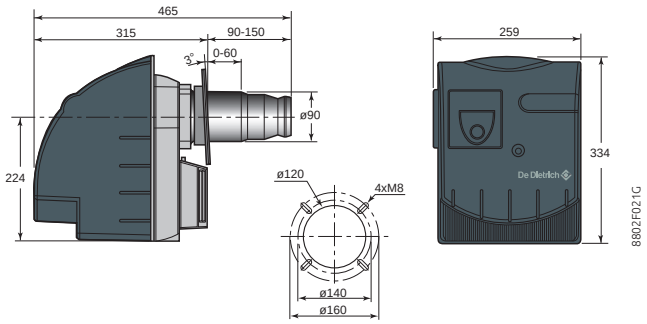

UPOZORNĚNÍ
- Přiřazení hořáku ke kotli a přizpůsobení olejové trysky je nutno uvést do souladu se skutečným výkonem kotle a typem otopné soustavy. Výkonové křivky umožňují ověřit přizpůsobení hořáku k danému kotli.
- Výkon hořáku přizpůsobit výkonu daného kotle s přihlédnutím k jeho účinnosti.

TECHNICKÉ ÚDAJE

MODEL		S PŘEDEHŘEVEM			BEZ PŘEDEHŘEVU	
		M 100 RS	M 100/1 S	M 100/1 S-21	M 100/2 S	M 100/3 S
Tepelný výkon	kW	16 až 31	22 až 33		29 až 47	29 až 65
Spotřeba oleje (1)	kg/h	1,35 až 2,60	1,85 až 2,80		2,45 až 4,00	2,45 až 5,49
Vhodné pro kotle (3)	GT…	-	-	-	-	224, 225 (4)
Předmontovaná tryska	US Gal./h	0,50/60 °S	0,55/60 °S		0,65/45 °S	1,25/60 °S
Přednastaveno (výkon hořáku)	kW	24	24	23	32	50
Maximální elektrický příkon	W	215	185		185	215
Elektrický příkon motoru (2)	W	90	90		90	120
Hmotnost	kg	11,2	11		11	11,5

(1) Maximální viskozita 6,0 mm²/s při 20°C
(2) 230 V /50 Hz
(3) **Pozor**: pečlivě zkontrolovat přizpůsobení trysky tepelnému výkonu daného hořáku
(4) Až 59 kW

MODEL		M 100 RS	M 100/1 S	M 100/1 S-21	M 100/2 S	M 100/3 S
	Obj. číslo	88027318	88027319	7696609	88027320	100005100

ZAŘÍZENÍ - HOŘÁK

OLEJOVÝ HOŘÁK **LOW-NOX**

M 200 S

55 až 125 kW

FIOUL ErP Vyrobeno ve Francii

Olejový monoblokový hořák malého výkonu, 1-stupňový (M 201/2 S) nebo 2-stupňový (M 202/2 S) (230 V/50 Hz) malého až středního výkonu

- pro provoz na extra lehký topný olej
- hořáky jsou přednastaveny pro kotle De Dietrich
- hořáky mohou být montovány na libovolnou značku kotle
- výkonný ventilátorový systém DUOPRESS®;
- vyladěná hlava hořáku s kalibrovanými tryskami; ionizační kontrola plamene;
- nízké emise škodlivin NOx < 120 mg/kWh
- kryt s protihlukovou izolací bez obsahu freonu;
- snadné uvedení do provozu i následná údržba:
- posuvná příruba
- rychloupínací šrouby a svislá údržbová poloha pro rychlé práce při údržbě resp. servisu, elektropřípojka pomocí konektoru podle evropské normy;
- jeden klíč pro všechna nastavení i údržbu
- kompletně předmontovaný a u výrobce přednastavený a testovaný (1) (2)
- Snadné seřízení vzduchové klapky a hlavy hořáku
- snadný přístup ke všem součástem, možnost svislého natočení pro údržbu díky rychloupínacím šroubům
- **Balení:** 1 obalová jednotka

informace

Pokud se s našimi kotli a hořáky používá nafta (GONR nebo GNR), viz doporučení na konci katalogu

VÝKONOVÉ KŘIVKY

Výkon hořáku při výšce 400 m n. m a 20°C
Výhřevnost extra lehkého topného oleje (TOEL): 11,86 kWh/kg

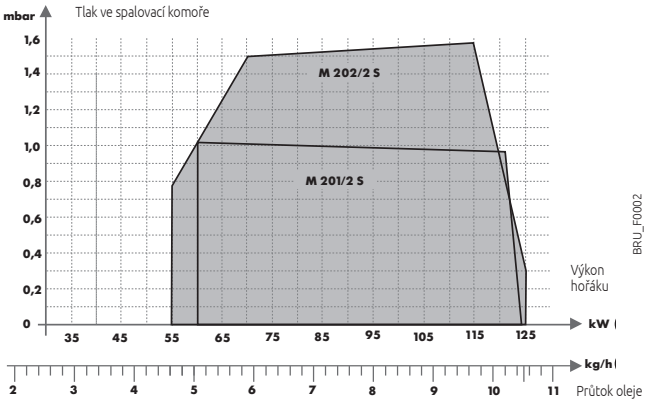

HLAVNÍ ROZMĚRY (mm a palce)

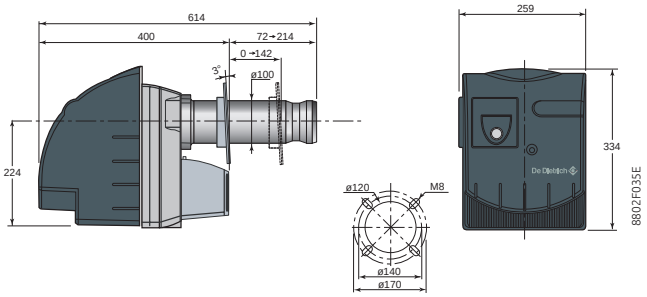

DŮLEŽITÉ
- Přiřazení hořáku ke kotli a přizpůsobení olejové trysky je nutno uvést do souladu s efektivním výkonem kotle a typem otopné soustavy. Výkonové křivky umožňují ověřit přizpůsobení hořáku k danému kotli.
- Výkon hořáku přizpůsobit výkonu daného kotle s přihlédnutím k jeho účinnosti.

MODEL

		1° M 201/2 S	2 ° M 202/2 S
Výkon hořáku	kW	60 až 124	55*/80 až 125
Spotřeba oleje (1)	kg/h	5,0 až 10,4	4,6/6,7 až 10,5
Pro kotle (3)	GT	225 > 59 kW, 226/227/228	226, 227/228 (4)
	GT	334	334
Předinstalovaná tryska	US Gal./h	1,50/45 °S	1,25/45 °S
Náhradní tryska dodaná s hořákem	US Gal./h	1,75/45 °S	1,50/45 °S
Přednastavený výkon hořáku	kW	75	55*/80
Elektrický příkon	W	245	250
Elektrický příkon motoru (2)	W	150	150
Hmotnost netto	kg	15	16,5

(1) Minimální viskozita 6,0 mm²/s při 20°C,
(2) 230 V/50 Hz,
(3) Pozor: Ověřit přizpůsobení trysky k výkonu daného kotle
(4) Pro GT 226, 227 a 228 vybavit panelem B2 nebo D + AD217
(*) Minimální výkon pro 1. stupeň

MODEL

	M 201/2 S	M 202/2 S
Obj. č.	88027313	88027314

ZAŘÍZENÍ - HOŘÁK

HOŘÁK OLEJOVÝ **LOW-NOX STŘEDNÍ VÝKON**

M 310 S / M 300 S

75 až 430 kW

FIOUL ErP Vyrobeno ve Francii

- Olejové hořáky jedno (M301-S) a dvoustupňové (M302-S) středního výkonu (230 V – 50 Hz)
- Hořáky přizpůsobené kotlům De Dietrich řady GT 330 a částečně GT 430
- Tyto hořáky mohou být součástí příslušenství kotlů všech značek
- Bezpečný a časově stabilní provoz díky konstrukci typu DUO-PRESS® a spalovací hlavě ze žáruvzdorné oceli
- Vysoká kvalita spalování díky velmi širokému provoznímu rozsahu a nízkým emisím NOx (<120 mg/kWh)
- Tichý chod díky integrovanému tichému sání a krytu se zvukovou izolací
- Snadné uvedení do provozu a údržba
- posuvná příruba
- 2 hadice
- zástrčky již opatřené kabely podle evropského standardu
- hořák testovaný a přednastavený při provozu(1)
- jediný klíč k provádění základních montážnícha seřizovacích operací
- snadné seřizování vzduchové klapky a spalovací hlavy
- **Balení:** 1 obalová jednotka

informace

Pokud se s našimi kotli a hořáky používá nafta (GONR nebo GNR), viz doporučenína konci katalogu

MOŽNOSTI: viz konec kapitoly

VÝKONOVÉ KŘIVKY

Tlak ve spalovací komoře

Výkon v nadmořské výšce 400 m a 20°C
Dolní mez výhřevnosti topného oleje: 11,86 kWh/kg.

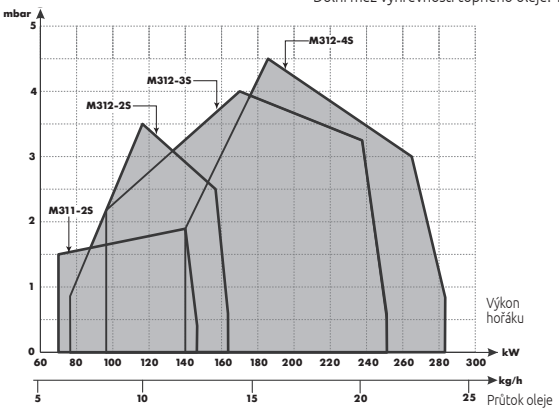

BRU_F0008

Tlak ve spalovací komoře

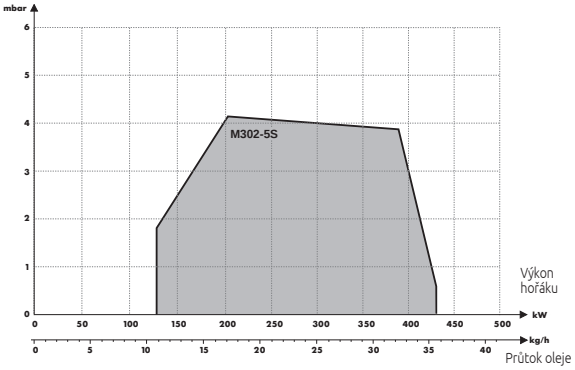

BRU_F0019

HLAVNÍ ROZMĚRY (mm a palce)

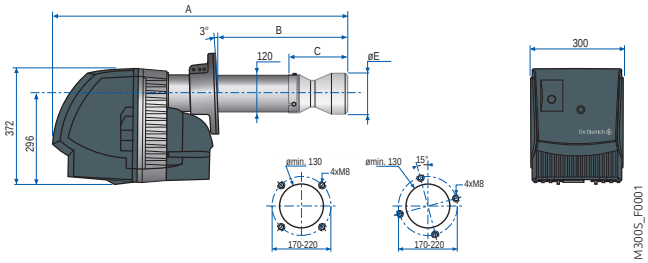

Rozměry (mm)	A	B	C	Ø E
M 311-2 S	687	140 až 230	-	-
M 312-2 S	687	140 až 230	-	-
M 312-3 S	710	140 až 260	-	-
M 312-4 S	725	140 až 270	-	-
M 302-5 S	755	140 až 210	-	-

DŮLEŽITÉ

- Určení modelu, přizpůsobení trysky a seřízení provede servisní technik v závislosti na specifických podmínkách instalace. Na základě křivky průtoku/tlaku lze ověřit přizpůsobení hořáku danému kotli.
- Výkon hořáku se musí přizpůsobit výkonu kotle, do kterého bude nainstalován, s ohledem na skutečný užitný výkon tohoto kotle.

MODEL

		M 311-2 S	M 312-2 S	M 312-3 S	M 312-4 S	M 302-5 S
Počet stupňů		1	2	2	2	2
Výkon hořáku	kW	77-166	78*/116-166	92*/170-256	140*/186-284	126*/202-430
Průtok topného oleje (1)	kg/h	6,5-14,0	6,6/9,8-14,0	7,8/14,3-21,6	11,8/15,7-23,9	10,6/17,0-36,3
Přednastavený výkon	kW	120	100/140	125/175	140/210	215/315
Může být instalován do kotlů (3)	GT	335	336	337	338	339, 430-8, 430-9
Předem namontovaná tryska pro tyto kotle	US Gal/h	2,5/45°S	2,25/45°S	2,5/45°S	3,0/60°S	5,0/60°S
Maximální elektrický příkon	W	360	360	550	550	1000
Výkon motoru (2)	W	260	260	380	380	650 (4)
Hmotnost netto	kg	21	21,5	23	23	28,5

(1) Minimální viskozita 6,0 mm²/s při 20°C, (2) 230 V/50 Hz,
(3) Pozor: Ověřit přizpůsobení trysky k výkonu daného kotle
(4)Pro motor hořáků s tepelným výkonem > 450 kW přivést samostatné elektrické napájení
(*) Minimální výkon pro 1. stupeň

MODEL

		M 311-2 S	M 312-2 S	M 312-3 S	M 312-4 S	M 302-5 S
	Obj. č.	7724917	7724918	7724919	7724960	100004086

ZAŘÍZENÍ - HOŘÁK

PLYNOVÉ HOŘÁKY **LOW-NOX**

G 110 N

16 až 52 kW

GAZ P

Jednostupňový plynový hořák, **přednastavený a testovaný za tepla**

- Splňuje současné požadavky na **ekodesign**
- Vybavený k provozu na zemní plyn
- S přestavbovou sadou možný provoz na propan/butan
- **Nízké emise**: NOx < 56 mg/kWh
- Vhodný pro kotle GT 224 až 226
- Vhodný i pro kotle ostatních značek
- **Bezpečný a účinný provoz** díky výkonnému vzduchovodnému systému DUO-PRESS…
- **Tichý provoz** díky vestavěnému tlumiči nasávání vzduchu
- Připojení s předem zapojenou zástrčkou evropského standardu
- Posuvná příruba
- **Snadná údržba**: rychlý přístup ke všem součástem s možností svislého natočení pro údržbu a nastavení
- **Balení:** 1 obalová jednotka

N° CE certifikace probíhá

PŘÍSLUŠENSTVÍ: viz str. 59

VÝKONOVÉ KŘIVKY

Výkon při 400 m n.m. a 20°C
Výhřevnost paliva: zemní plyn H: 9,45 kWh/m³
Spotřeba plynu při 15°C, 1013 mbar

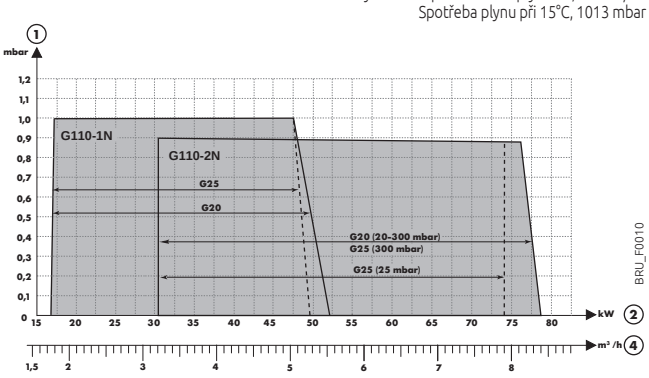

① Tlak ve spalovací komoře
② Výkon hořáku
④ Spotřeba zemního plynu H

HLAVNÍ ROZMĚRY (mm a palce)

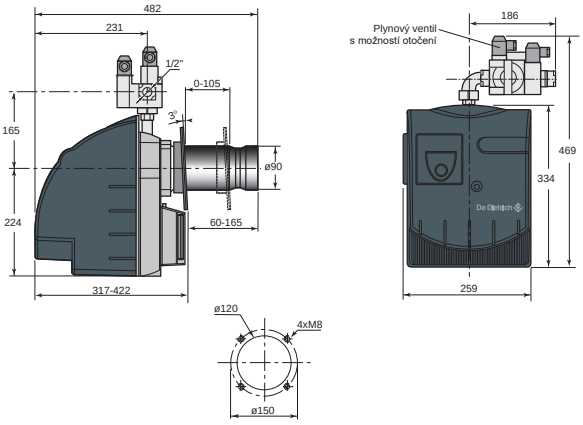

UPOZORNĚNÍ
- Nastavení hořáku provádí servisní technik dle specifických podmínek projektu vytápění.
- Tepelný výkon hořáku je přizpůsoben tepelnému výkonu kotle, do nějž se používá. Je nutné vzít v úvahu užitečnou efektivní účinnost kotle.

TECHNICKÉ ÚDAJE

Kategorie paliva: II_{2H3P}

MODEL

		G 110-2 N
Tepelný výkon	kW	31 až 79
Spotřeba zemní plyn H (1)	m³/h	3,28-8,36
Vhodný pro kotle	GT…	224, 225, 226
Přednastavení (výkon hořáku)	kW	54
Maximální elektrický příkon	W	155
Elektrický příkon motoru (2)	W	90
Hmotnost	kg	14,5

(1) Při 15 °C - 1 013 mbar
(2) 230 V /50 Hz

MODEL

		G 110-2 N
Připojovací tlak plynu	kPa	2/10-30
	Obj. číslo	7724962

ZAŘÍZENÍ - HOŘÁK

TLAKOVÝ PLYNOVÝ HOŘÁK **ECO-NOX**

G 200 N

50 až 123 kW

GAZ P ErP Vyrobeno ve Francii

Kompaktní plynový monoblokový hořák jednostupňový (G201/2 N) nebo modulační (G 203/2 N) (230 V/50 Hz) malého až středního výkonu:

- pro provoz na zemním plyn; pomocí soupravy pro přestavbu (příslušenství) možný provoz na kapalný plyn
- hořák je přednastaven pro kotle De Dietrich
- hořák může být montován na libovolnou značku kotle
- výkonný ventilátorový systém DUOPRESS®;
- vyladěná hlava hořáku s kalibrovanými tryskami;
- ionizační kontrola plamene;
- nízké emise škodlivin NOx < 70 mg/kWh;
- kryt s protihlukovou izolací bez obsahu freonu;
- snadné uvedení do provozu i následná údržba:
- posuvná příruba
- rychloupínací šrouby a svislá údržbová poloha pro rychlé práce při údržbě resp. servisu;
- elektropřípojka pomocí konektoru podle evropské normy;
- jeden klíč pro všechna nastavení i údržbu
- kompaktní plynová zabezpečovací sada s možností připojení vlevo nebo vpravo.
- kompletně předmontovaný a u výrobce přednastavený a testovaný (1) (2)
- **Balení:** 1 obalová jednotka

N° CE 0085BP0154

MOŽNOSTI : viz konec kapitoly

VÝKONOVÉ KŘIVKY

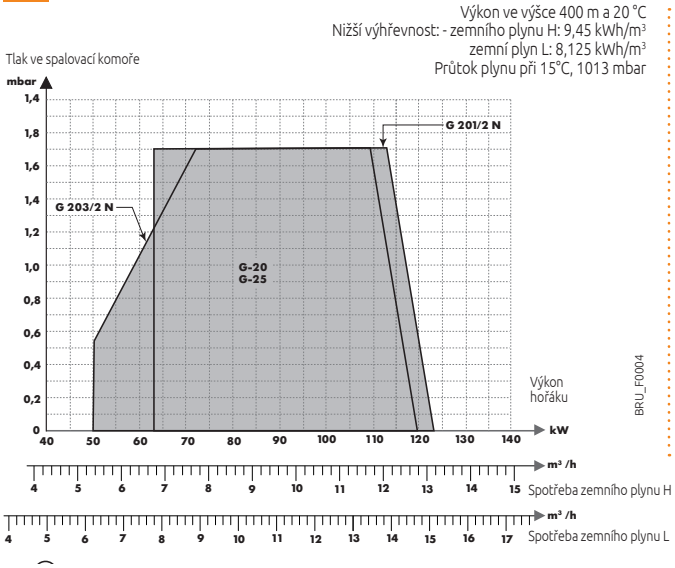

HLAVNÍ ROZMĚRY (mm a palce)

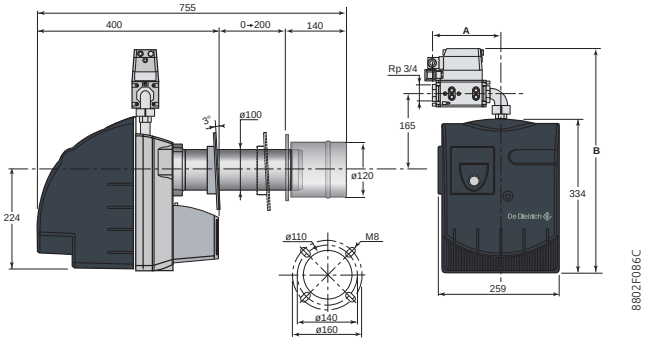

Rozměry (mm)	A	B
G 201/2 N	180	535
G 203/2 N	174	538

DŮLEŽITÉ
- Nastavení hořáku musí provést instalační technik na základě konkrétních podmínek instalace.
- Výkon hořáku musí být přizpůsoben výkonu kotle, kterým má být vybaven, s přihlédnutím ke skutečnému užitečnému výkonu kotle.

TECHNICKÉ ÚDAJE

Kategorie plynu: II_{2H3P}

MODEL

			G 201/2 N (1 STUPŇOVÝ)	G 203/2 N (MODULAČNÍ)
Výkon hořáku		kW	63 - 120	50 - 123
Spotřeba plynu	- zemním plyn H (1)	m³/h	6,66 - 12,70	5,29 - 13,02
	- zemní plyn L (1)	m³/h	7,75 - 14,77	6,15 - 15,14
	- propan	kg/h	4,90-9,32	3,88-9,56
Určeno pro kotel		GT	226, 227, 228, 334	226, 227, 228, 334 (3)
Přednastavený výkon hořáku		kW	90	70/100
Elektrický příkon		W	230	230
Elektrický příkon motoru (2)		W	150	150
Hmotnost netto		kg	18	19,5

(1) při 15 °C - 1013 mbar
(2) 230 V/50 Hz
(3) GT 226, 227, 228 vybavit panelem B2 nebo D + AD217

MODEL

		G 201/2 N	G 203/2 N
Tlak zemního plynu	mbar	20-25-300	20-25-300
	Obj. č.	88027324	88027325

ZAŘÍZENÍ - HOŘÁK

MODULAČNÍ TLAKOVÝ PLYNOVÝ HOŘÁK, **ECO-NOX, STŘEDNÍHO VÝKONU**

G 300 N

55 až 405 kW

GAZ ErP Vyrobeno ve Francii

- Modulační plynový hořák
- Vybavený pro provoz na zemní plyn, 20 až 360 mbar
- Nízký obsah emisí: NOx < 60 mg/kW
- Přizpůsobený pro kotle De Dietrich řady GT 330
- pro modulovaný provoz na kotlích s ovládacími panely DIEMATIC-m3 a K3
- pro 2-stupňový provoz na kotlích s ovládacími panely Standard
- Mohou být použity pro kotle všech značek
- vzduchovodný systém DUO-PRESS
- Kabelové propojení dle evropského standardu
- Posuvná příruba
- **Jednoduchá údržba:** možnost svislého natočení pro údržbu díky rychloupínacím šroubům a jednoduchý přístup ke všem součástem
- **Balení:** 1 obalová jednotka

N° CE 0085BR0266

MOŽNOSTI: viz konec kapitoly

VÝKONOVÉ KŘIVKY

Výkon ve výšce 400 m a 20 °C
Nižší výhřevnost: - zemního plynu H: 9,45 kWh/m³
zemní plyn L: 8,125 kWh/m³
Průtok plynu při 15°C, 1013 mbar

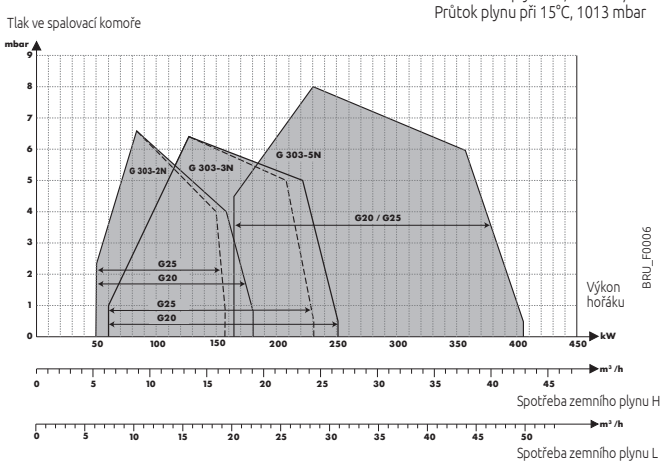

HLAVNÍ ROZMĚRY (mm a palce)

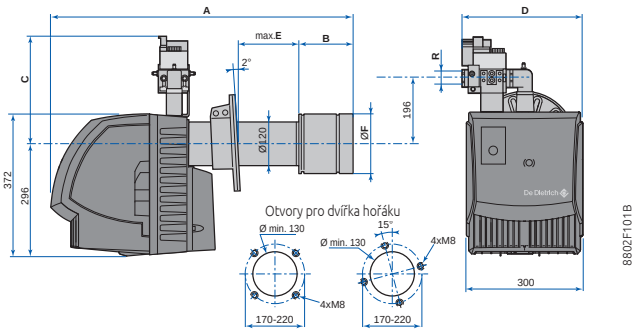

Rozměry (mm)	A	B	C	D	E	Ø F	R
G 303-2 N	798	156	310	356	190	215	Rp 3/4
G 303-3 N	830	188	330	370	190	215	Rp 1 1/4
G 303-5 N	938	216	330	370	170	245	Rp 1 1/4

DŮLEŽITÉ
- Nastavení hořáku musí provést instalační technik na základě konkrétních podmínek instalace.
- Výkon hořáku musí být přizpůsoben výkonu kotle, kterým má být vybaven, s přihlédnutím ke skutečnému užitečnému výkonu kotle.

TECHNICKÉ ÚDAJE

Kategorie plynu: I_{2R}

MODEL

			G 303-2 N	G 303-3 N	G 303-5 N
Počet stupňů			modulační	modulační	modulační
Tepelný výkon (na zemní plyn)		kW	55 - 180	60 - 250	165 - 405
Spotřeba	zemní plyn H	m³/h	5,82 - 19,05	6,35 - 26,46	17,46 - 42,85
při 15 °C 1 013 mbar	zemní plyn L	m³/h	6,77 - 22,15	7,38 - 30,77	20,30 - 49,85
Určeno pro kotle		GT	335, 336	337, 338	339, 430-8 a -9
Přednastavení (min/max výkon hořáku)		kW	65/130	90/200	200/300
Přednastavená spotřeba (min/max) (zemní plyn H)		m³/h	6,88/13,76	9,52/21,16	21,16/31,75
Akustický tlak ve vzdálenosti 1 m		dB[A]	67	68	69
Jmenovitý příkon motoru (230 V)		W	380	380	650 (1)
Hmotnost netto		kg	28,5	33	39

1) Pro motor hořáků s tepelným výkonem > 450 kW přivést samostatné elektrické napájení

MODEL

		G 303-2 N	G 303-3 N	G 303-5 N
Tlak zemního plynu	mbar	20/25/300	20/25/300	20/25/300
	Obj. č.	100004507	100004508	100004509

VOLITELNÉ PŘÍSLUŠENSTVÍ

PRO HOŘÁKY OLEJOVÉ M... A PLYNOVÉ G...

PŘÍSLUŠENSTVÍ

	BALENÍ	OBJ. Č.
Protipříruba pro M 300	-	602519
Konektor pro tlakový hořák - 7-pólový (1)	-	95317395
Konektor pro tlakový hořák - 4-pólový (1)	-	95317384

(1) k objednání přímo u autorizovaného servisu

PŘÍSLUŠENSTVÍ PLYNOVÝCH HOŘÁKŮ

PŘÍSLUŠENSTVÍ

	OBJ. Č.
Sada pro přestavbu na propan G 200 N	200001978
Sada ručního plynového ventilu G 1/2»	7724963

PŘÍSLUŠENSTVÍ

	BALENÍ	OBJ. Č.
Kontrola těsnosti VPS 504 (G 300 S/N)	-	88027302
Regulátor RWF55 s držákem(G 300 S/N)	MW1	7626036
Konektor pro hořák - 7-pólový(G 300 S/N)(G 300 N) (1)	-	95317395
Konektor pro hořák - 4-pólový (G 300 N)	-	95317384
Protipříruba (G 300 S/N)	-	602524

MW1

G300_Q0005

88027302

BR_Q0003

200001978

G300_Q0001

PŘÍPRAVA TEPLÉ VODY

05 SAMOSTATNÉ OHŘÍVAČE TEPLÉ VODY

BPB 150, 200, 300, 401 a 501 / BEPC 300 (150 až 500 l)	str. 62
BLC 150, 200, 300, 400 a 500 (150 až 500 l)	str. 63
B 650 až 3000 HR/MO HR (od 650 až 3 000 l)	str. 64
B 1500 až 3000 TH (od 1500 do 3 000 l)	str. 65
RSB 800 až 3000 HR/HS (od 800 do 3 000 l)	str. 66
RSB 1000 až 3000 THS DN 400 HS/HR (od 1000 do 3000 l)	str. 67
PSB 600 až 3000 HR/HS (od 550 do 3 000 l)	str. 68
BLC 200FV, BLC 300FV	str. 69

SAMOSTATNÉ OHŘÍVAČE TEPLÉ VODY

OHŘÍVAČE S MOŽNOSTÍ PŘIPOJENÍ NA VŠECHNY TYPY ZÁVĚSNÝCH A STACIONÁRNÍCH KOTLŮ

BPB 150, 200, 300, 401 a 501 / BEPC 300

150 až 500 l

Samostatné ohřívače pro přípravu teplé vody, modely „Performance“

- Nádoba z ocelového plechu se smaltovanou vrstvou splňující potravinářské požadavky, ochrana pomocí magnéziové anody
- Spirálový výměník o velké kapacitě ze smaltované oceli
- Boční kontrolní příruba DN 120 s teploměrem
- Vstup studené vody ve spodní části sloužící rovněž jako otvor pro vypouštění
- Izolace o tloušťce 75 mm z polyuretanové pěny (0 % CFC – chlor-fluorovaných uhlovodíků) vstřikované přímo do pláště
- Hladký plášť z plastu ABS, víko z plastu ABS šedé barvy
- **Balení:** 1 obalová jednotka

HLAVNÍ ROZMĚRY (mm a palce)

① Výstup teplé vody G 1
② Cirkulace TV G 3/4
③ Vstup do výměníku G 1d
④ Jímka čidla TV o vnitřním ø 16,1 mm
⑤ Výstup z výměníku G 1
⑥ Vstup studené vody a otvor pro vypuštění G 1
⑦ Teploměr
⑧ Magnéziová anoda
(1) Nastavitelné nožky od 19 do 29 mm
(2) Pro modely 300 litrů

	BPB					BEPC
	150	200	300	401	501	300
A	964	1234	1754	1642	1760	1738
B	70	70	70	66	71	70
C	282	282	282	282	283	237
E	612	747	972	972	1152	1192
F	692	910	1262	1220	1348	912
G	844	1114	1634	1509	1618	1634
Ø H	660	660	660	760	810	600

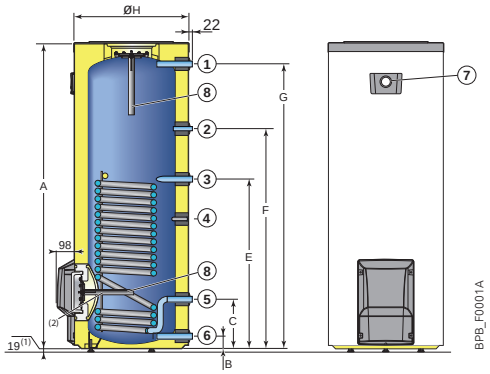

TECHNICKÉ ÚDAJE

Maximální provozní teplota: - primární (výměník): 110 °C
- sekundární (zásobník): 95 °C

Maximální provozní tlak: - primární (výměník): 10 bar
- sekundární (zásobník): 10 bar

MODEL

		BPB 150	BPB 200	BPB 300	BPB 401	BPB 501	BEPC 300
Objem zásobníku	l	145	195	290	385	485	290
Teplosměnná plocha výměníku	m²	0,84	1,20	1,70	2,20	3,10	2,5
Objem výměníku	l	5,6	8,1	11,4	14,8	20,8	16,7
Jmenovitý průtok kapaliny (primární)	m³/h	3	3	3	3	3	3
ΔP primárního okruhu s jmenovitým průtokem	kPa	12	14	17	20	26	21
Výkon výměníku při ΔT = 35 K (1)	kW	29	39	54	68	86	78
Množství TV za hodinu při ΔT = 35 K (1)	l/h	710	960	1330	1670	2110	1930
Množství TV za hodinu při ΔT = 35 K (1)	l/10 min	250	340	520	670	800	530
Koeficient tepelých ztrát (UA_S)	W/K	1,02	1,20	1,48	1,55	1,82	1.85
Klidová tepelná ztráta při ΔT = 45 K Qpr	kWh/24h	1,1	1,3	1,6	1,68	1,97	2,0
Hmotnost bez vody	kg	57	74	99	134	161	110

(1) Teplota studené vody: 10 °C, teplota primárního vstupu: 80 °C, teplota výstupu teplé vody: 45 °C (2) Teplota studené vody: 10 °C, teplota primárního vstupu: 80 °C

MODEL

	BPB 150	BPB 200	BPB 300	BPB 401	BPB 501	BEPC 300
Balení	EC609	EC610	EC611	EC790	EC795	ER615
Obj. č.	100018093	100018094	100018095	7682199	7682313	7620661

PŘÍSLUŠENSTVÍ A DOPLŇKY

PŘÍSLUŠENSTVÍ

	BALENÍ	OBJ. Č.
Regulace SLA2 pro nabíjecí čerpadlo TV	EC320	100007832
Sada pro připojení ohřívače BPB/BLC s kotlem:		
• GT 224, 225	EA117	100007835
• GT 226 až 228	EA118	100007836
• Evodens Pro a Elidens	EA121	100007827
Sada pro připojení ohřívače BPB/BLC 150 až 300 litrů k tepelnému čerpadlu Alezio	EH149	100015468

DOPLŇKY

	BALENÍ	OBJ. Č.
Sada Titan Active System® pro solární výměník připojený ke kotli, který je vybaven panelem umožňující řízení TAS (až do 300 l)	EC431	100010652
Anoda s autoadaptivním napájením pro BPB 150 až 300 litrů	AJ38	89757752
Anoda s autoadaptivním napájením pro BPB 401 až 501	AM7	89608920
Sada elektrické vložky od 1,7 do 5,3 kW pro BPB	EC740	7628986

EC320

AM7

EC740

SAMOSTATNÉ OHŘÍVAČE TEPLÉ VODY

OHŘÍVAČE S MOŽNOSTÍ PŘIPOJENÍ NA VŠECHNY TYPY ZÁVĚSNÝCH A STACIONÁRNÍCH KOTLŮ

EASYLIFE

BLC 150, 200, 300, 400 a 500

150 až 500 l

Samostatné ohřívače pro přípravu teplé vody, modely „Comfort"

- Nádoba z ocelového plechu se smaltovanou vrstvou splňující potravinářské požadavky, ochrana pomocí magnéziové anody
- Spirálový výměník ze smaltované oceli
- Boční kontrolní kryt DN 120
- Vstup studené vody a otvor pro vypuštění ve spodní části
- Izolace o tloušťce 50 mm z polyuretanové pěny (0 % CFC – chlor-fluorovaných uhlovodíků) vstřikované přímo do pláště
- Pevný plášť z plastu ABS a potah v bílém provedení
- **Balení**: 1 obalová jednotka

HLAVNÍ ROZMĚRY (mm a palce)

① Výstup teplé vody G 1
② Cirkulace TV G 3/4
③ Vstup do výměníku G 1
④ Jímka pro čidlo TV o vnitřním Ø 16,1 mm
⑤ Výstup z výměníku G 1
⑥ Vstup studené vody a otvor pro vypuštění G 1
⑧ Magnéziová anoda

G: Válcovitý vnější závit (ploché těsnění)
(1): Nastavitelné nožky od 19 do 29 mm
(2): Pro modely 400 až 500 litrů

	BLC 200	BLC 300	BLC 400	BLC 500
A	1214	1734	1622	1740
B	1114	1634	1509	1618
C	840	1142	1155	1213
D	657	747	836	896
G	70	70	61	71
Ø H	610	610	710	760

BLC 150

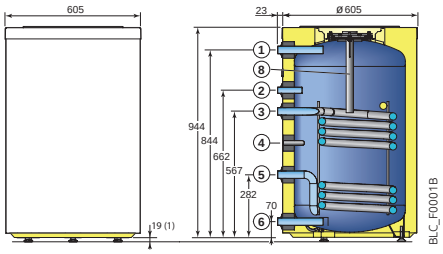

BLC 200, 300, 400 A 500

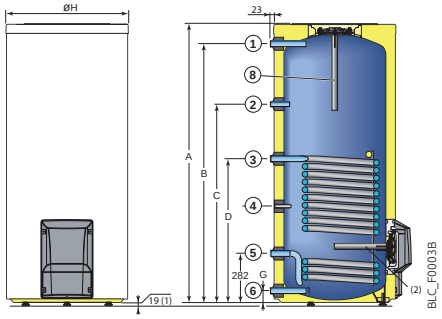

TECHNICKÉ ÚDAJE

Maximální provozní teplota: - primární (výměník): **110 °C**
- sekundární (zásobník): **95 °C**

Maximální provozní tlak: - primární (výměník): **10 bar**
- sekundární (zásobník): **10 bar**

MODEL

		BLC 150	BLC 200	BLC 300	BLC 400	BLC 500
Třída energetické účinnosti		B	C	C	C	C
Objem zásobníku	l	145	195	295	390	495
Teplosměnná plocha výměníku	m²	0,76	0,93	1,20	1,80	2,20
Objem výměníku	l	5,1	6,3	8,1	12,1	14,8
Jmenovitý průtok vody (primární strana)	m³/h	3	3	3	3	3
ΔP primárního okruhu s jmenovitým průtokem	kPa	11	12	13	17	20
Výkon výměníku při ΔT = 35 K (1)	kW	26	33	39	56	66
Množství TV za hodinu při ΔT = 35 K (1)	l/h	640	810	960	1375	1620
Množství TV za 10 min. při ΔT = 30 K (2)	l/10 min.	250	340	520	670	780
Koeficient tepelných ztrát (UA_S)	W/K	1,11	1,48	1,85	2,22	2,50
Klidová tepelná ztráta při ΔT = 45 K Qpr	kWh/24h	1,2	1,6	2,0	2,4	2,7
Hmotnost bez vody	kg	57	74	99	134	161

(1) Teplota studené vody: 10 °C, teplota primárního vstupu: 80 °C, teplota výstupu teplé vody: 45 °C (2) Teplota studené vody: 10 °C, teplota primárního vstupu: 80 °C

MODEL

	BLC 150	BLC 200	BLC 300	BLC 400	BLC 500
Balení	EC604	EC605	EC606	EC607	EC608
Obj. č.	100018088	100018089	100018090	100018091	100018092

PŘÍSLUŠENSTVÍ A DOPLŇKY

PŘÍSLUŠENSTVÍ

	BALENÍ	OBJ. Č.
Regulace SLA2 pro nabíjecí čerpadlo TV	EC320	100007832
Sada pro připojení ohřívače BLC s kotlem:		
• GT 224, 225	EA117	100007835
• GT 226 až 228	EA118	100007836
• Evodens Pro	EA121	100007827
Sada elektrické vložky od 1,7 do 5,3 kW pro ohřívače BPB	EC740	7628986
Sada Titan Active System® pro solární výměník připojený ke kotli, který je vybaven panelem umožňující řízení TAS (až do 300 l)	EC431	100010652

DOPLŇKY

	BALENÍ	OBJ. Č.
Anoda s autoadaptivním napájením pro BLC 150-300	AJ38	89757752
Anoda s autoadaptivním napájením pro BLC 400-500	AM7	89608920

EC320

EC740

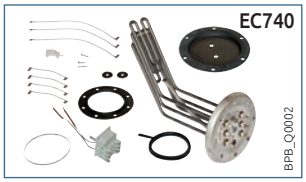

SAMOSTATNÉ OHŘÍVAČE TEPLÉ VODY

OHŘÍVAČE S MOŽNOSTÍ PŘIPOJENÍ NA VŠECHNY TYPY ZÁVĚSNÝCH A STACIONÁRNÍCH KOTLŮ

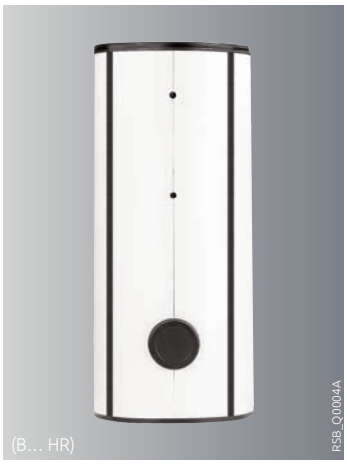

B 650 až 3000 HR/MO HR

od 650 až 3 000 l

Vysoce výkonné samostatné ohřívače vody s nepřímým ohřevem

- Zásobník z ocelového plechu s vrstvou smaltu, protikorozní ochrana pomocí magnéziových anod
- „Integrální antikorozní systém" pro B 650 až 3000
- Spirálový výměník z oceli se smaltovanou úpravou s vysokým obsahem křemičitého skla
- Izolace je dodávána ve 2 variantách:
  - Pevná izolace (HR) z polyesterových vláken o tloušťce 100 mm s vnějším povrchem z polystyrénu,
  - Pevná izolace (MO HR), hořlavost třídy MO, skelná vata o tloušťce 100 mm, potažená hliníkovým plechem
- Revizní otvor na boku
- **Balení:** 2 obalové jednotky

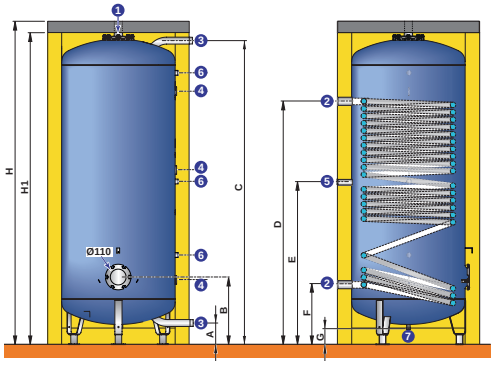

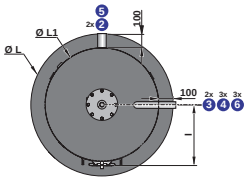

HLAVNÍ ROZMĚRY (mm a palce)

① Výstup teplé vody Rp 2"
② Vstup/výstup výměníku Rp 1" 6/4
③ Vstup/výstup SV/TV
④ Ponorná jímka Ø 6 mm
⑤ Cirkulace Rp 1"
⑥ Nátrubek pro ponornou jímku/anodu 3/4"
⑦ Vypouštěcí otvor se zátkou R 3/4"

B...	Ø ③	H	H1	Ø L	Ø L1	A	B	C	D	E	F	G	I
650	R 1"1/2	1796	1696	990	790	150	470	1588	1338	869	420	107	425
800	R 1"1/2	2107	2007	990	790	150	470	1899	1338	1025	420	107	425
1000	R 1"1/2	2323	2223	990	790	150	470	2115	1695	1133	420	107	425
1500	R 1"1/2	2061	1961	1300	1100	150	502	1799	1542	975	452	59	584
2000	R 1"1/2	2292	2192	1300	1100	150	502	2040	1542	1095	452	59	584
2500	R 2"	2086	1986	1600	1400	185	530	1740	1215	963	450	27	-
3000	R 2"	2248	2148	1600	1400	185	530	1902	1215	1044	450	27	-

TECHNICKÉ ÚDAJE

Maximální provozní teplota: - primární (výměník): 110 °C
- sekundární (zásobník): 95 °C

Maximální provozní tlak: - primární (výměník): 12 bar
- sekundární (zásobník) : 7 bar

MODEL

B... HR/MO HR		650	800	1000	1500	2000	2500		3000	
Třída energetické účinnosti		C	C	C	C	C	-		-	
Objem zásobníku	l	650	800	900	1505	1730	2500		2750	
Teplosměnná plocha výměníku	m²	4	4	4,4	5,5	5,5	5,5		5,5	
Objem výměníku	l	30,4	30,4	33,4	41,8	41,8	41,8		41,8	
Koeficient tepelných ztrát UA (HR)	W/K	2,5	2,8	2,9	3,4	3,8	4,1		4,6	
Koeficient tepelných ztrát UA (HS)	W/K	2,7	3,0	3,2	3,8	4,4	4,6		4,8	
▶ výkonové parametry TV (Δt primární = 15 K)										
Teplota na vstupu do výměníku	°C	70	70	70	70	70	70	80	70	80
Údaje při teplotě TV = 60 °C:										
- Max. výkon výměníku	kW	68	68	75	94	94	94	138	94	138
- Trvalé množství teplé vody	m³/h	1,2	1,2	1,3	1,6	1,6	1,6	2,4	1,6	2,4
- Tlaková ztráta výměníku	m v.s.	1,2	1,2	1,5	2,9	2,9	2,9	6,1	2,9	6,1
Údaje při teplotě TV = 45 °C :										
- Max. výkon výměníku	kW	100	100	110	138	138	138	182	138	182
- Trvalé množství teplé vody	m³/h	2,5	2,5	2,7	3,4	3,4	3,4	4,5	3,4	4,5
- Tlaková ztráta výměníku	m v.s.	2,4	2,4	3,0	6,1	6,1	6,1	10,2	6,1	10,2
Hmotnost bez vody	kg	275	290	327	423	460	565		644	

Teplota studené vody: 10 °C

MODEL

B... HR/MO HR		650	800	1000	1500	2000	2500	3000
Zásobník	Balení	AJ78	AJ79	AJ80	AJ81	AJ82	AJ83	AJ84
	Obj. č.	7650480	7650481	7650482	7650483	7650484	7650485	7650486
Pevná izolace (B...HR)	Balení	AJ94	AJ95	AJ97	AJ99	AJ101	AJ103	AJ105
	Obj. č.	7650496	7650497	7650499	7650502	7650506	7650508	7650511
Pevná izolace (B... MO HR) (požární klasifikace MO)	Balení	-	AJ141	AJ142	AJ143	AJ144	AJ145	AJ146
	Obj. č.	-	7650583	7650584	7650585	7650587	7650589	7650590
Pevná izolace HS (B...HS) (požární klasifikace M1)	Balení	-	AJ115	AJ117	AJ119	AJ121	AJ123	AJ125
	Obj. č.	-	7650534	7650554	7650558	7650561	7650563	7650566

PŘÍSLUŠENSTVÍ

PŘÍSLUŠENSTVÍ

	BALENÍ	OBJ. Č.
Ponorná jímka 1/2" (l = 350 mm)	AJ162	7651078
Stíněná elektrická topná spirála Ø 110 mm:		
• 9 kW/400 V	AJ164	7651086
• 15 kW/400 V	AJ165	7651088
• 30 kW/400 V	AJ166	7651116

PŘÍSLUŠENSTVÍ

	BALENÍ	OBJ. Č.
Teploměr	AJ32	89757746
Anoda s "autoadaptivním napájením"	AM7	89608920

SAMOSTATNÉ OHŘÍVAČE TEPLÉ VODY

OHŘÍVAČE S MOŽNOSTÍ PŘIPOJENÍ NA VŠECHNY TYPY ZÁVĚSNÝCH A STACIONÁRNÍCH KOTLŮ

B 1500 až 3000 TH

od 1500 do 3 000 l

přednosti produktu

Objem zásobníku až 3000 litrů

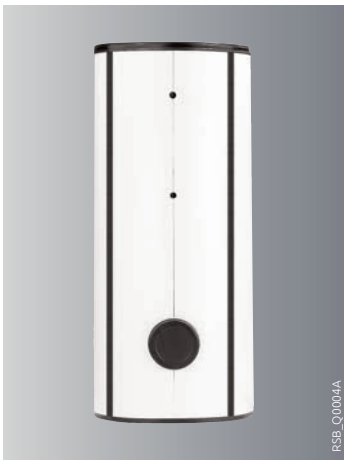

Vysoce výkonné nezávislé ohřívače teplé vody
- Nádrž ze smaltovaného ocelového plechu, ochrana magnéziovou anodou
- Výměník ve formě smaltované ocelové spirály
- Kryt je dostupný ve 2 verzích:
  - pevný plášť (MO HR), požární klasifikace MO, ze skelné vaty o tloušťce 100 mm, pokrytý hliníkovým plechem
  - flexibilní krytina (HS), minerální vlna tloušťky 100 mm, s vnějším pláštěm z PVC, požární odolnost M1
- Postranní otvor DN400
- **Balení:** 2 obalové jednotky

HLAVNÍ ROZMĚRY (mm a palce)

① Výstup teplé vody Rp 2"
② Vstup/výstup spirály Rp 1" 1/2
③ Vstup/výstup TV
④ Jímka Ø 6 mm
⑤ Cirkulace Rp 1"
⑥ Objímka pro jímku / anody 3/4"
⑦ Výpustní zátka R 3/4"

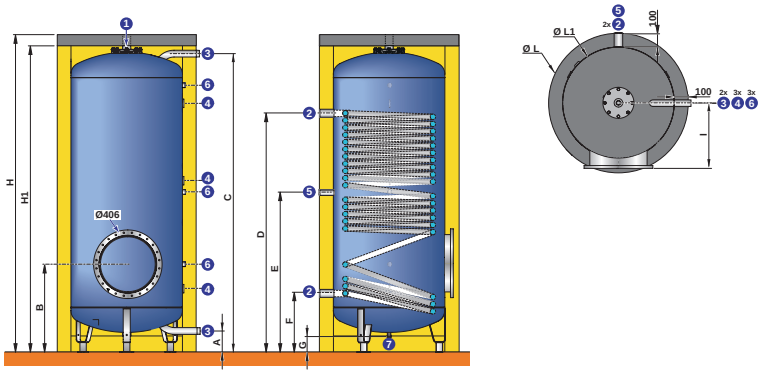

B...	Ø ③	H	H1	Ø L	Ø L1	A	B	C	D	E	F	G	I
1500	R 1"1/2	2011	1911	1300	1100	150	655	1799	1542	975	452	59	620
2000	R 1"1/2	2242	2142	1300	1100	150	683	2040	1542	1095	452	59	730
2500	R 2"	2036	1936	1600	1400	185	683	1740	1215	963	450	27	730
3000	R 2"	2198	2098	1600	1400	185	683	1902	1215	1044	450	27	730

TECHNICKÉ ÚDAJE

Maximální provozní teplota: - primární (výměník): 110 °C
- sekundární (zásobník): 95 °C

Maximální provozní tlak: - primární (výměník): 12 bar
- sekundární (zásobník) : 7 bar

MODEL

B... TH		1500	2000	2500		3000	
Třída energetické účinnosti		C	C	-		-	
Objem zásobníku	l	1505	1730	2500		2750	
Teplosměnná plocha výměníku	m²	5,5	5,5	5,5		5,5	
Objem výměníku	l	41,8	41,8	41,8		41,8	
Koeficient tepelných ztrát UA (HR)	W/K	3,4	3,8	4,1		4,6	
Koeficient tepelných ztrát UA (HS)	W/K	3,8	4,4	4,6		4,8	
▶ výkonové parametry TV (Δt primární = 15 K)							
Teplota na vstupu do výměníku	°C	70	70	70	80	70	80
Údaje při teplotě TV = 60 °C:							
- Max. výkon výměníku	kW	94	94	94	138	94	138
- Trvalé množství teplé vody	m³/h	1,6	1,6	1,6	2,4	1,6	2,4
- Tlaková ztráta výměníku	m v.s.	2,9	2,9	2,9	6,1	2,9	6,1
Údaje při teplotě TV = 45 °C :							
- Max. výkon výměníku	kW	138	138	138	182	138	182
- Trvalé množství teplé vody	m³/h	3,4	3,4	3,4	4,5	3,4	4,5
- Tlaková ztráta výměníku	m v.s.	6,1	6,1	6,1	10,2	6,1	10,2
Hmotnost bez vody	kg	423	460	565		644	

Teplota studené vody: 10 °C

MODEL

	B... TH	1500	2000	2500	3000
Nádrž (revizní poklop Ø 406 mm - otvor)	Obj. č.	7651829	7651830	7651831	7651832
Flexibilní plášť (B... TH DN400 HS) (požární odolnost M1)	Balení	AJ120	AJ122	AJ124	AJ126
	Obj. č.	7650560	7650562	7650564	7650567
Pevný plášť (B... TH DN400 M0 HR) (požární odolnost M0)	Balení	AJ149	AJ150	AJ151	AJ152
	Obj. č.	7650593	7650594	7650596	7650597

PŘÍSLUŠENSTVÍ

PŘÍSLUŠENSTVÍ

	BALENÍ	OBJ. Č.
Jímka 1/2" (délka350 mm)	AJ162	7651078
Teploměr	AJ32	89757746

PŘÍSLUŠENSTVÍ

	BALENÍ	OBJ. Č.
Pancéřovaná elektrická topná vložka instalovaná na přírubě, Ø 400 mm:		
• 9 kW/400 V	AJ167	7651117
• 15 kW/400 V	AJ168	7651120
• 30 kW/400 V	AJ169	7651122
Mastková elektrická topná vložka instalovaná na přírubě, Ø 400 mm:		
• 9 kW/400 V	AJ170	7651123
• 15 kW/400 V	AJ171	7651124
• 30 kW/400 V	AJ172	7651127

SAMOSTATNÉ OHŘÍVAČE TEPLÉ VODY

ZÁSOBNÍK TV **S VOLITELNOU ELEKTRICKOU TOPNOU VLOŽKOU**

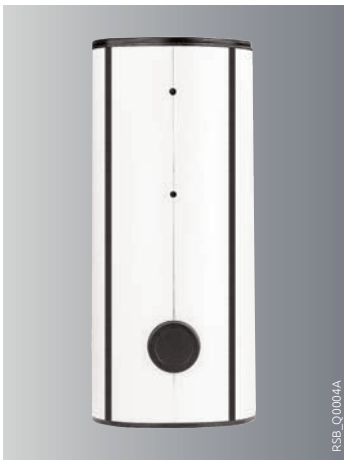

RSB 800 až 3000 HR/HS

zásobník TV **od 800 do 3 000 l**

přednosti produktu

Objem zásobníku až 3000 litrů

Silný smaltovaný ocelový zásobník TV

- Smaltovaný povrch speciálně přizpůsobený požadavkům solárního ohřevu vody, která může mít velmi vysoké teploty
- Ochranná magnéziová anoda
- Boční revizní vstup DN 110
- 1" 1/2 vstup pro elektrickou topnou vložku
- Držák čidla pro ideální umístění čidla podle potřeby
- Volitelná elektrická topná vložka
- Kryt je k dispozici ve 3 verzích:
  - pevná izolace (HR) z polyesterových vláken o tloušťce 100 mm s vnější vrstvou z polystyrolu
  - Flexibilní opláštění (HS), požární odolnost M1, izolace z minerální vlny o tloušťce 100 mm s vnějším pláštěm z PVC
  - Pevné opláštění (M0 HR), požární odolnost M0 pro RSB 800, izolace ze skelné vaty o tloušťce 100 mm, potažena hliníkovou fólií
- **Balení:** 2 obalové jednotky

HLAVNÍ ROZMĚRY (mm a palce)

① ③ Vstup/výstup TUV
② Cirkulace Rp 1"
④ Teploměrná jímka Ø 6 mm
⑤ Jímka (trubka) 1/2" (teploměr)
⑥ Objímka pro jímku / 3/4" anody
⑦ Vypouštění se zátkou R 3/4"
⑧ Výstup TUV / proplach Rp 2

R: vnější závit
Rp: vnitřní závit

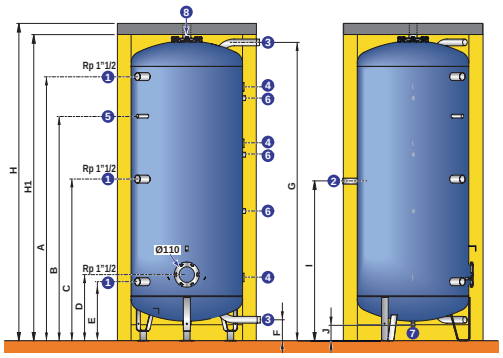

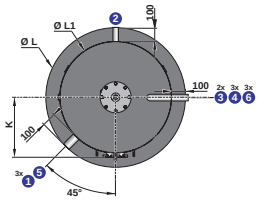

PREP_F0003

RSB…HR (mm)	Ø ③	H	H1	Ø L	Ø L1	A	B	C	D	E	F	G	I	J	K
800	R 1"1/2	2055	1955	990	790	1629	1303	976	470	420	150	1899	1025	107	425
1000	R 1"1/2	2271	2171	990	790	1873	1593	1147	470	420	150	2115	1133	107	425
1500	R 1"1/2	2011	1911	1300	1100	1502	1302	1002	502	452	150	1799	975	59	584
2000	R 1"1/2	2252	2152	1300	1100	1740	1418	1096	502	452	150	2040	1095	59	584
2500	R 2"	2033	2026	1600	1400	1446	1230	963	530	480	185	1740	963	27	733
3000	R 2"	2195	2098	1600	1400	1610	1339	1045	530	480	185	1902	1044	27	734

TECHNICKÉ ÚDAJE (TEPLÁ VODA)

Maximální provozní teplota : **95 °C** ⋮ Maximální pracovní tlak : **7 bar** ⋮

MODEL

RSB... HR/HS		800	1000	1500	2000	2500	3000
Třída energetické účinnosti		C	C	C	C	-	-
Objem zásobníků	l	800	1000	1500	2000	2500	3000
Koeficient tepelných ztrát UA (izolace HR/HS)	W/K	2,8/3	2,9/3,2	3,4/3,8	3,8/4,4	4,1/4,6	4,6/4,8
Hmotnost	kg	255	265	340	372	450	541

MODEL

RSB... HR/HS		800	1000	1500	2000	2500	3000
Nádrž (revizní otvor Ø 110 mm)	Balení	AJ72	AJ67	AJ68	AJ69	AJ70	AJ71
	Obj. č.	7650474	7650469	7650470	7650471	7650472	7650473
Pevná izolace (RSB…HR)	Balení	AJ95	AJ97	AJ99	AJ101	AJ103	AJ105
	Obj. č.	7650497	7650499	7650502	7650506	7650508	7650511
Měkká izolace (RSB…HS) (požární klasifikace M1)	Balení	AJ115	AJ117	AJ119	AJ121	AJ123	AJ125
	Obj. č.	7650534	7650554	7650558	7650561	7650563	7650566
Tuhá izolace (RSB 800 M0 HR) (požární klasifikace M0)	Balení	AJ141	-	-	-	-	-
	Obj. č.	7650583	-	-	-	-	-

PŘÍSLUŠENSTVÍ

PŘÍSLUŠENSTVÍ

	BALENÍ	OBJ. Č.
Krytá el. topná vložka pro přírubu 1" 1/2 (AJ163):		
• 6 kW/400 V	AJ36	89757750
• 9 kW/400 V (≥ 1 500 l)	AJ47	100019313
Boční příruba Ø 110 mm s 1"1/2 koncovkou	AJ163	7651082
Teploměrná jímka 1/2" (délka 350 mm)	AJ162	7651078

PŘÍSLUŠENSTVÍ

	BALENÍ	OBJ. Č.
Pancéřovaná elektrická topná vložka namontovaná na přírubě. Ø 110		
• 9 kW/400 V	AJ164	7651086
• 15 kW/400 V	AJ165	7651088
• 30 kW/400 V	AJ166	7651116
Teploměr	AJ32	89757746

SAMOSTATNÉ OHŘÍVAČE TEPLÉ VODY

ZÁSOBNÍK TV **S VOLITELNOU ELEKTRICKOU TOPNOU VLOŽKOU**

RSB 1000 až 3000 THS DN 400 HS/HR

zásobník TV **od 1000 do 3000 l**

přednosti produktu

Dobře přístupný servisní otvor

Silný smaltovaný ocelový zásobník TV
- Smaltovaný povrch speciálně přizpůsobený požadavkům solárního ohřevu vody, který může mít velmi vysoké teploty
- Ochrana magnéziovou anodou
- Boční revizní kryt DN 400,
- Krytá el. topná vložka instalovaná na přírubě Ø 400 mm, volitelně
- Držák čidla pro ideální umístění čidla podle potřeby
- Volitelná elektrická topná vložka
- **Kryt je k dispozici ve 2 verzích:**
  - pevná izolace (HR) z polyesterových vláken o tloušťce 100 mm s vnější vrstvou z polystyrolu pevné opláštění (M0 HR), požární odolnost M0 pro RSB
  - 800, izolace ze skelné vaty o tloušťce 100 mm, potažena hliníkovou fólií
- **Balení:** 2 obalové jednotky

HLAVNÍ ROZMĚRY (mm a palce)

① ③ Vstup/výstup TV
② Cirkulace Rp 1"
④ Teploměrná jímka Ø 6 mm
⑤ Jímka (trubka) 1/2" (teploměr)
⑥ Objímka pro jímku 3/4" anody
⑦ Vypouštění se zátkou R 3/4"
⑧ Výstup TV / proplach Rp 2
R: vnější závit
Rp: vnitřní závit

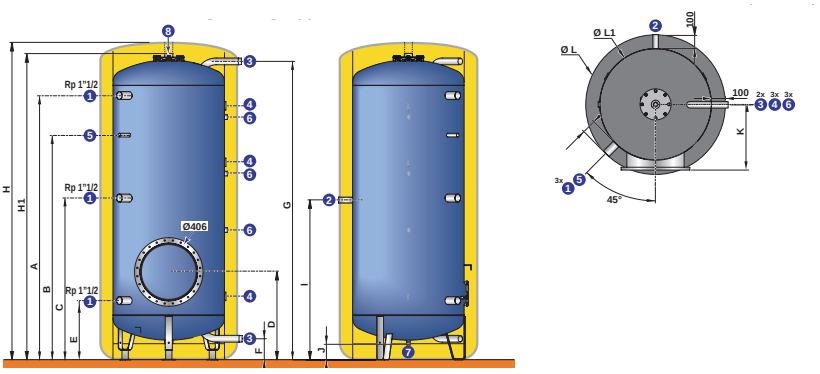

RSB…THS 400	Ø ③	H	H1	Ø L	Ø L1	A	B	C	D	E	F	G	I	J	K
1000	R 1"1/2	2271	2171	990	790	1873	1593	1147	623	420	150	2115	1133	107	465
1500	R 1"1/2	2011	1911	1300	1100	1502	1302	1002	655	452	150	1799	975	59	620
2000	R 1"1/2	2252	2152	1300	1100	1740	1418	1096	655	452	150	2040	1095	59	620
2500	R 2"	2033	2026	1600	1400	1446	1230	963	683	480	185	1740	963	27	730
3000	R 2"	2195	2098	1600	1400	1610	1339	1045	683	480	185	1902	1044	27	730

TECHNICKÉ ÚDAJE (TEPLÁ VODA)

Maximální provozní teplota : **95 °C** ⋮ Maximální pracovní tlak : **7 bar** ⋮

MODEL

RSB... THS DN 400		1000	1500	2000	2500	3000
Třída energetické účinnosti		C	C	C	-	-
Objem zásobníků	l	1000	1500	2000	2500	3000
Koeficient tepelných ztrát UA (izolace HR/HS)	W/K	2,9/3,2	3,4/3,8	3,8/4,4	4,1/4,6	4,6/4,8
Hmotnost	kg	260	340	375	450	540

MODEL

RSB... THS DN 400		1000	1500	2000	2500	3000
Nádrž (revizní otvor Ø 406 mm - otvor)	Balení	AJ73	AJ74	AJ75	AJ76	AJ77
	Obj. č.	7650475	7650476	7650477	7650478	7650479
Měkká izolace (RSB…THS DN400 HS) (požární klasifikace M1)	Balení	AJ118	AJ120	AJ122	AJ124	AJ126
	Obj. č.	7650555	7650560	7650562	7650564	7650567
Tuhá izolace (RSB ... THS DN400 M0 HR) (požární klasifikace M0)	Balení	AJ148	AJ149	AJ150	AJ151	AJ152
	Obj. č.	7650592	7650593	7650594	7650596	7650597

PŘÍSLUŠENSTVÍ

PŘÍSLUŠENSTVÍ

	BALENÍ	OBJ. Č.
Teploměrná jímka 1/2" (délka 350 mm)	AJ162	7651078
Teploměr	AJ32	89757746

PŘÍSLUŠENSTVÍ

	BALENÍ	OBJ. Č.
• Stíněná elektrická topná vložka namontovaná v přírubě, Ø 400 mm:		
- 9 kW/400 V	AJ167	7651117
- 15 kW/400 V	AJ168	7651120
- 30 kW/400 V	AJ169	7651122
• Mastková elektrická topná vložka namontovaná na přírubě Ø 400 mm:		
- 9 kW/400 V	AJ170	7651123
- 15 kW/400 V	AJ171	7651124
- 30 kW/400 V	AJ172	7651127

SAMOSTATNÉ OHŘÍVAČE TEPLÉ VODY

AKLUMULAČNÍ ZÁSOBNÍK **PRO PRIMÁRNÍ ZÁSOBOVÁNÍ TEPLÉ VODY**

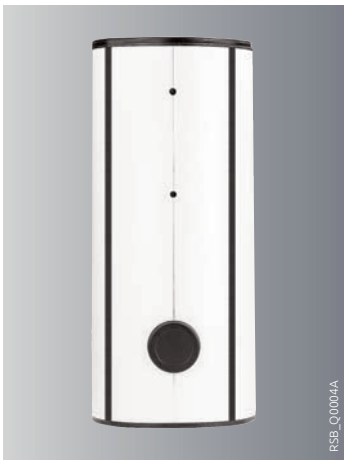

PSB 600 až 3000 HR/HS

zásobník TV **od 550 do 3 000 l**

přednosti produktu

Vyrovnávací paměť pro kombinaci biomasa/solár

Akumulační nádrž ze silného plechu
- Vnitřní černý antikorozní nátěr
- Více přípojných míst pro jeden nebo více kotlů a
- topných okruhů
- **Kryt je dostupný ve 2 verzích:**
  - pevná izolace (HR), vyrobená z polyesterových vláken o tloušťce 100 mm s polystyrolovým vnějším pláštěm
  - flexibilní izolace (HS), z minerální vlny o tloušťce 100 mm, s vnějším pláštěm z PVC, požární odolnost M1
- **Balení:** 2 obalové jednotky

HLAVNÍ ROZMĚRY (mm a palce)

① ② ③ Vstup/výstup akumulace
④ Jímka pro 1/2" teploměrnou jímku
⑤ Jímka (trubka) 1/2"
⑥ Vstup vody Rp 2"

R: vnější závit
Rp: vnitřní závit
G: Vnější válcový závit
(těsnění plochým těsněním)

PSB 600 až 3 000

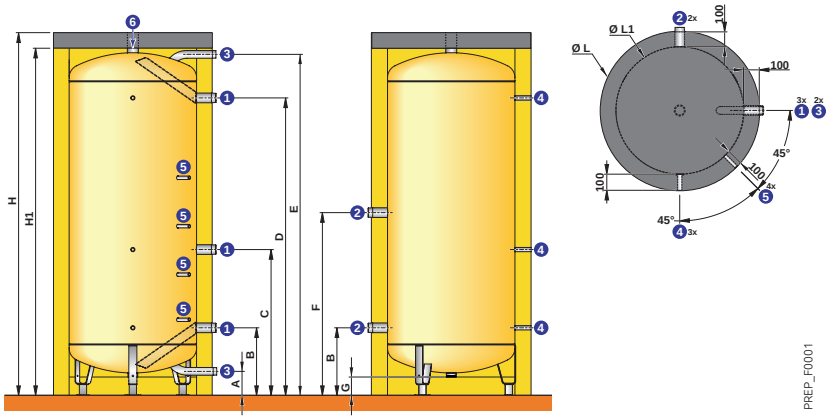

PSB…HR	Ø ① ②	Ø ③	H	H1	Ø L	Ø L1	A	B	C	D	E	F	G
600	R 1"1/2	R 1"1/2	2111	2011	830	630	150	420	852	1713	1985	981	128
800	R 1"1/2	R 1"1/2	1940	1840	990	790	150	420	790	1532	1802	981	115
1000	R 2"	R 1"1/2	2253	2153	990	790	150	420	905	1845	2115	1134	115
1500	R 2"	R 1"1/2	1985	1885	1300	1100	150	452	804	1497	1799	962	67
2000	R 2"	R 1"1/2	2226	2126	1300	1100	150	452	881	1738	2040	1062	67
2500	R 2"1/2	R 2"	2013	1913	1600	1400	185	480	790	1445	1740	990	17
3000	R 2"1/2	R 2"	2175	2075	1600	1400	187	480	856	1607	1902	990	18

TECHNICKÉ ÚDAJE

Maximální pracovní tlak: **5 bar**

Maximální provozní teplota: **95 °C**

MODEL

PSB... HR/HS		600	800	1000	1500	2000	2500	3000
Třída energetické účinnosti		C	C	C	C	C	-	-
Objem zásobníků	l	550	750	1000	1500	2000	2500	3000
Koeficient tepelných ztrát UA (izolace HR/HS)	W/K	2,5/2,7	2,8/3	2,9/3,2	3,4/3,8	3,8/4,4	4,1/4,6	4,6/4,8
Hmotnost	kg	120	150	170	335	360	450	480

MODEL

PSB... HR/HS		600	800	1000	1500	2000	2500	3000
Akumulace	Balení	AJ52	AJ53	AJ54	AJ55	AJ56	AJ57	AJ58
	Obj. č.	7650454	7650455	7650456	7650457	7650458	7650459	7650460
Pevná izolace (HR)	Balení	AJ87	AJ88	AJ89	AJ90	AJ91	AJ92	AJ93
	Obj. č.	7650489	7650490	7650491	7650492	7650493	7650494	7650495
Flexibilní izolace (HS)	Balení	AJ107	AJ108	AJ109	AJ110	AJ111	AJ112	AJ113
	Obj. č.	7650513	7650514	7650526	7650527	7650528	7650529	7650532

PŘÍSLUŠENSTVÍ

PŘÍSLUŠENSTVÍ

	BALENÍ	OBJ. Č.
Teploměr	AJ32	89757746

OHŘÍVAČ TEPLÉ VODY S PŘÍPRAVOU PRO FOTOVOLTAICKÉ SOLÁRNÍ SYSTÉMY

OHŘÍVAČE **S MOŽNOSTÍ PŘIPOJENÍ KE KOTLŮM A S ELEKTRICKOU TOPNOU VLOŽKOU PRO PŘIPOJENÍ FOTOVOLTAICKÝCH SOLÁRNÍCH SYSTÉMŮ**

EASYLIFE

BLC 200FV, BLC 300FV

- Samostatné ohřívače pro přípravu teplé vody
- Balení 1 obalová jednotka Comfort
- Nádoba z ocelového plechu se smaltovanou vrstvou splňující
- potravinářské požadavky
- Ochrana pomocí magneziové sondy
- Spirálový výměník ze smaltované oceli
- Boční kontrolní kryt DN 120
- Vstup studené vody a otvor pro vypouštění ve spodní části
- Izolace o tloušťce 50 mm z polyuretanové pěny (0 % CFC chlorfluorovaných uhlovodíků) vstřikované přímo do pláště
- Pevný plášť z plastu ABS a potah v bílém provedení
- Elektrická topná vložka 1,7-5,3kW pro integraci fotovoltaických panelů

BLC 200FV, 300FV

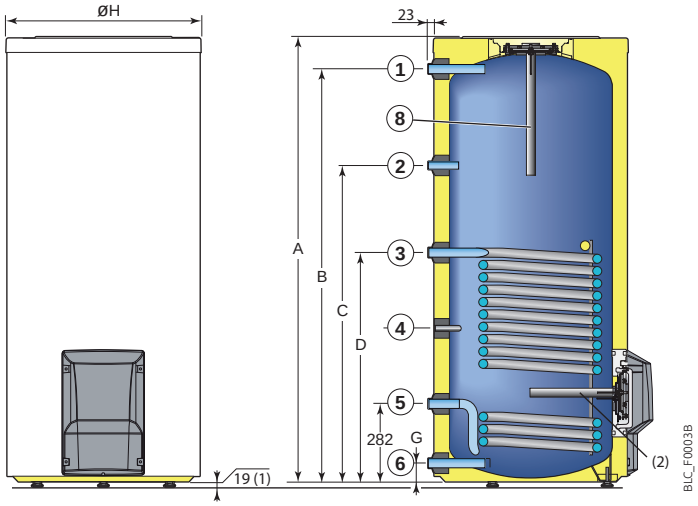

HLAVNÍ ROZMĚRY (mm a palce)

① Výstup teplé vody G 1
② Cirkulace TV G 3/4
③ Vstup do výměníku G 1
④ Jímka pro čidlo teplé vody o vnitřním Ø 16,1 mm
⑤ Výstup z výměníku G 1
⑥ Vstup studené vody a otvor pro vypuštění G 1
⑧ Magnéziová anoda

G: Válcovitý vnější závit (ploché těsnění)
(1): Nastavitelné nožky od 19 do 29 mm
(2): Pro modely 400 až 500 litrů

	BLC 200FV	BLC 300FV
A	1214	1734
B	1114	1634
C	840	1142
D	657	747
G	70	70
Ø H	610	610

TECHNICKÉ ÚDAJE

Maximální provozní teplota: - primární (výměník): **110 °C**
- sekundární (zásobník): **95 °C**

Maximální provozní tlak: - primární (výměník): **10 bar**
- sekundární (zásobník): **10 bar**

MODEL

		BLC 200FV	BLC 300FV
Třída energetické účinnosti		C	C
Objem zásobníku	l	195	295
Teplosměnná plocha výměníku	m²	0,93	1,20
Objem výměníku	l	6,3	8,1
Jmenovitý průtok vody (primární strana)	m³/h	3	3
ΔP primárního okruhu s jmenovitým průtokem	kPa	12	13
Výkon výměníku při ΔT = 35 K (1)	kW	33	39
Množství TV za hodinu při ΔT = 35 K (1)	l/h	810	960
Množství TV za 10 min. při ΔT = 30 K (2)	l/10 min.	340	520
Koeficient tepelných ztrát (UA_S)	W/K	1,48	1,85
Klidová tepelná ztráta při ΔT = 45 K Qpr	kWh/24h	1,6	2,0
Hmotnost bez vody	kg	74	99
Výkon elektrické topné vložky (3)	W	1,7-5,3 dle zapojení	1,7-5,3 dle zapojení

MODEL

	BLC 200FV	BLC 300FV
Balení	EC605	EC606
Obj. č.	100018089FV	100018090FV

(1) Teplota studené vody: 10 °C, teplota primárního vstupu: 80 °C, teplota výstupu teplé vody: 45 °C (2) Teplota studené vody: 10 °C, teplota primárního vstupu: 80 °C

(3) Elektrická topná vložka se instaluje místo krytu na plochou boční přírubu nádrže. Topná vložka umožňuje připojení 1f 230V až 3f 400V v závislosti na elektrickém zapojení kontaktů.

PŘÍSLUŠENSTVÍ A DOPLŇKY

PŘÍSLUŠENSTVÍ

	BALENÍ	OBJ. Č.
Regulace SLA2 pro nabíjecí čerpadlo TV	EC320	100007832
Sada pro připojení ohřívače BLC s kotlem:		
• GT 224, 225	EA117	100007835
• GT 226 až 228	EA118	100007836
• Evodens Pro	EA121	100007827
Sada pro připojení ohřívače BLC 150 až 300 litrů k tepelnému čerpadlu Alezio	EH149	100015468
Sada Titan Active System® pro solární výměník připojený ke kotli, který je vybaven panelem umožňující řízení TAS (až do 300 l)	EC431	100010652

DOPLŇKY

	BALENÍ	OBJ. Č.
Anoda s autoadaptivním napájením pro BLC 150-300	AJ38	89757752
Anoda s autoadaptivním napájením pro BLC 400-500	AM7	89608920

EC320

EC740

REGULACE

06 ŘEŠENÍ PŘIPOJENÍ & REGULACE

Diematic Evolution	str. 73
Diematic iSystem	str. 74
Diematic 3 a Diematic m3	str. 76
VM Diematic Evolution	str. 78

POZNÁMKY

PŘÍSLUŠENSTVÍ – REGULACE

OVLÁDACÍ PANEL **DIEMATIC EVOLUTION**

DIEMATIC EVOLUTION.

- Inteligentní prostorový regulátor SMART TC° je určen k připojení pomocí kabelu R-BUS. Umožňuje dálkové ovládání vytápění a ohřevu vody prostřednictvím aplikace, kterou si lze zdarma stáhnout, uživatelsky snadno použitelná s možností zpřístupnění její instalace servisnímu technikovi.
- Opravdový mozek kotle, řízený mikroprocesorem, panel DIEMATIC EVOLUTION obsahuje programovatelnou regulaci podle venkovní teploty. V podstatě se tento panel používá k ovládání až 3 okruhů 3-cestných ventilů a 2 zásobníků TV. Panel DIEMATIC EVOLUTION může řídit až 8 kotlů v kaskádě.
- Základní obrazovka se používá k informaci o aktuálním provozním stavu a jednoduché změně základních parametrů.
- Intuitivní přístup ke všem nastavením pomocí jediného otočného a potvrzovacího tlačítka. Barevný displej s jasným textem. Vysvětlení každého parametru
  - Grafická a dynamická topná křivka
  - Snadná diagnostika poruchy díky jasnému textu
  - Předprogramovaný, nevyžaduje žádné předchozí nastavení.
  - Extrémně snadné použití, DIEMATIC EVOLUTION umožňuje velmi snadno kdykoli upravit teploty, programy a mnoho dalších parametrů.

MOŽNOSTI OVLÁDACÍHO PANELU DIEMATIC EVOLUTION

	BALENÍ	OBJ. Č.
8518Q022 **Čidlo teplé vody (délka 5 m)** Umožňuje přednostní regulaci teploty a programování přípravy teplé vody zásobníkovým ohřívačem.	AD212	100000030
GT220_Q0002 **Čidlo náběhu za směšovacím ventilem (délka 2,5 m)** Pro připojení 1. okruhu a 2. se směšovacím ventilem ke kotli vybavenému regulací DIEMATIC - Evolution jsou potřeba 1 nebo 2 čidla.	AD199	88017017
MCA_Q0013 **Deska + čidlo pro třetí směšovaný okruh (délka 2,5 m)** Slouží k ovládání směšovacího ventilu s elektromechanickým nebo elektrotermickýmmotorem. Deska se instaluje do rozvaděče DIEMATIC - Evolution a připojuje se zásuvnými konektory. DIEMATIC-Evolution může být rozšířen 1 možnost deska+čidlo", což umožňuje ovládat směšovací ventil v zóně C.	AD249	100013304
MCA_Q0012 **Systémové čidlo (délka 5 m)** Obsahuje 1 čidlo pro řízení vyrovnávací nádrže nebo kaskády se zařízením vybaveným panelem Diematic Evolution (kotel nebo tepelné čerpadlo nebo Diematic Evolution VM).	AD250	100013305
MCA_Q0150/ MCA_Q0149/MCA_Q0151 **AD308** **AD309** **AD310** **Kabel S-Bus (se zakončovacími odpory)** Umožňuje propojení mezi kotli v kaskádových instalacích		
• délka 1,5 m	AD308	7663618
• délka 12 m	AD309	7663561
• délka 20 m	AD310	7663619
MCA_Q0152 **AD321** **Zakončovací odpory S-BUS**	AD321	7688305
AD_Q0050 **FM46** **Venkovní čidlo:** Umožňuje řízení topných okruhu ekvitermně měřením venkovní teploty (standardně dodáván s MCA 160, Evodens, Evodens Pro, Elidens C140 a Alezio S V 200)	FM46	85757741
TH_Q0001 **AD337** TH_Q0002 **AD338** **Programovatelný pokojový termostat** Tento termostat reguluje vytápění podle několika provozních režimů: **AUTOMATICKY**: v závislosti na časovém programování se požadovaná teplota automaticky mění z Comfort na Economy a naopak. Je také možné zůstat v trvalém Komfortu, trvalém Utlumu nebo trvalé protimrazové ochraně; **ABSENT**: tento režim se používá k nastavení trvalé teploty mezi 5° a 15°; **MANUAL**: tento režim se používá pro přepnutí z komfortního na ekonomický (nebo naopak) až do další změny programu. ; **STOP**: tento režim se používá k zastavení požadavku na vytápění například v létě.	AD337 (filaire) ou AD338 (sans fils)	7768817 7768818
8801Q003 **AD140** **Neprogramovatelný pokojový termostat** Tento pokojový termostat reguluje pokojovou teplotu mezi 6 a 30°C spínáním kotle	AD140	88017859
SMARTTC_Q007 **AD324** **SMART TC° inteligentní prostorový regulátor (kabelový R-BUS)** Připojený pokojový termostat SMART TC° je určen k připojení pomocí kabelu R-BUS. Umožňuje dálkové ovládání vytápění a ohřevu vody prostřednictvím aplikace, kterou si lze zdarma stáhnout, uživatelsky snadno použitelná s možností zpřístupnění instalace servisnímu technikovi.	AD324	7691375

PŘÍSLUŠENSTVÍ – REGULACE

OVLÁDACÍ PANEL **DIEMATIC ISYSTEM**

DIEMATIC ISYSTEM

- Opravdový mozek kotle, řízený mikroprocesorem, ovládací panel DIEMATIC iSystem obsahuje programovatelnou regulaci podle venkovní teploty. V podstatě se tento panel používá k ovládání až 2 směšovaných okruhů, 1 přímého okruhu a 1 zóny teplé vody.
- Panel DIEMATIC iSystem může řídit až 10 kotlů v kaskádě.
- Přímý intuitivní přístup ke všem nastavením.
  - Velký LCD displej, s víceřádkovým textovým displejem (např. srozumitelné vysvětlení nastavovaných parametrů), zobrazení křivky vytápění v grafické podobě, diagnostická pomůcka díky displeji teplotní křivky a historii nejnovějších chyb v jejich kontextu,
  - Tlačítka pro volbu provozních režimů, teplot, přístup k programům a nastavování parametrů, doplněná jednoduchým otočným ovladačem pro úpravu nebo potvrzení nastavených hodnot a listování v menu.

PŘÍSLUŠENSTVÍ PRO DIEMATIC ISYSTEM

		BALENÍ	OBJ. Č.
8518Q022	**Čidlo teploty teplé vody (5 m)** Umožňuje regulaci s předností teploty a programování přípravy teplé vody pomocí akumulačního zásobníku.	AD212	100000030
GT220_Q0002	**Čidlo pro 1. směšovaný okruh (2,5 m)** Toto čidlo je potřeba pro zapojení prvního směšovaného okruhu ke kotli vybavenému ovládacím panelem DIEMATIC iSystem.	AD199	88017017
MCA_Q0013	**El. deska + čidlo pro 1 směšovaný okruh (2,5 m)** Umožňuje ovládání směšovacího ventilu s elektromechanickým nebo elektrotermickým motorem. Deska se implantuje do panelu DIEMATIC iSystem a připojuje se pomocí konektorů. DIEMATIC iSystem je schopen přijmout 1 volbu „el. deska + čidlo“, což mu umožní ovládání jednoho dalšího směšovacího ventilu.	AD249	100013304
CALENTA_Q0005 8666Q172A	**Interaktivní dálkové ovládání CDI Diematic iSystem** **Rádiové dálkové ovládání CDR Diematic iSystem** (bez rádiového vysílače) **Rádiový modul kotle (vysílač)** Umožňují nastavit odchylku od parametrů, nastavených na panelu DIEMATIC iSystem, a to přímo z místnosti, ve které jsou instalovány. Kromě toho umožňují automatickou adaptaci topné křivky toho konkrétního okruhu(jedno ovládání CDI D. iSystem nebo CDR D. iSystem na okruh). V případě rádiového dálkového ovládání CDR D. iSystem jsou data přenášena rádiovými vlnami z místa jeho instalace až do panelu vysílače/přijímače (balení AD252), umístěného v blízkosti kotle.	AD285 AD284 AD252	100018924 100018923 100013307
8575Q037	**Zjednodušené dálkové ovládání s čidlem prostorové teploty** Je schopno zajistit odchylku z místnosti své instalace od parametrů, nastavených na panelu DIEMATIC iSystem: • zrušení časového programu a změnu prostorové teploty. Kromě toho umožňuje automatickou adaptaci topné křivky toho konkrétního okruhu (1 zjednodušené dálkové ovládání na okruh).	FM52	85757747
8227Q020	**Propojovací kabel BUS (délka 12 m)** Kabel BUS umožňuje propojení 2 kotlů vybavených ovládacím panelem DIEMATIC iSystem v případě instalace v kaskádě, jakož i připojení regulátoru DIEMATIC VM iSystem nebo vysílače sítě dálkového ovládání.	AD134	88017851
8801Q022	**Mezimodulový propojovací kabel (délka 1,5 m)** Umožňuje propojení dvou nástěnných ovladačů VM DIEMATIC iSystem.	AD124	88017836
8199Q063	**Propojovací kabel (délka 40 m)** Je určen k výměně kabelů 12 m a 1 m, pokud se tyto kabely ukáží jako příliš krátké.	DB119	81997720

PŘÍSLUŠENSTVÍ – REGULACE

OVLÁDACÍ PANEL **DIEMATIC ISYSTEM**

DIEMATIC ISYSTEM

	BALENÍ	OBJ. Č.
Čidlo pro vyrovnávací nádrž: systém (délka 5 m) Obsahuje 1 čidlo pro řízení vyrovnávací nádrže s kotlem vybaveným ovládacím panelem DIEMATIC iSystem	AD250	100013305
Prodlužovací kabel BUS Toto příslušenství se používá pro vzájemné propojení dvou BUS kabelů, pokud jsou oba propojované kotle příliš daleko od sebe.	AD139	88017858
Bezdrátové venkovní čidlo **Modul rádiového kotle** (rádiový vysílač) Bezdrátové venkovní čidlo je k dispozici jako volitelná možnost pro instalace, kde by instalace kabelového venkovního čidla dodávaného s panelem DIEMATIC iSystem byla příliš složitá. Pokud se použije toto čidlo: • s kabelovým dálkovým ovládáním (AD285 nebo FM52) je nutné objednat také „Modul rádiového kotle“ • s rádiovým dálkovým ovládáním (AD284) již spojeným s „Modulem rádiového kotle“ (AD252) není ovládání 2. modulu nutné.	AD251 AD252	100013306 100013307
Ponorné čidlo s jímkou Ponorné čidlo NTC 147 je dodávána s připojovací krabicí IP 54 a s jímkou Ø 1/2“, užitečná délka pod hlavou 120 mm.	AD218	100004781

PŘÍSLUŠENSTVÍ – REGULACE

OVLÁDACÍ PANEL **DIEMATIC 3 A DIEMATIC M3**

DIEMATIC 3 A DIEMATIC-M3

- Skutečný mozek kotle, řízený mikroprocesorem, rozváděče DIEMATIC 3 a DIEMATIC-m3 mají zabudovanou programovatelnou regulaci podle venkovní teploty. V zásadě mohou tyto panely ovládat až 3 směšované topné okruhy a 1 zónu teplé vody. Panely DIEMATIC 3 a DIEMATIC m3 mohou řídit až 10 kotlů v kaskádě.
- 2 úrovně přístupu k nastavení: dvířka zavřená a dvířka otevřená
  - Podsvícený LCD displej s jasným zobrazením data, času a probíhajícího programu; zobrazení probíhajících provozních režimů pomocí explicitních symbolů,
  - Zavřená krytka: tlačítka pro volbu provozního režimu a nastavení teplot doplněná o 2 tlačítka pro nastavení + nebo -,
  - Otevřená krytka: Standardní nebo přizpůsobitelné klávesy pro výběr programu, výběr okruhu a rolování v nabídce pro přístup k nastavení.

MOŽNOSTI OVLÁDACÍHO PANELU DIEMATIC 3 A DIEMATIC M3

PRO VŠECHNY INSTALAČNÍ KONFIGURACE

	BALENÍ	OBJ. Č.
8518Q022 **Čidlo teplé vody (délka 5 m)** Umožňuje přednostní regulaci teploty a programování přípravy teplé vody zásobníkovým ohřívačem.	AD212	100000030
8575Q036 **Deska + čidlo pro 1 směšovací ventil (délka 2,5 m)** Slouží k ovládání směšovacího ventilu s elektromechanickým nebo elektrotermickým motorem. Deska se instaluje do regulátoru DIEMATIC 3 nebo DIEMATIC-m3 a připojuje se zásuvnými konektory. DIEMATIC 3 nebo DIEMATIC-m 3 lze osadit 1 nebo 2 možnostmi „deska + čidlo“, což umožňuje ovládat 1 nebo 2 směšovací ventily.	FM48	85757743
8666Q172A CALENTA_Q0005 **Interaktivní dálkové ovládání CDI D. iSystem a Interaktivní „rádiový“ modul dálkového ovládání CDR D. iSystem** (bez rádiového vysílače) **Modul kotle „Radio“ (vysílač)** Umožňují z místnosti, kde jsou instalovány, upravit požadavek pro DIEMATIC iSystem. Kromě toho umožňují vlastní přizpůsobení topné křivky příslušného okruhu (jeden CDI D. iSystem nebo CDR D. iSystem na okruh). V případě CDR D. iSystem jsou data přenášena rádiovými vlnami z místa jejich instalace do skříňky vysílače/přijímače (balení AD252) umístěné v blízkosti kotle.	AD285 AD284 AD252	100018924 100018923 100013307
8575Q037 **Zjednodušené dálkové ovládání s prostorovým čidlem** Z místnosti, kde je instalováno, umožňuje upravit požadavky pro panel DIEMATIC-m3: • přepnutí provozu a požadované hodnoty pokojové teploty. Navíc umožňuje adaptaci topné křivky příslušného okruhu (1 CDS na okruh).	FM52	85757747
8227Q020 **Čidlo teploty spalin (délka 5 m)** Umožňuje odečítání na displeji teplotu spalin a kontrolu čistoty teplosměnných ploch kotlového tělesa.V případě kaskádové instalace je možné pro každý kotel připojit spalinové čidlo.	FM47	85757742
AD251 AD_Q0050 **AD252** 8666Q172A **Bezdrátové venkovní čidlo** **Rádiový modul** (rádiový vysílač) Bezdrátové venkovní čidlo je k dispozici jako volitelná možnost pro instalace, kde by instalace kabelového venkovního čidla dodávaného s panelem DIEMATIC iSystem byla příliš složitá. Pokud se použije toto čidlo: • s kabelovým dálkovým ovládáním (AD285 nebo FM52) je nutné objednat také „Modul rádiového kotle“ • s rádiovým dálkovým ovládáním (AD284) již spojeným s „Modulem rádiového kotle“ (AD252) není ovládání 2. modulu nutné.	AD251 AD252	100013306 100013307

(1) U kotlů s integrovanou přípravou teplé vody je toto čidlo součástí dodávky a ceny.

PŘÍSLUŠENSTVÍ – REGULACE

OVLÁDACÍ PANEL **DIEMATIC 3 A DIEMATIC m3**

MOŽNOSTI OVLÁDACÍHO PANELU DIEMATIC 3 A DIEMATIC m3

	BALENÍ	OBJ. Č.
Čidlo zásobníku (délka 5 m) Obsahuje 1 čidlo TV a 1 čidlo topení pro řízení zásobníku s kotlem vybaveným ovládacím panelem DIEMATIC 3 pro všechny kotle vybavené ovládacím panelem DIEMATIC 3 nebo DIEMATIC-m3	AD160	88017887

+ POUZE PRO GT 220

	BALENÍ	OBJ. Č.
Elektronická deska 2 st./mod./MIX Tato deska se používá k ovládání kotle GT 220 D osazeného 2-stupňovým nebo modulačním hořákem. Zahrnuje také ovládání a programování okruhu s 3cestným směšovacím ventilem; snímač průtoku za ventilem (balení AD199) je však nutné objednat samostatně (volitelné).	AD217	100004294
Čidlo teploty náběhu za směšovacím ventilem (délka 2,5 m) Toto čidlo je nezbytné při použití „desky 2 st./mod./MIX" k ovládání 1 okruhu se směšovacím ventilem.	AD199	88017017

+ PRO GT 330/430/530, C 230 ECO A GTU C 330

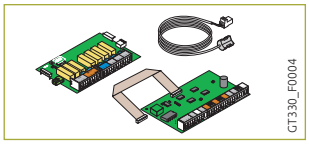

	BALENÍ	OBJ. Č.
Čidlo teploty náběhu za směšovacím ventilem (délka 2,5 m) Toto čidlo je nutné pro připojení 1. okruhu se směšovacím ventilem ke kotli osazenému ovládacím panelem DIEMATIC-m 3 v případě nepřítomnosti přímého okruhu (bez ventilu).	AD199	88017017
Reléová deska + čidlo pro 1. ventilový okruh Tento balíček je nutný pro připojení 1. okruhu se směšovacím ventilem ke kotli vybavenému ovládacím panelem K3 v rámci kaskádové instalace.	AD220	100004970
Pokojové čidlo Umožňuje z místnosti, kde je instalován, aktivovat funkci optimalizace spuštění komfortního období. Umožňuje vlastní přizpůsobení topné křivky příslušného okruhu (1 pokojové čidlo na okruh).	AD244	100012044

OSTATNÍ

	BALENÍ	OBJ. Č.
Propojovací kabely BUS		
• délka 1,5 m	AD124	88017836
• délka 12 m	AD134	88017851
• délka 40 m, tento stíněný kabel je určen k náhradě 12 m BUS kabelu (balení AD134), když se ukáže, že je příliš krátký.	DB119	81997720

Propojovací konektor BUS Toto příslušenství se používá pro vzájemné propojení dvou BUS kabelů, pokud jsou oba propojované kotle příliš daleko od sebe.	AD139	88017858

Ponorné čidlo s jímkou Ponorné čidlo NTC 147 je dodávána s připojovací krabicí IP 54 a s jímkou Ø 1/2", užitečná délka pod hlavou 120 mm.	AD218	100004781

PŘÍSLUŠENSTVÍ – REGULACE

NÁSTĚNNÝ REGULÁTOR **VM DIEMATIC EVOLUTION**

VM DIEMATIC EVOLUTION

Elektronický regulátor VM DIEMATIC EVOLUTION integrovaný v nástěnné krabici, umožňuje ovládání a regulaci 3 topných okruhů a 2 okruhů TV, každý z topných okruhů může být přímý okruh nebo okruh s motorickým 3cestným směšovacím ventilem 230 V.

- Je možné propojit až 8 ovladačů VM DIEMATIC EVOLUTION a vytvořit tak četné kombinace bez ohledu na typ instalace:
  - VM DIEMATIC EVOLUTION lze použít v kombinaci s kotli EVODENS, C 140 a C 340/640 pro řízení doplňkových topných a TV okruhů
  - VM DIEMATIC EVOLUTION lze integrovat ve spojení s jedním nebo více zdroji tepla vybavenými regulátorem DIEMATIC EVOLUTION
  - DIEMATIC EVOLUTION lze integrovat do systému DIEMATIC iSystem přes Modbus pouze jako slave. VM DIEMATIC EVOLUTION lze také samostatně použít k regulaci topných okruhů a okruhů TV podle venkovní teploty (čidlo FM46 nutno objednat samostatně).
- **Může rovněž řídit kotle zapojené v kaskádě**:
  - vybavené ovládacím panelem DIEMATIC EVOLUTION
- VM DIEMATIC EVOLUTION má k dispozici rovněž jeden vstup 0-10V a může být nastaven na možnost dálkového ovládání.
- EVOLUTION VM DIEMATIC EVOLUTION má také vstup 0-10V, který lze nakonfigurovat pro vzdálené ovládání telefonem
- Rozměry: délka: 320 mm, výška: 260 mm, hloubka: 130 mm
- Krytí: IP 21 - Oboustranné pantové dveře, uzamykatelné a plombovatelné

MODEL

	VM DIEMATIC EVOLUTION
Balení č.	AD315
Obj. č.	7676561

PŘÍSLUŠENSTVÍ NÁSTĚNNÉHO MODULU VM DIEMATIC EVOLUTION

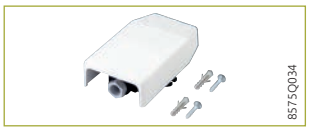

	BALENÍ	OBJ. Č.
Venkovní čidlo	FM46	85757741
Čidlo teplé vody (délka 5 m) Umožňuje přednostně regulaci teploty a programování přípravy teplé vody pomocí akumulačního ohřívače.	AD212	100000030
Čidlo náběhu za směšovacím ventilem (délka 2,5 m) Pro připojení 1. okruhu a 2. se směšovacím ventilem ke kotli vybavenému regulátorem DIEMATIC - Evolution jsou potřeba 1 nebo 2 čidla	AD199	88017017
Systémové čidlo (délka 5 m) Obsahuje 1 čidlo pro řízení teploty ve vyrovnávacím zásobníku s kotlem vybaveným nástěnnou regulací VM DIEMATIC EVOLUTION. Může sloužit i jako čidlo výstupní teploty z kaskády.	AD250	100013305
Drátový programovatelný pokojový termostat **Bezdrátový programovatelný pokojový termostat** Tyto termostaty zajišťují regulaci vytápění podle několika provozních režimů: **Automatický:** v závislosti na časovém programování se cílová teplota automaticky přepne z komfortní na útlumovou a naopak. Rovněž je možné trvale zachovat komfortní režim, útlumový režim nebo protimrazový režim. **Nepřítomnost:** tento režim umožňuje nastavit stálou teplotu mezi 5 a 15 °C. **Ruční:** tento režim umožňuje přepnout z komfortního na ekonomický (nebo naopak) až do další změny programu. **Stop:** tento režim umožňuje zastavit požadavek na vytápění, např. v létě. Kabelový programovatelný prostorový termostat Napájení z baterií – regulační třída IV Bezdrátový programovatelný bezdrátový pokojový termostat Napájení z baterií – regulační třída IV V souladu s ekosystémem Delta Dore (Tydom)	AD337 (s drátem) nebo AD338 (bezdrátový)	7768817 7768818
El. deska + čidlo pro 1 směšovaný topný okruh (délka 2,5 m) Umožňuje řízení směšovacího ventilu s elektromechanickým nebo termickým pohonem 230 V. Deska se montuje do panelu DIEMATIC EVOLUTION a připojí pomocí konektorů. Modul VM DIEMATIC EVOLUTION umožňuje připojení 1 ks této sady.	AD249	100013304
Inteligentní prostorový regulátor SMART TC° (R-BUS drátový) PSMART TC° připojený pokojový termostat (kabelový R-BUS) Připojený pokojový termostat SMART TC° je určen k připojení pomocí kabelu R-BUS. Umožňuje dálkové ovládání vytápění a ohřevu vody prostřednictvím aplikace, kterou si lze zdarma stáhnout, uživatelsky snadno použitelná s možností zpřístupnění její instalace servisnímu technikovi.	AD324	7691375

PŘÍSLUŠENSTVÍ – REGULACE

NÁSTĚNNÝ REGULÁTOR **VM DIEMATIC EVOLUTION**

PŘÍSLUŠENSTVÍ NÁSTĚNNÉHO MODULU VM DIEMATIC EVOLUTION (POKRAČOVÁNÍ)

	BALENÍ	OBJ. Č.
Kabel S-BUS (se zakončovacími odpory) Kabel S-BUS umožňuje propojení mezi 2 kotli vybavenými panelem DIEMATIC EVOLUTION v rámci jedné instalace do kaskády. Kabel umožňuje rovněž propojení mezi dvěma moduly VM DIEMATIC EVOLUTION.		
• délka 1,5 m	AD308	7663618
• délka 12 m	AD309	7663561
• délka 20 m	AD310	7663619

Zakončovací odpory S-BUS	AD321	7688305

Propojovací kabel Modbus (délka 12 m) Umožňuje propojení nástěnného modulu VM DIEMATIC EVOLUTION a panelu DIEMATIC iSystem v kotli.	AD134	88017851

Mezimodulový propojovací kabel (délka 1,5 m) Umožňuje propojení nástěnného modulu VM DIEMATIC EVOLUTION a panelu DIEMATIC iSystem v kotli.	AD124	88017836

Propojovací kabel Modbus (délka 40 m) Určeno k záměně kabelů 12 m a 1 m, jestliže jsou příliš krátké.	DB119	81997720

PŘÍKLAD SESTAVY

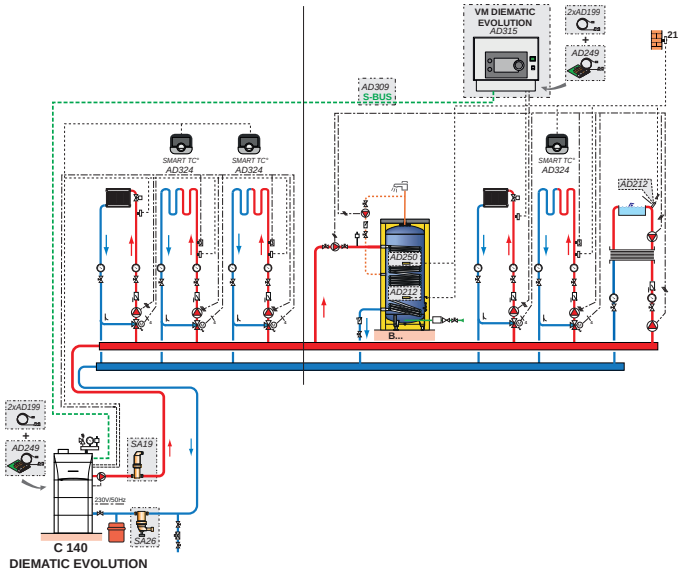

VM_F0013

POPIS

	BALENÍ	OBJ. Č.
Kotel	MV109	7678802
3 x čidlo TV	3 x AD212	100000030
Mosazný odvzdušňovač	SA19	7650334
Mosazný odkalovač	SA26	7650378
4 čidla topného okruhu	4 x AD199	88017017
2 desky + sonda pro směšovací ventil	2 x AD249	100013304
Regulátor VM DIEMATIC EVOLUTION	AD315	7676561
Kabel S-BUS délka 12 m	AD309	7663561
Zásobník B1000	AJ80	7650482
Izolace zásobníku	AJ97	7650499
Čidlo společného náběhu	AD250	100013305
Volitelné příslušenství:		
3 x prostorový regulátor SMART TC°	3 x AD324	7691375

FUM_Q0001

PŘÍSLUŠENSTVÍ

07 PŘÍSLUŠENSTVÍ – ODKOUŘENÍ

Odkouření pro ELIDENS C140, EVODENS PRO str. 83
Odkouření pro INNOVENS PRO, INNOVENS MCA160 str. 89
Odkouření pro C230 str. 98
Odkouření pro C340, C640 str. 102

08 PŘÍSLUŠENSTVÍ – VYBAVENÍ KOTELNY

Průvodce výběrem str. 105
Filtry, odvzdušnění, odkalení str. 106
Oddělovací deskové výměníky str. 108

POZNÁMKY

PŘÍSLUŠENSTVÍ – ODKOUŘENÍ

PRO ELIDENS C140 A EVODENS PRO AMC

KLASIFIKACE

1 **Konfigurace C_{13x}:** Připojení vzduch/spaliny prostřednictvím koncentrického potrubí s vodorovným vyústěním

2 **Konfigurace C_{33x}:** Připojení vzduch/spaliny prostřednictvím koncentrického potrubí se svislým vyústěním střechou

3 **Konfigurace C_{93x}:** Připojení vzduch/spaliny prostřednictvím koncentrického potrubí v kotelně nebo jednoduchého do komínu (spalovaný vzduch proudí komínem v protiproudu)

4 Připojení vzduchu/spalin prostřednictvím koncentrického potrubí v kotelně a jednoduchého ohebného do komínu (spalovaný vzduch proudí v komínu protiproudem)

5 **Konfigurace C_{53}:** Připojení vzduchu a spalin odděleně prostřednictvím adaptéru bi-flux a jednoduchého potrubí (spalovaný vzduch je nasáván zvenku)

6 **Konfigurace B_{23P}/B_{33}:** Připojení do komína (spalovaný vzduch je nasáván v kotelně)

7 **Konfigurace B_{23P}:** Pro instalace do kaskády

12 **Konfigurace C_{43x}:** Připojení kotle ke společnému potrubí (LASp a LAS)

TABULKA MAXIMÁLNÍCH PŘÍPUSTNÝCH DÉLEK POTRUBÍ PRO SYSTÉM VZDUCH/SPALINY V ZÁVISLOSTI NA TYPU KOTLE

TYP PŘIPOJENÍ VZDUCH/SPALINY	Ø ... MM	Lmax: MAXIMÁLNÍ DÉLKA TABULKA MAXIMÁLNÍCH PŘÍPUSTNÝCH DÉLEK POTRUBÍ V METRECH				VIZ STRANA
		ELIDENS C140-				
		45	65	90	115	
		EVODENS PRO MCA				
		45	65	90	115	
C_{33x} (PPs)	60/100	-	-	-	-	82
	80/125	14,5	-	-	-	
	110/150	-	11,5	10	9,4	
C_{93x} (PPs)	60/100 60 (pevné)	-	-	-	-	83
	60/100 80 (pevné)	-	-	-	-	
	80/125 80 (pevné)	15	-	-	-	
	80/125 110 (pevné)	25	-	-	-	
	110/150 110 (pevné)	-	16	13,2	10	
C_{93x} (PPs)	80/125 80 (flex)	12	-	-	-	84
	110/150 110 (flex)	-	16,5	13,5	9,4	
$C_{53(x)}$ (PPs)	60/100 na 2x80	-	-	-	-	85
	80/125 na 2x80	20,5	-	-	-	
B_{23P}/B_{33} (PPs)	80 (pevné)	23,5	-	-	-	86
	110 (pevné)	-	40	40	40	
	80 (flex)	21	-	-	-	
	110 (flex)	-	29,5 (1)	24	17,5	
C_{43x}	Máte-li zájem o návrh tohoto systému, obraťte se na dodavatele potrubí LAS.					

(1) ⓘ: Maximální výška odvodu spalin od podpěrného kolene po vyústění nesmí překročit 25 m u ohebného PPs. Pokud jsou tyto délky překročeny, je třeba po dalších 25 m přidat fixační objímky.

UPOZORNĚNÍ:
Plynové a olejové kotle De Dietrich typu C jsou seřízeny, testovány a homologovány se systémy odvodu spalin navrhovanými v našem katalogu v souladu s požadavky platných norem ČSN EN 483 (až do 85 kW). Spolehlivý provoz kotlů De Dietrich a jejich bezpečnost garantujeme v případě, že jsou instalovány v kombinaci s homologovanými systémy odkouření a v podmínkách uvedených v naší technické dokumentaci.

POZOR: Lmax (maximální délka) je dána sečtením délek rovných dílů potrubí vzduch/spaliny a ekvivalentních dílek dalších prvků:
- Ø 60/100 mm (Alu) : koleno 87°: 1,1 m, koleno 45°: 0,8 m, sběrač kondenzátu: 1,4 m
- Ø 80/125 mm (Alu) : koleno 87°: 1 m, koleno 45°: 0,8 m, sběrač kondenzátu: 1 m
- Ø 80 mm (Alu) : koleno 87°: 1,2 m, koleno 45°: 0,9 m, revizní T-kus: 2,8 m, revizní kus přímý: 0,5 m
- Ø 100 mm (Alu): koleno 87°: 5 m, koleno 45°: 1,2 m, revizní T-kus: 5,3 m, revizní kus přímý: 0,5 m
- Ø 60/100 mm (PPS): koleno 87°: 1,1 m, koleno 45°: 0,8 m, koleno 30°: 0,7 m, koleno 15°: 0,5 m, revizní T-kus: 2,2 m, revizní kus přímý: 0,5 m
- Ø 60 mm (PPS): koleno 87°: 1,1 m, koleno 45°: 0,6 m, koleno 30°: 0,9 m, koleno 15°: 0,6 m, revizní T-kus: 2,9 m, revizní kus přímý: 0,3 m
- Ø 80/125 mm (PPS) : koleno 87°: 1,5 m, koleno 45°: 1 m, revizní T-kus: 2,7 m, revizní kus přímý: 0,6 m, revizní koleno: 2 m
- Ø 80 mm (PPS): Revizní trubka pro potrubí flex: 0,3 m, koleno 87°: 1,9 m, koleno 45°: 1,2 m, koleno 30°: 0,4 m, koleno 15°: 0,2 m, revizní T-kus: 4,2 m, revizní kus přímý: 0,3 m, revizní koleno: 1,9 m
- Ø 110/150 mm (PPS): koleno 87°: 3,7 m, koleno 45°: 1 m, revizní T-kus: 2,5 m, revizní kus přímý: 1 m
- Ø 110 mm (PPS): koleno 87°: 2 m, koleno 45°: 1,1 m, revizní koleno: 4,8 m, revizní T-kus: 5,6 m, revizní kus pro potrubí flex: 0,5 m

PŘÍSLUŠENSTVÍ – ODKOUŘENÍ

PRO ELIDENS C140 A EVODENS PRO AMC

2 **Konfigurace C_{33x} - Svislé koncentrické vyústění (připojení na šikmou nebo rovnou střechu)**

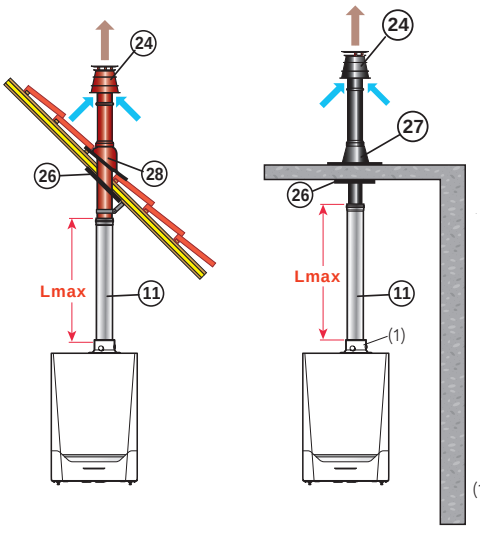

(1) Nebo v případě potřeby zvolte položku ③

FUMI_F0007F

	Lmax (m)	
	Ø 80/125 MM	Ø 110/150 MM
AMC 45, C140-45	14,5	-
AMC 65, C140-65	-	11,5
AMC 90, C140-90	-	10
AMC 115, C140-115	-	9,4

ZOBRAZENÝ KOTEL:
AMC 45 připojený ke svislému odkouření Ø 80/125 mm (balení DY843/844)

MINIMÁLNÍ PŘÍSLUŠENSTVÍ ODKOUŘENÍ PPs POTŘEBNÉ PRO PŘIPOJENÍ KE SVISLÉMU VYÚSTĚNÍ

TYP KOTLE	Ø PŘIPOJENÍ		SVISLÉ VYÚSTĚNÍ			ADAPTÉR
Elidens C140-45 Evodens PRO AMC 45	- Ø 80/125 mm	Balení č. Obj. č.	DY843 (černý) 100002732	nebo	DY844 (červený) 100002733	- -
Elidens C140-65, 90, 115 Evodens PRO AMC 65, 90, 115	- Ø 110/150 mm	Balení č. Obj. č.			DY845 (černý) 100002734	DY817 (Ø 110/150 na 100/150 mm) 100002357

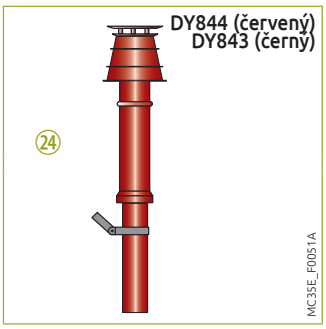

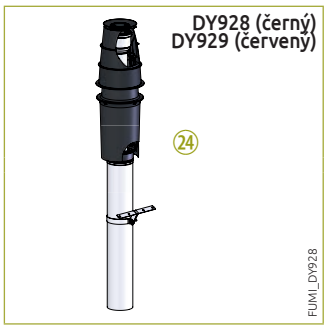

③ Adaptér Ø 110/150 mm na Ø 100/150 mm (DY817)

㉔ Svislé vyústění
㊵ Adaptér Ø 80/125 mm

PŘÍSLUŠENSTVÍ – ODKOUŘENÍ

PRO ELIDENS C140 A EVODENS PRO AMC

3 **Konfigurace C_{93x}**
- **Koncentrické potrubí v kotelně**
- **Jednoduché potrubí v komíně (spalovaný vzduch proudí protiproudem)**

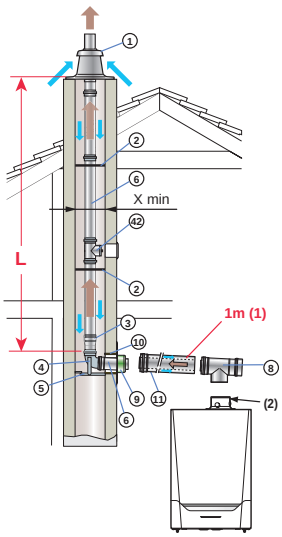

FUMI_F0011D

	V KOTELNĚ (mm) / DO KOMÍNA (mm)	Lmax (m) Ø 80/125 Ø 80	Ø 80/125 Ø 110	Ø 110/150 Ø 110
AMC 45, C140-45		15	25	-
AMC 65, C140-65		-	-	16
AMC 90, C140-90		-	-	13,2
AMC 115, C140-115		-	-	10
x min	⊠	140	160	160
	∅	160	180	180

(1) Na každý metr vodorovného potrubí vedeného navíc odečtěte 1,2 m ze svislé délky Lmax, která je uvedena v tabulce.
(2) Nebo v případě potřeby zvolte položku ③.

ZOBRAZENÝ KOTEL:
AMC 45 připojený k potrubí Ø 80/125 mm v kotelně a k potrubí Ø 110 mm v komíně

MINIMÁLNÍ PŘÍSLUŠENSTVÍ ODKOUŘENÍ PPs

NUTNÉ PRO PŘIPOJENÍ VZDUCH/SPALINY S POUŽITÍM KONCENTRICKÉHO POTRUBÍ V KOTELNĚ A JEDNODUCHÝM PEVNÝM POTRUBÍM V KOMÍNĚ

TYP KOTLE	Ø PŘIPOJENÍ		SADA PRO PŘIPOJENÍ KOTLE NA POTRUBÍ	SADA PRO SESTAVENÍ POTRUBÍ V KOMÍNOVÉ ŠACHTĚ	ADAPTÉR
Elidens C140-45 Evodens PRO AMC 45	- Ø 80/125 mm v kotelně - Ø 80 mm v komíně	Balení č. Obj. č.	DY716 84887716	DY717 84887717	- -
	- Ø 80/125 mm v kotelně - Ø 110 mm v komíně	Balení č. Obj. č.	DY716 84887716	DY876 100008312	Ø 110 na 80 mm v DY876 včetně -
Elidens C140-65, 90, 115 Evodens PRO AMC 65, 90, 115	- Ø 110/150 mm v kotelně - Ø 110 mm v komíně	Balení č. Obj. č.	DY818 100002360	DY177 84887577	DY817 100002357

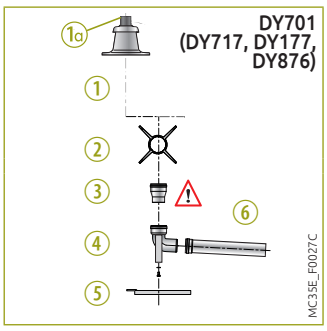

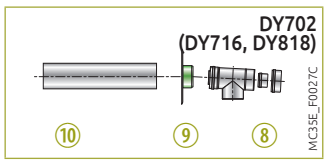

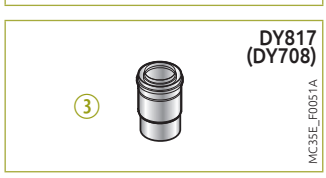

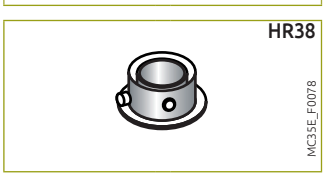

① Zakončení s nástavcem
1a Zakončení PPs černé, délka 0,345 m
② Centrovací rozpěrky
③ Adaptér:
- Ø 60 na 80 mm pro DY701
- Ø 80 na 110 mm pro DY876
- DY717 a DY177 bez adaptéru
④ Koleno 87°
⑤ Nosná kolejnice
⑥ Prodloužení 0,5 m
⑧ Revizní T-kus
⑨ Koncovka na komín
⑩ Pozinkované pouzdro, délka 0,5 m
40 Adaptér Ø 80/125 mm

PŘÍSLUŠENSTVÍ – ODKOUŘENÍ

PRO ELIDENS C140 A EVODENS PRO AMC

4 **Konfigurace C_{93x}**
- **Koncentrické potrubí v kotelně**
- **Potrubí flex v komíně (spalovaný vzduch proudí protiproudem)**

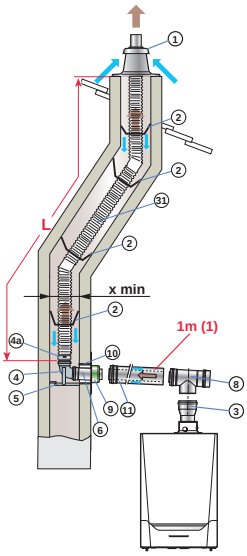

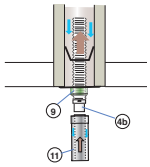

FUMI_F0015G

		L_{MAX} (m)	
	V KOTELNĚ (MM) V KOMÍNĚ (MM)	Ø 80/125 MM Ø 80 MM	Ø 110/150 MM Ø 110 MM
AMC 45, C140-45		12	-
AMC 65, C140-65		-	16,5
AMC 90, C140-90		-	13,5
AMC 115, C140-115		-	9,4
x min	⊿	140	170
	∅	160	190

ZOBRAZENÝ KOTEL:
AMC 65 až 115 připojený k Ø 110/150 mm v kotelně Ø 110 mm vedeným v komíně
(1) Na každý metr vodorovného potrubí vedeného navíc odečtěte 1,2 m ze svislé délky Lmax, která je uvedena v tabulce.

MINIMÁLNÍ PŘÍSLUŠENSTVÍ ODKOUŘENÍ PPs

NUTNÉ PRO PŘIPOJENÍ VZDUCHU/SPALIN S POUŽITÍM KONCENTRICKÉHO POTRUBÍ V KOTELNĚ A JEDNODUCHÝM „FLEX" POTRUBÍM V KOMÍNĚ

TYP KOTLE	Ø PŘIPOJENÍ			SADA PRO PŘIPOJENÍ KOTLE + KOMÍN			ADAPTÉR	VEDENÍ FLEX
Elidens C140-45 Evodens PRO AMC 45	- Ø 80/125 mm v kotelně - Ø 80 mm (flex) v komíně	Quick Sada	Balení č.	DY925 (kolmý)	nebo	DY927 + DY899 (teleskopický, pod vedením)	-	DY897 (délka 12,5 m) (1)
			Obj. č.	7650958	nebo	7650964 + 100015329	-	100015327
Elidens C140-65, 90, 115 Evodens PRO AMC 65, 90, 115	- Ø 110/150 mm v kotelně - Ø 110 mm v komíně	Sada Standard	Balení č.	DY818	+	DY888	DY817 (Ø 100/150 na 110/150)	DY889 (délka 15 m) (1)
			Obj. č.	100002360	+	100015287	100002357	100015288

(1) Další délky jsou rovněž k dispozici.

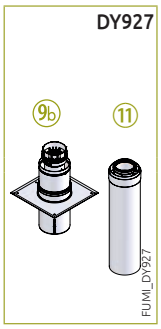

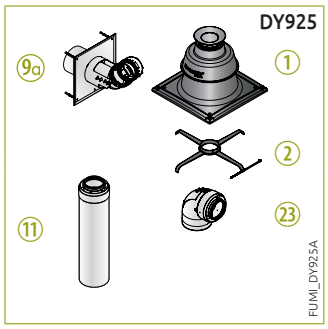

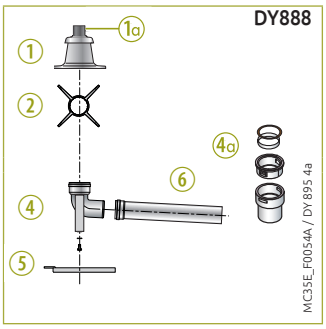

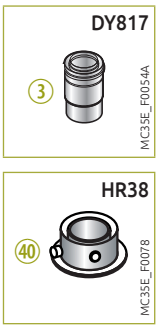

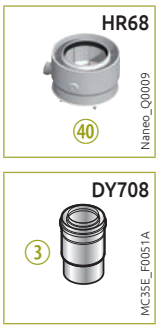

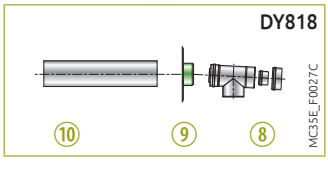

① Zakončení s nástavcem
② Centrovací rozpěrky
③ Adaptér Ø 60/100 na 80/125 mm pro DY708, Ø 100/150 na 110/150 pro DY817
④ Koleno 87°
④a Adaptační kus
⑤ Nosná kolejnice
⑥ Prodloužení 0,5 m
⑧ Revizní T-kus
⑨ Koncovka na komín
⑨b Koncovka na komín 80/125 mm (s kolenem) pro potrubí Flex
⑨b Koncovka na komín Ø 80/125 mm (bez kolene) pro potrubí Flex
⑩ Pozinkované pouzdro, délka 0,5 m
⑪ Koncentrické prodloužení 0,5 m
㉓ Revizní koleno
㊵ Adaptér Ø 80/125 mm

PŘÍSLUŠENSTVÍ – ODKOUŘENÍ

PRO ELIDENS C140 A EVODENS PRO AMC

5 **Konfigurace C_{53} - Vedení vzduchu a spalin odděleně prostřednictvím adaptéru bi-flux (spalovaný vzduch je nasáván zvenku)**

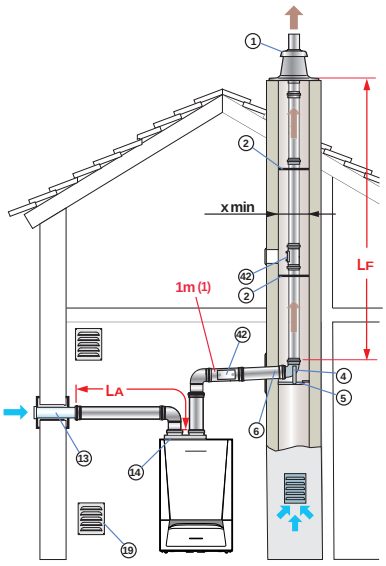

FUMI_F0017F

S ADAPTÉREM BI-FLUX		(LA+LF) MAX (m) Ø 60/100 MM NA 2X 80 MM	Ø 80/125 MM NA 2X 80 MM
AMC 45, C140-45		-	20,5
x min	⊠	140	140
	∅	160	160

* L_F max = 15 m

(!): Tato konfigurace je dostupná pouze pro instalaci v kotelně.

ZOBRAZENÝ KOTEL: AMC 45 až 115

(1) Na každý metr vodorovného potrubí vedeného navíc odečtěte 1,2 m ze svislé délky Lmax, která je uvedena v tabulce výše.

MINIMÁLNÍ PŘÍSLUŠENSTVÍ PRO ODKOUŘENÍ PPs NEZBYTNÉ PRO PŘIPOJENÍ POTRUBÍ VZDUCHU/SPALIN ODDĚLENĚ (BI-FLUX)

TYP KOTLE	Ø PŘIPOJENÍ		DĚLICÍ ADAPTÉR BI-FLUX	PŘÍVOD VENKOVNÍHO VZDUCHU	SADA PRO PŘIPOJENÍ DO KOMÍNA
Elidens C140-45	- Ø 80/125 mm na 2× 80 mm	Balení č.	DY819	DY38	DY717
		Obj. č.	100002361	84887438	84887717
Evodens PRO AMC 45	- Ø 80/125 mm na 2× 80 mm	Balení č.	DY906	DY38	DY717
		Obj. č.	S100762	84887438	84887717

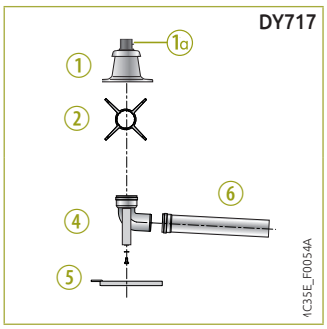

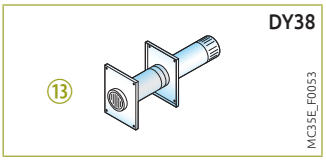

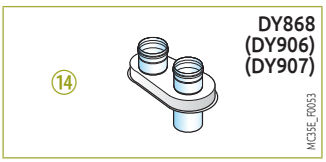

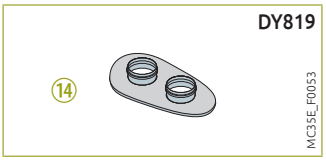

① Zakončení s nástavcem
1a Zakončení PPs černé, délka 0,345 m
② Centrovací rozpěrky
④ Jednoduché koleno 87°
⑤ Nosná kolejnice
⑥ Jednoduchý nástavec 0,5 m
⑬ Přívod venkovního vzduchu
⑭ Dělicí adaptér bi-flux

PŘÍSLUŠENSTVÍ – ODKOUŘENÍ

PRO ELIDENS C140 A EVODENS PRO AMC

6 **Konfigurace B_{23P}/B_{33} - Připojení v komíně**
(Spalovaný vzduch je nasáván z kotelny nebo z místa instalace.)

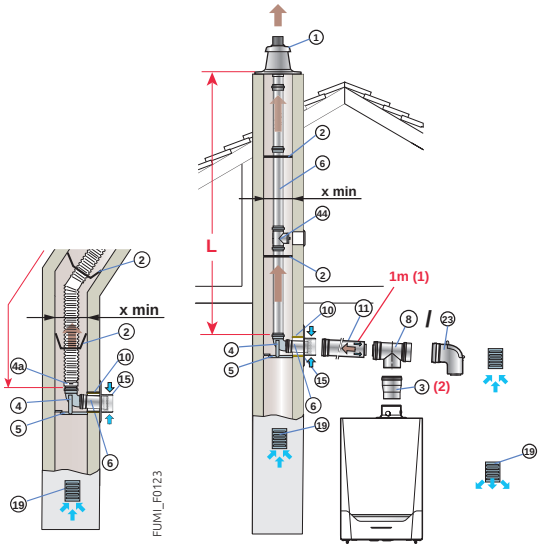

ZOBRAZENÝ KOTEL: EVODENS PRO AMC
(1) Na každý metr doplňkového vodorovného vedení je třeba odebrat 1,2 m ze svislé délky Lmax, která je uvedena v tabulce znázorněné výše.
(2) Kromě Elidens C140-45 a AMC 45

Lmax (m)

	Ø 80 MM PEVNÉ	Ø 110 MM PEVNÉ	Ø 80 MM FLEX	Ø 100 MM FLEX
AMC 45, C140-45	23,5	-	21	-
AMC 65, C140-65	-	40	-	29,5*
AMC 90, C140-90	-	40	-	24
AMC 115, C140-115	-	40	-	17,5
x min ▱	140	170	140	170
x min ∅	160	190	160	190

* (!): Maximální výška vedení spalin od podpěrného kolene po vyústění nesmí překročit 25 m u ohebného PPs. Pokud jsou tyto délky překročeny, je po dalších 25 m potřeba přidat fixační objímky.

MINIMÁLNÍ PŘÍSLUŠENSTVÍ PRO ODKOUŘENÍ PPs POTŘEBNÉ PRO PŘIPOJENÍ DO KOMÍNA

TYP KOTLE	Ø PŘIPOJENÍ			SADA PRO PŘIPOJENÍ KOTLE	SADA PRO PŘIPOJENÍ DO KOMÍNA	ADAPTÉR	VEDENÍ FLEX
Elidens C140-45 Evodens PRO AMC 45	- Ø 80/125 mm v místnosti		Balení č.	DY913	DY717	-	-
	- Ø 80 mm (pevné) v komíně		Obj. č.	100017527	84887717	-	-
	- Ø 80/125 mm v místnosti	Quick	Balení č.		DY924	-	DY897 (délka 12,5 m) (1)
	- Ø 80 mm (flex) v komíně	Kit	Obj. č.		7650956	-	100015327
Elidens C140-65, 90, 115 Evodens PRO AMC 65, 90, 115	- Ø 110/150 mm v místnosti		Balení č.	DY914	DY177	DY817 (Ø 100/150 na 110/150)	-
	- Ø 110 mm (pevné) v komíně		Obj. č.	100017529	84887577	100002357	-
	- Ø 110/150 mm v místnosti		Balení č.	DY914	DY888	DY817 (Ø 100/150 na 110/150)	DY889 (délka 15 m) (1)
	- Ø 110 mm (flex) v komíně		Obj. č.	100017529	100015287	100002357	100015288

(1) Další délky ohebného potrubí jsou rovněž k dispozici.

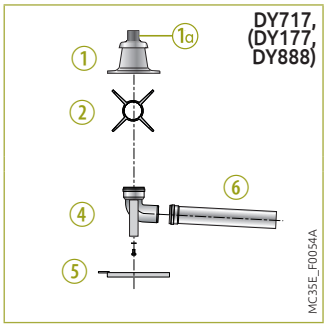

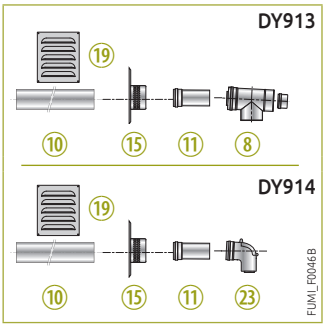

1 Zakončení s nástavcem
1a Zakončení PPs černé, délka 0,345 m (pouze pro DY888 a DY717)
2 Centrovací rozpěrky
3 Adaptéry
- Ø 60/100 na 80/125 mm (DY708)
- Ø 110/150 na 1000/150 mm (DY817)
4 Jednoduché koleno 90°
5 Nosná kolejnice
6 Jednoduchý nástavec 0,5 m
8 Revizní T-kus
9c Koncovka na komín Ø 80 mm(s kolenem) pro potrubí Flex
10 Pozinkované pouzdro, délka 0,5 m
11 Koncentrické prodloužení 0,5 m
15 Přívod spalovaného vzduchu
19 Větrací mřížka
23 Revizní koleno
40 AdaptérØ 80/125 mm

PŘÍSLUŠENSTVÍ – ODKOUŘENÍ

PRO KASKÁDY **ELIDENS C140, EVODENS PRO AMC, INNOVENS MCA160**

7 Konfigurace B_{23P} pro instalaci do kaskády

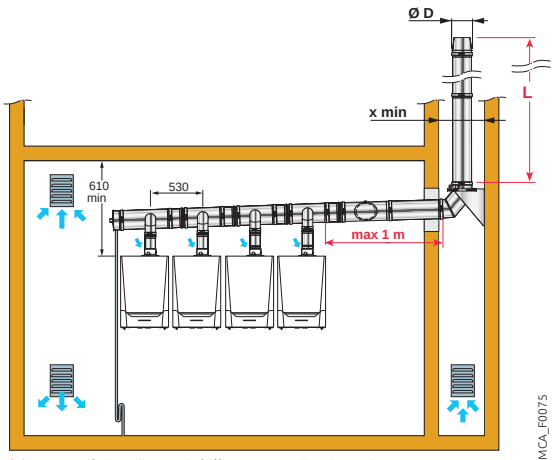

(1) Maximální zvažovaná délka pro navržení systému; u odlišných délek je potřeba provést nový výpočet.

x min	(mm)	D + 60
	Ø (mm)	D + 80

	OBJ. Č.
Adaptér BIFLUX 2 x 80 mm pro kotle AMC PRO	S100762
Adaptér BIFLUX 2 x 100 mm pro kotle AMC PRO	S101626
Redukce Ø 100 / Ø 110 mm	KHA718100110
Adaptér Ø 80/125 na 2 × 80 mm pro kotle C140-45	100002361

MAXIMÁLNÍ PŘÍPUSTNÁ DÉLKA V ZÁVISLOSTI NA Ø POTRUBÍ D (V MM) PRO RŮZNÉ KOMBINACE KASKÁD

TYP KOTLE	VÝKONOVÁ ŘADA	POČET KOTLŮ V KASKÁDĚ					
	[KW]	2		3		4	
Evodens AMC 35	35	max. 50		max. 35		max. 50	
		Ø 125	Ø 125 (80)	Ø 125	Ø 125 (80)	Ø 160	Ø 125 (80)
Evodens Pro AMC 45	45	max. 50		max. 50		max. 45	
		Ø 125	Ø 125 (80)	Ø 160	Ø 125 (80)	Ø 160	Ø 125 (80)
Evodens Pro AMC 65	65	max. 50		max. 30		max. 50	
		Ø 160	Ø 125 (110)	Ø 160	Ø 160 (110)	Ø 200	Ø 160 (110)
Evodens Pro AMC 90	90	max. 50		max. 50		max. 35	
		Ø 160	Ø 125 (110)	Ø 200	Ø 160 (110)	Ø 200	Ø 160 (110)
Evodens Pro AMC 115	115	max. 30		max. 50		max. 35	
		Ø 160	Ø 125 (110)	Ø 200	Ø 160 (110)	Ø 200	Ø 200 (110)
Innovens MCA 160	160	max. 50		max. 50		max. 30	
		Ø 200	Ø 200 (160)	Ø 250	Ø 200 (160)	Ø 250	Ø 200 (110)
Elidens C 140 - 45	45	max. 50		max. 50		max. 25	
		Ø 125	Ø 125 (ZK80)	Ø 160	Ø 125 (ZK80)	Ø 160	Ø 125 (ZK80)
Elidens C 140 - 65	65	max. 50		max. 50		max. 50	
		Ø 160	Ø 160 (ZK125)	Ø 200	Ø 160 (ZK125)	Ø 200	Ø 160 (ZK125)
Elidens C 140 - 90	90	max. 45		max. 50		max. 35	
		Ø 160	Ø 160 (ZK125)	Ø 200	Ø 160 (ZK125)	Ø 200	Ø 200 (ZK125)
Elidens C 140 - 115	115	max. 25		max. 25		max. 50	
		Ø 160	Ø 160 (ZK125)	Ø 200	Ø 160 (ZK125)	Ø 250	Ø 200 (ZK125)

SADA ODKOUŘENÍ PRO 2 KOTLE V KASKÁDĚ Ø 125/80 MM

Název	Pro kotle	Počet ks
Koncový kus kaskády se sifonem Ø 125	Evodens Pro AMC 35 a 45	1
Trubkový díl s 45° odbočkou Ø125/80		2
Revizní koleno 87° Ø 80		2
Trubka s hrdlem 0,25m Ø 80		2
Hadice pro odvod kondenzátu 1bm		3
Silikonové mazivo 50g		1
KHD2A080110		

SADA ODKOUŘENÍ PRO 2 KOTLE V KASKÁDĚ Ø 125/110-100 MM

Název	Pro kotle	Počet ks
Koncový kus kaskády se sifonem Ø 125	Evodens Pro AMC 65, 90 a 115	1
Trubkový díl s 45° odbočkou Ø 125/110		2
Revizní koleno 87° Ø 110		2
Trubka s hrdlem 0,25m Ø 110		2
Hadice pro odvod kondenzátu 1bm		3
Silikonové mazivo 50g		1
Kotlová redukce Ø 100/110		2
KHD2A100125		

PŘÍSLUŠENSTVÍ – ODKOUŘENÍ

PRO KASKÁDY **ELIDENS C140, EVODENS PRO AMC, INNOVENS MCA160**

SADA ODKOUŘENÍ PRO 2 KOTLE V KASKÁDĚ Ø 200/160-150 MM

Název	Pro kotle	Počet ks
Koncový kus kaskády se sifonem Ø 200	Innovens MCA 160	1
Trubkový díl s 45° odbočkou Ø 200/160		2
Revizní koleno 87° Ø 160		2
Trubka s hrdlem 0,25m Ø 160		2
Hadice pro odvod kondenzátu 1bm		3
Silikonové mazivo 50g		1
Kotlová redukce Ø150/160		2

KHD2A150200

SADA ODKOUŘENÍ PRO 2 KOTLE V KASKÁDĚ Ø 125/80 MM SE ZK 80

Název	Pro kotle	Počet ks
Koncový kus kaskády se ZK Ø 125/80	Elidens C 140 - 45	1
Trubkový díl s 87° odbočkou a ZK 1m Ø 125/80		1
Trubka s hrdlem 0,25m Ø 80		2
Revizní T-kus s odtokem Ø 125		1
Sifon Long John		1
Hadice pro odvod kondenzátu 1bm		3
Silikonové mazivo 50g		1

KHD2C080110

SADA ODKOUŘENÍ PRO 2 KOTLE V KASKÁDĚ Ø 160/125-100 MM SE ZK 125

Název	Pro kotle	Počet ks
Koncový kus kaskády se ZK Ø 160/125	Elidens C 140 - 65, 90 a 115	1
Trubkový díl s 87° odbočkou a ZK 1m Ø 160/125		1
Trubka s hrdlem 0,25m Ø 125		2
Revizní T-kus s odtokem Ø 160		1
Sifon Long John		1
Hadice pro odvod kondenzátu 1bm		3
Silikonové mazivo 50g		1
Kotlová redukce Ø 100/125		2

KHD2C100160

SADA ODKOUŘENÍ PRO 3 KOTLE V KASKÁDĚ Ø 125/80 MM

Název	Pro kotle	Počet ks
Koncový kus kaskády se sifonem Ø 125	Evodens AMC Pro 35 a 45	1
Trubkový díl s 45° odbočkou Ø 125/80		3
Revizní koleno 87° Ø 80		3
Trubka s hrdlem 0,25m Ø 80		3
Hadice pro odvod kondenzátu 1bm		3
Silikonové mazivo 50g		1
Silikonové mazivo 50g		1

KHD3A080125

SADA ODKOUŘENÍ PRO 3 KOTLE V KASKÁDĚ Ø 160/110-100 MM

Název	Pro kotle	Počet ks
Koncový kus kaskády se sifonem Ø 160	Evodens AMC Pro 65, 90 a 115	1
Trubkový díl s 45° odbočkou Ø 160/110		3
Revizní koleno 87° Ø 110		3
Trubka s hrdlem 0,25m Ø 110		3
Hadice pro odvod kondenzátu 1bm		3
Silikonové mazivo 50g		1
Kotlová redukce Ø100/110		3

KHD3A100160

SADA ODKOUŘENÍ PRO 3 KOTLE V KASKÁDĚ Ø 200/160-150 MM

Název	Pro kotle	Počet ks
Koncový kus kaskády se sifonem Ø 200	Innovens MCA 160	1
Trubkový díl s 45° odbočkou Ø 200/160		3
Revizní koleno 87° Ø 160		3
Trubka s hrdlem 0,25m Ø 160		3
Hadice pro odvod kondenzátu 1bm		3
Silikonové mazivo 50g		1
Kotlová redukce Ø 150/160		3

KHD3A150200

PŘÍSLUŠENSTVÍ – ODKOUŘENÍ

PRO KASKÁDY **ELIDENS C140, EVODENS PRO AMC, INNOVENS MCA160**

SADA ODKOUŘENÍ PRO 3 KOTLE V KASKÁDĚ Ø 125/80 MM SE ZK 80

Název	Pro kotle	Počet ks
Koncový kus kaskády se ZK Ø 125/80	Elidens C 140 - 45	1
Trubkový díl s 87° odbočkou a ZK 1m Ø 125/80		2
Trubka s hrdlem 0,25m Ø 80		3
Revizní T-kus s odtokem Ø 125		1
Sifon Long John		1
Hadice pro odvod kondenzátu 1bm		3
Silikonové mazivo 50g		1

KHD3C080125

SADA ODKOUŘENÍ PRO 3 KOTLE V KASKÁDĚ Ø 160/125-100 MM SE ZK 125

Název	Pro kotle	Počet ks
Koncový kus kaskády se ZK Ø 160/125	Elidens C 140 - 65,90 a 115	1
Trubkový díl s 87° odbočkou a ZK 1m Ø 160/125		2
Trubka s hrdlem 0,25m Ø 125		3
Revizní T-kus s odtokem Ø 160		1
Sifon Long John		1
Hadice pro odvod kondenzátu 1bm		3
Silikonové mazivo 50g		1
Kotlová redukce Ø 100/125		3

KHD3C100160

SADA ODKOUŘENÍ PRO 4 KOTLE V KASKÁDĚ Ø 125/80 MM

Název	Pro kotle	Počet ks
Koncový kus kaskády se sifonem Ø 125	Evodens AMC Pro 35 a 45	1
Trubkový díl s 45° odbočkou Ø125/80		4
Revizní koleno 87° Ø 80		4
Trubka s hrdlem 0,25m Ø 80		4
Hadice pro odvod kondenzátu 1bm		3
Silikonové mazivo 50g		1

KHD4A080125

SADA ODKOUŘENÍ PRO 4 KOTLE V KASKÁDĚ Ø 160/110-100 MM

Název	Pro kotle	Počet ks
Koncový kus kaskády se sifonem Ø 160	Evodens AMC Pro 65 a 90	1
Trubkový díl s 45° odbočkou Ø160/110		4
Revizní koleno 87° Ø 110		4
Trubka s hrdlem 0,25m Ø 110		4
Hadice pro odvod kondenzátu 1bm		3
Silikonové mazivo 50g		1
Kotlová redukce Ø 100/110		4

KHD4A100160

SADA ODKOUŘENÍ PRO 4 KOTLE V KASKÁDĚ Ø 200/160-150 MM

Název	Pro kotle	Počet ks
Koncový kus kaskády se sifonem Ø 200	Evodens AMC Pro 115 a MCA 160	1
Trubkový díl s 45° odbočkou Ø 200/160		4
Revizní koleno 87° Ø 160		4
Trubka s hrdlem 0,25m Ø160		4
Hadice pro odvod kondenzátu 1bm		3
Silikonové mazivo 50g		1
Kotlová redukce Ø 150/160		4

KHD4A150200

SADA ODKOUŘENÍ PRO 4 KOTLE V KASKÁDĚ Ø 125/80 MM SE ZK 80

Název	Pro kotle	Počet ks
Koncový kus kaskády se ZK Ø 125/80	Elidens C 140 - 45	1
Trubkový díl s 87° odbočkou a ZK 1m Ø 125/80		3
Trubka s hrdlem 0,25m Ø 80		4
Revizní T-kus s odtokem Ø 125		1
Sifon Long John		1
Hadice pro odvod kondenzátu 1bm		3
Silikonové mazivo 50g		1

KHD4C080125

PŘÍSLUŠENSTVÍ – ODKOUŘENÍ

PRO KASKÁDY **ELIDENS C140, EVODENS PRO AMC, INNOVENS MCA160**

SADA ODKOUŘENÍ PRO 4 KOTLE V KASKÁDĚ Ø 160/125-100 MM SE ZK 125

Název	Pro kotle	Počet ks
Koncový kus kaskády se ZK Ø 160/125	Elidens C 140 - 65	1
Trubkový díl s 87° odbočkou a ZK 1m Ø 160/125		3
Trubka s hrdlem 0,25m Ø 125		4
Revizní T-kus s odtokem Ø 160		1
Sifon Long John		1
Hadice pro odvod kondenzátu 1bm		3
Silikonové mazivo 50g		1
Kotlová redukce Ø 100/125		4
	KHD4C100160	

SADA ODKOUŘENÍ PRO 4 KOTLE V KASKÁDĚ Ø 200/125-100 MM SE ZK 125

Název	Pro kotle	Počet ks
Koncový kus kaskády se ZK Ø 200/125	Elidens C 140 - 90 a 115	1
Trubkový díl s 87° odbočkou a ZK 1m Ø 200/125		3
Trubka s hrdlem 0,25m Ø 125		4
Revizní T-kus s odtokem Ø 200		1
Sifon Long John		1
Hadice pro odvod kondenzátu 1bm		3
Silikonové mazivo 50g		1
Kotlová redukce Ø 100/125		4
	KHD4C100200	

SADA ODKOUŘENÍ PRO 2 KOTLE V KASKÁDĚ Ø 160/110-100 MM

Název	Pro kotle	Počet ks
Koncový kus kaskády se sifonem Ø 160	Evodens Pro AMC 65, 90 a 115	1
Trubkový díl s 45° odbočkou Ø 160/110		2
Revizní koleno 87° Ø 110		2
Trubka s hrdlem 0,25m Ø 110		2
Hadice pro odvod kondenzátu 1bm		3
Silikonové mazivo 50g		1
Kotlová redukce Ø 100/125		2
	KHD2A100160	

PŘÍSLUŠENSTVÍ – ODKOUŘENÍ

PRO **INNOVENS MCA 160**

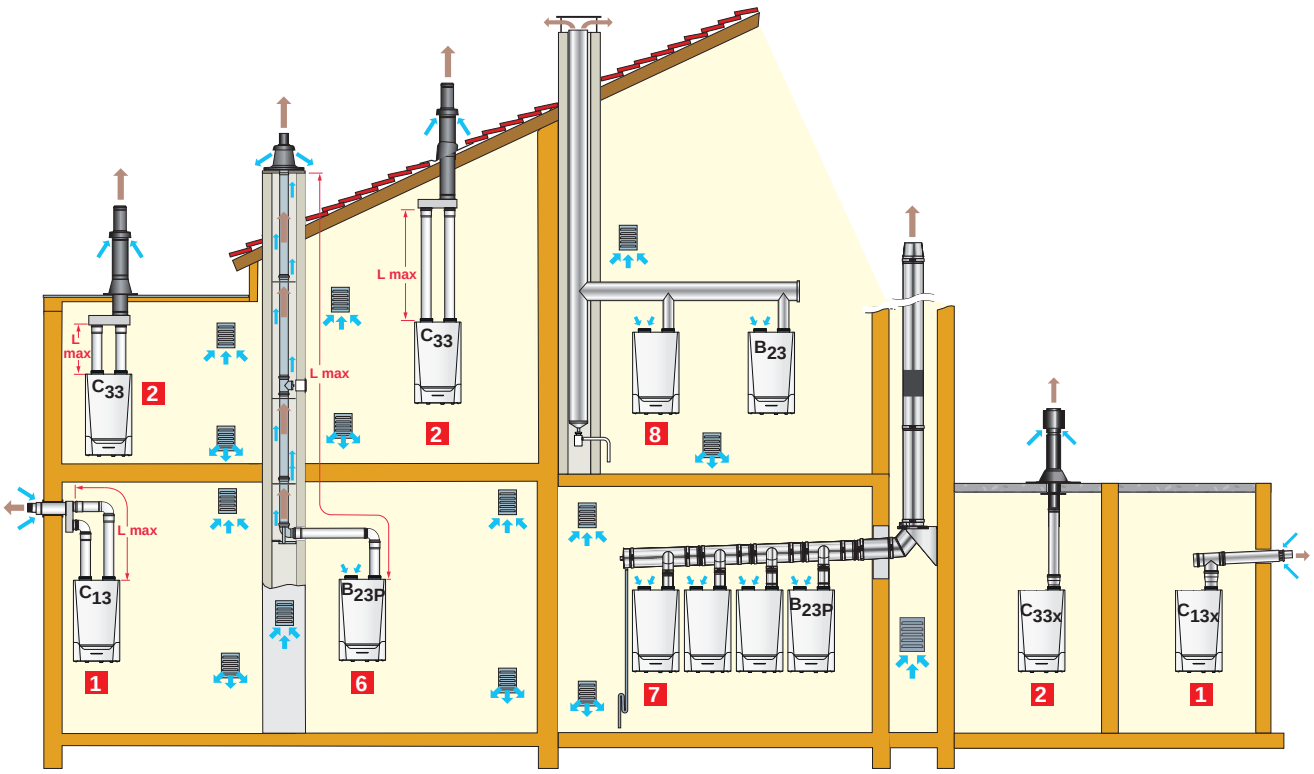

Pravidla pro instalaci odkouření pro kotle o výkonu > 70 kW jsou uvedena v podkladech pro projektování.

KLASIFIKACE

1 **Konfigurace $C_{13(x)}$:** Připojení systému vzduch/spaliny prostřednictvím odděleného potrubí na vzduch a spaliny k vodorovnému vyústění
Poznámky: Tato konfigurace je v ČR omezena legislativou.

2 **Konfigurace $C_{33(x)}$:** Připojení vzduch/spaliny prostřednictvím potrubí se svislým vyústěním (střechou).

6 **Konfigurace B_{23P} :** Připojení k odvodu spalin tlakem (spalovaný vzduch je nasáván v kotelně). Tento typ konfigurace je zaštítěn technickými podmínkami TPG 704 01 a normou ČSN EN 1775.

7 **Konfigurace B_{23P} / B_{33} :** Připojení instalace „kaskáda". U tohoto typu konfigurace se musí používat schválené příslušenství pro odkouření.

8 **Konfigurace B_{23} :** Připojení samostatného kotle nebo kotlů v kaskádě na podtlakový komín, necitlivé na vlhkost, spalovaný vzduch je nasáván z kotelny.

Upozornění : U konfigurací typu B_{23} a B_{23P} je zakázáno kombinovat různé materiály dohromady.

TABULKA MAXIMÁLNÍCH PŘÍPUSTNÝCH DÉLEK POTRUBÍ VZDUCH/SPALINY V ZÁVISLOSTI NA TYPU KOTLE

TYP PŘIPOJENÍ VZDUCH/SPALINY			L_{MAX} : MAXIMÁLNÍ DÉLKA TABULKA MAXIMÁLNÍCH PŘÍPUSTNÝCH DÉLEK POTRUBÍ V METRECH PRO EVODENS PRO AMC 160	VIZ STRANY
Koncentrické potrubí připojené ke svislému koncentrickému vyústění	C_{33x}	Ø 110/150 mm	6	
Koncentrické potrubí připojené ke svislému vyústění	C_{33}	Ø 150 mm (Alu)	20	92
		Ø 160 mm (PPs)	20	
V komíně (spalovaný vzduch je nasáván z interiéru)	B_{23P}	Ø 150 mm (Alu)	40	93
		Ø 160 mm (PPs)	50	

POZNÁMKA: L_{MAX} Lmax (maximální délka) je dána sečtením délek rovných dílů potrubí vzduch/spaliny a ekvivalentních délek dalších prvků:

- Ø 110/150 mm (PPs) : 1 koleno 87° = 3,7 m, koleno 45° = 1 m,
  1 revizní T-kus = 2,5 m, 1 revizní trubka = 1 m
- v Ø 150 mm (PPs) : 1 koleno 87° = 6,4 m, koleno 1° = 45 m = 1,7 m
  1 revizní T-kus = 6,4 m, 1 revizní trubka = 0,5 m
- v Ø 160 mm (PPs) : 1 koleno 87° = 5 m, 1 koleno 45° = 1,4 m
  1 revizní koleno = 5 m, 1 revizní trubka = 0,9 m

PŘÍSLUŠENSTVÍ – ODKOUŘENÍ

PRO **INNOVENS MCA 160**

Pozor: Tato konfigurace je v ČR zakázána!

1 Konfigurace $C_{13(x)}$ - Vodorovné koncentrické vyústění

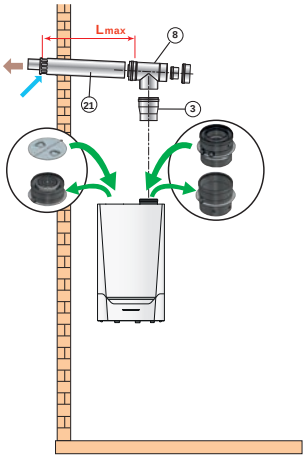

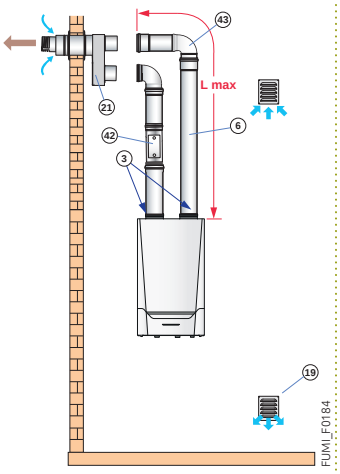

C_{13x} : L_{MAX} = 6 m

C_{13} : L_{MAX} = 20 m

2 Konfigurace $C_{33(x)}$ - Svislé koncentrické vyústění

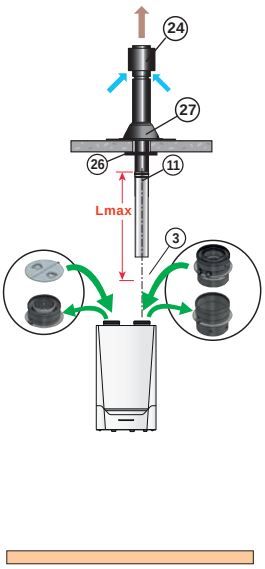

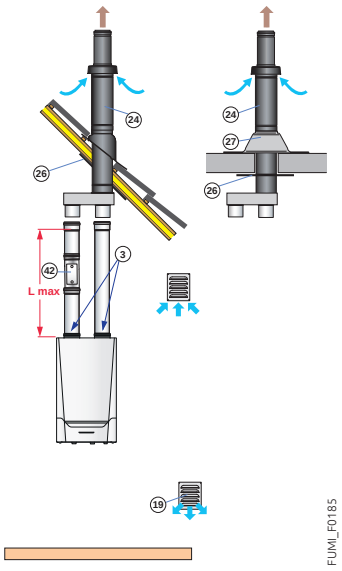

C_{33x} : L_{MAX} = 6 m

C_{33} : L_{MAX} = 20 m

MINIMÁLNÍ PŘÍSLUŠENSTVÍ PRO ODKOUŘENÍ

PPs NEBO ALU NEZBYTNÉ PRO PŘIPOJENÍ K VODOROVNÉMU VYÚSTĚNÍ.

Ø PŘIPOJENÍ		VODOROVNÉ VYÚSTĚNÍ	TRANSFORMAČNÍ SADA PRO KONCENTRICKÉ VYÚSTĚNÍ	ADAPTÉR
Ø 110/150 mm (PPs)	Balení č.	DY881	EH692	-
	Obj. č.	100011364	7619539	-
Ø 150/220 mm (Alu)	Balení č.	DY831 (1)	-	-
	Obj. č.	100002469	-	-
Ø 160/220 mm (PPs)	Balení č.	DY827 (1)	-	DY825 (Ø150 na 160 mm)
	Obj. č.	100002401	-	100002399

(1) Pro stěny o tloušťce > 400 mm je k dispozici prodloužení jako součást volitelného příslušenství.

MINIMÁLNÍ PŘÍSLUŠENSTVÍ PRO ODKOUŘENÍ

PPs NEBO ALU NEZBYTNÉ PRO PŘIPOJENÍ KE SVISLÉMU VYÚSTĚNÍ.

Ø PŘIPOJENÍ		SVISLÉ VYÚSTĚNÍ	TRANSFORMAČNÍ SADA PRO KONCENTRICKÉ VYÚSTĚNÍ	ADAPTÉR
Ø 110/150 mm (PPs)	Balení č.	DY845	EH692	DY817 (Ø 100/150 na 110/150 mm)
	Obj. č.	100002734	7619539	100002357
Ø 150/220 mm (Alu)	Balení č.	DY835	-	-
	Obj. č.	100002473	-	-
Ø 160/220 mm (PPs)	Balení č.	DY826	-	DY825 (Ø150 na 160 mm)
	Obj. č.	100002400	-	100002399

DY881

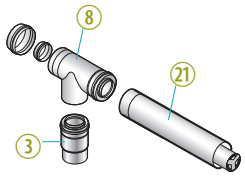

DY831
DY827

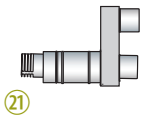

EH692

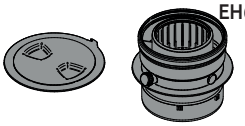

DY835
DY826

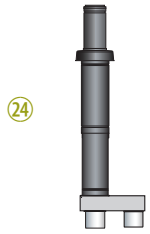

DY845
(černý)

③ Adaptér Ø 100/150 mm na 110/150 mm
⑧ Revizní T-kus
㉑ Vodorovné zakončení
㉔ Svislé zakončení

PŘÍSLUŠENSTVÍ – ODKOUŘENÍ

PRO **INNOVENS MCA 160**

6 Konfigurace B_{23P} - Komín

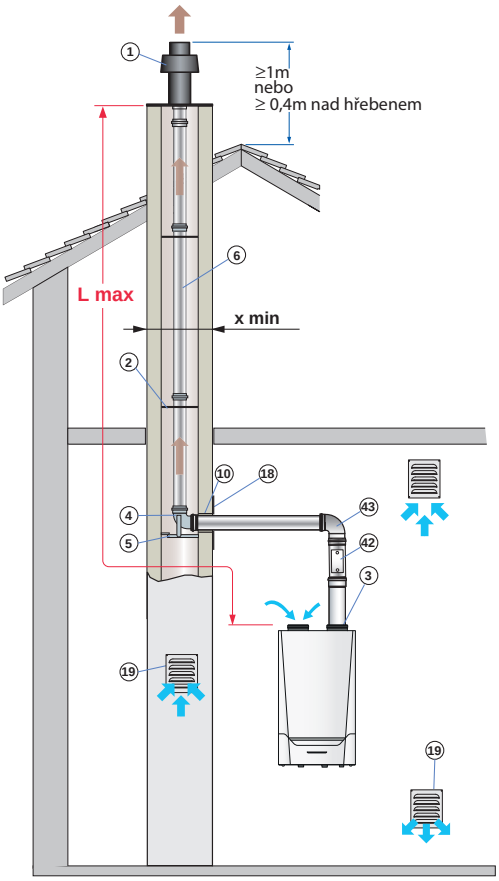

FUMI_F0186

		L_{MAX} (m)	
		Ø 150 MM ALU	Ø 160 MM PPS
MCA 160		40	50
x min	⍁	210	220
	∅	230	240

Upozornění: U konfigurací typu B_{23} a B_{23P} je zakázáno používat odlišné materiály dohromady.

MINIMÁLNÍ PŘÍSLUŠENSTVÍ PRO ODKOUŘENÍ PPs NEBO ALU NEZBYTNÉ PRO PŘIPOJENÍ KE KOMÍNU

Ø PŘIPOJENÍ		SADA PRO PŘIPOJENÍ KOMÍN NEBO ZAKONČENÍ S NÁSTAVCEM	SADA PRO PŘIPOJENÍ KOMÍN NEBO KOLENO 87 + PODPĚRA	KONCOVKA	POUZDRO DÉLKA 500 mm	ADAPTÉR	KOLENO 87°
Ø 150 mm (Alu)	Balení č.	DY780	DY855	DY856	DY773	-	DY649
	Obj. č.	84887780	100003968	100003969	84887773	-	84887649
Ø 160 mm (PPs)	Balení č.	DY837	DY836	DY838	DY773	DY825 (Ø 150 na 160 mm)	DY823
	Obj. č.	100002475	100002474	100002476	84887773	100002399	100002397

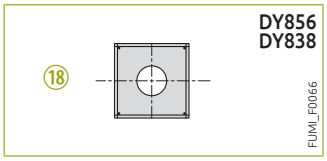

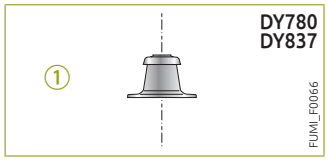

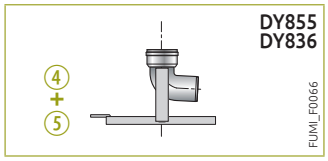

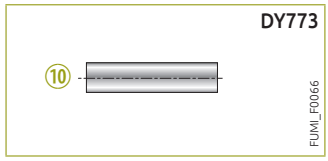

① Zakončení s nástavcem
② Centrovací rozpěrky
④ Jednoduché koleno 87°
⑤ Nosná kolejnice
⑥ Jednoduchý nástavec 0,5 m
⑩ Pozinkované pouzdro, délka 0,5 m
⑱ Koncovka na komín

PŘÍSLUŠENSTVÍ – ODKOUŘENÍ

PRO **INNOVENS MCA 160**

SPOLEČNÉ PŘÍSLUŠENSTVÍ ALU, PPS

	BALENÍ	OBJ. Č.
Průchodka pro vodorovné vyústění šikmou střechou pro Ø 60/100 mm, 80/125 mm nebo 100/150 mm:		
• pro sklon 30 až 45°	DY11	84887411
• pro sklon 40 až 55°	CX49	84837729
Prostupová taška Ø 60/100 nebo 80/125 mm:		
• černá, pro sklon 5 až 25°	CX121	84837121
• černá, pro sklon 25 až 45°	CX52	84837732
• černá, pro sklon 35 až 55°	CX63	84837734
• červená, pro sklon 5 až 25°	CX120	84837120
• červená, pro sklon 25 až 45°	CX83	84837783
• červená, pro sklon 35 až 55°	CX84	84837784
Prostupová taška Ø 100/150		
• černá, pro sklon 25 až 45°	CX104	84827104
• červená, pro sklon 25 až 45°	CX106	84827106
Průchodka pro vodorovnou střechu:		
• Ø 60/100 nebo 80/125 mm	CX51	84837731
• Ø 100/150 mm	CX103	84827103
Vnitřní krycí plech (2 díly):		
• Ø 80/125 mm	CX72	84837741
• Ø 100/150 mm	CX115	84827115
Upevňovací objímka s patkou - 125 mm Ø 125 mm	CX118	84837118
Upevňovací objímka s patkou - 230 mm Ø 125 mm	CX79	84837779
Upevňovací objímka s patkou - 230 mm Ø 150 mm	CX111	84827111
Venkovní větrací mřížka	DY35	84887435
Vnitřní větrací mřížka	DY36	84887436
Ochranný koš nerezový 80/125 mm	DY865	100005002
Ochranný koš nerezový Ø100/150 mm	DY866	100005004
Límec na plochou střechu Ø 160/220 mm	DY828	100002402
Upevňovací objímka Ø 160 mm	DY842	100002693
Upevňovací objímka Ø 150 mm	DY841	100002692
Vnitřní krycí plechy	DY840	100002700
Přívod vzduchu zvenčí Ø 80 mm	DY38	84887438
Přívod vzduchu zvenčí Ø 110 mm	DY810	100002285

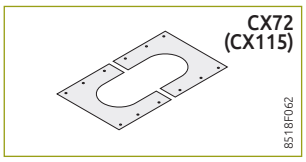

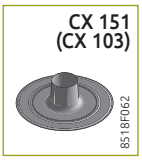

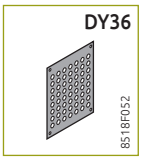

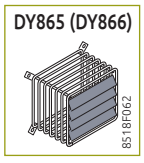

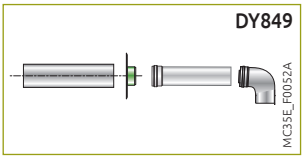

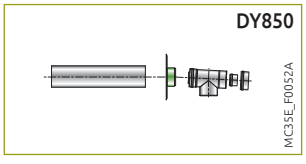

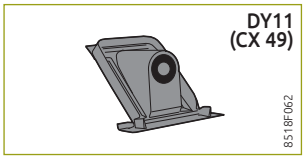

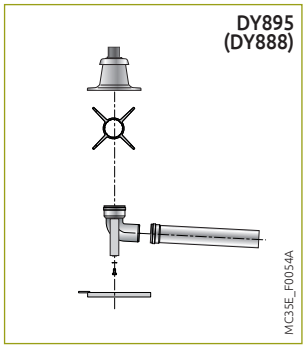

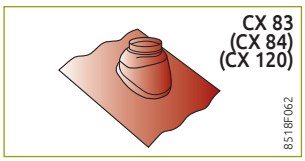

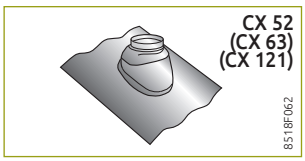

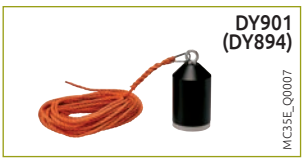

PŘÍSLUŠENSTVÍ – ODKOUŘENÍ

PRO **INNOVENS MCA 160**

PŘÍSLUŠENSTVÍ PPS

	BALENÍ	OBJ. Č.
▸ **Ø 60/100 mm**		
Vodorovné vyústění s kolenem	DY871	100008296
Vodorovné vyústění s revizním kolenem	HR48	100013756
Vodorovné vyústění s vyrovnávacím kolenem	DY885	100011888
Zvýšené vyústění s vyrovnávacím kolenem	DY886	100013303
Vodorovné vyústění „Retrofit" Ø 60/95 mm	DY912	100017526
Vodorovné vyústění bez kolena	DY920	100019963
Svislé vyústění černé	DY928	7650968
Svislé vyústění červené	DY929	7650969
Sada připojení ke kotli	DY702	84887702
Prodloužení 500 mm	DY681	84887681
Prodloužení 1 000 mm	DY682	84887682
Prodloužení 1 950 mm	DY683	84887683
Koleno 90°	DY684	84887684
Koleno 45° (2 kusy)	DY685	84887685
Koleno 30° (2 kusy)	DY686	84887686
Koleno 15° (2 kusy)	DY687	84887687
Redukční koleno 90° (EGC)	JA43	100018253
Redukční koleno 90° (EMC-S)	HR67	S101712
Revizní kus přímý	DY689	84887689
Kompenzační kus L = 300 mm	DY688	84887688
Revizní T-kus	DY737	84887737
▸ **Ø 80/125 mm**		
Vodorovné vyústění s revizním kolenem	DY882	100011365
Vodorovné vyústění	FM183	100007638
Svislé vyústění:		
• černé	DY843	100002732
• červené	DY844	100002733
Sada připojení ke kotli	DY716	84887716
Sada připojení ke kotli pro B23P	DY913	100017527
Sada připojení ke kotli, kolmá	DY849	100003271
Spodní připojení na komín	DY850	100003272
Adaptér Ø 60/100 na 80/125 mm	DY708	84887708
Adaptér Ø 60/100 na 80/125 mm (EMC-S)	HR68	S101688
Prodloužení 250 mm	DY126	84887526
Prodloužení 500 mm	DY127	84887527
Prodloužení 1 000 mm	DY128	84887528
Prodloužení 1 950 mm	DY129	84887529
Revizní T-kus	DY125	84887525
Revizní kus přímý	DY124	84887524
Revizní koleno	DY875	100008311
Koleno 87°	DY131	84887531
Koleno 45° (2 kusy)	DY132	84887532
Kompenzační kus	DY130	84887530
Sada pro připojení k potrubí LAS (EGC, MCR)	DY887	100014000
Sada pro připojení k potrubí LAS (EMC-S)	DY921	100020019
▸ **Ø 110/150 mm**		
Vodorovné vyústění	DY881	100011364
Svislé vyústění černé	DY845	100002734
Sada pro připojení ke kotli	DY818	100002360
Sada pro připojení ke kotli B23P	DY914	100017529
Adaptér Ø 100/150 na Ø 110/150 mm	DY817	100002357
Prodloužení 500 mm	DY811	100002351
Prodloužení 1 000 mm	DY812	100002352
Revizní T-kus	DY816	100002356
Revizní kus přímý	DY815	100002355
Koleno 87°	DY813	100002353
Koleno 45° (2 kusy)	DY814	100002354
▸ **Ø 160/220 mm**		
Prodloužení pro vodorovné vyústění	DY857	100004040
Vodorovné vyústění	DY827	100002401
Svislé vyústění	DY826	100002400
▸ **Ø 60 mm**		
Sada pro připojení komína Ø 60 mm	DY700	84887700
Revizní T-kus	DY741	84887741
Revizní kus přímý	DY698	84887698
Prodloužení 500 mm (2 ks)	DY690	84887690
Prodloužení 1 000 mm (2 ks)	DY691	84887691
Prodloužení 1 950 mm (2 ks)	DY692	84887692
Koleno 87° (1 kus)	DY693	84887693
Koleno 45° (2 kusy)	DY694	84887694
▸ **Ø 80 mm**		
Adaptér Ø 80/125 na 2 × 80 mm	DY819	100002361
Adaptér Ø 60/100 na 2 × 80 mm	DY723	84887723
Adaptér Ø 60/100 na 2 × 80 mm	DY868	100005825
Adaptér Ø 60/100 na 2 × 80 mm	HR70	S101711
Adaptér bi-flux Ø 80/125 na 2 × 80 mm (Evodens Pro)	DY906	S100762
Přechodový kus Ø 80 na Ø100 mm	DY768	84887768
Sada pro připojení do komína s adaptérem Ø 80 na 60 mm	DY701	84887701
Sada pro připojení do komína (pevná)	DY717	84887717
Hlavice Ø = 80 mm s odvětráním šachty	DY185	84887585
Revizní T-kus	DY163	84887563
Revizní koleno	DY877	100008301
Revizní trubka rovná	DY146	84887546
Prodloužení 250 mm (2 ks)	DY613	84887613

PŘÍSLUŠENSTVÍ PPS

	BALENÍ	OBJ. Č.
Prodloužení 500 mm (2 ks)	DY614	84887614
Prodloužení 1 000 mm (2 ks)	DY615	84887615
Prodloužení 1 950 mm (2 ks)	DY150	84887550
Koleno 87° (1 kus)	DY152	84887552
Koleno 45° (2 kusy)	DY154	84887554
Sběrač kondenzátu	DY919	100018985
Vystřeďovací objímka (2 ks)	DY151	84887551
▸ **Ø 80 mm (pružné)**		
Sada Quick pro připojení ke komínu		
• B_{33}	DY924	7650956
• B_{93} (kolmo)	DY925	7650958
• B_{93} (teleskopický, pod vedením)	DY927	7650964
Stříška pro obezděná komínová tělesa (černá)	DY926	7650963
Sada pro připojení do komína (pružné)	DY895	100015325
Zakončení pro pružné potrubí s nástavcem	DY899	100015329
Flexibilní potrubí (12,5 m)	DY897	100015327
Flexibilní potrubí (50 m)	DY896	100015326
Spojovací díl pro flexibilní potrubí	DY898	100015328
Revizní kus přímý pro potrubí flexi	DY900	100015330
Nástroj pro zavedení flex. vložky	DY901	100015331
Přechodový kus pro flexi	DY904	100015880
Centrovací rozpěrka (5 ks)	DY618	84887618
▸ **Ø 110 mm**		
Adaptér Ø 100/150 na Ø 110/150 mm	DY817	100002357
Adaptér Ø 150 na 110 mm	DY915	100017634
Sada pro připojení do komína s adaptérem Ø 80 na 100 mm	DY876	100008312
Sada pro připojení do komína (pevná)	DY177	84887577
Hlavice Ø = 100/110 mm s odvětráním šachty	DY189	84887589
Revizní kus přímý	DY183	84887583
Revizní koleno	DY188	84887588
Prodloužení 500 mm	DY180	84887580
Prodloužení 1 000 mm	DY179	84887579
Prodloužení 1 950 mm	DY178	84887578
Koleno 87°	DY181	84887581
Koleno 45°	DY182	84887582
Centrovací rozpěrka (2 ks)	DY187	84887587
Zakončovací deska komínu	DY879	100010270
▸ **Ø 110 mm (flex)**		
Sada pro připojení do komína (flexi)	DY888	100015287
Střešní průchodka pro flexibilní potrubí	DY892	100015322
Flexibilní potrubí (15 m)	DY889	100015288
Flexibilní potrubí (25 m)	DY890	100015289
Spojovací díl pro flexibilní potrubí	DY891	100015321
Revizní kus přímý pro potrubí flexi	DY893	100015323
Nástroj pro vložení flex. potrubí	DY894	100015324
Přechodový kus pro flexi	DY905	100015881
Centrovací rozpěrka (5 ks)	DY805	100002280
▸ **Ø 160 mm**		
Revizní kus přímý, délka 300 mm	DY833	100002471
Revizní koleno	DY834	100002472
Prodloužení 500 mm	DY822	100002396
Prodloužení 1 000 mm	DY821	100002395
Koleno 87° (1 kus)	DY823	100002397
Koleno 45° (2 kusy)	DY824	100002398
Koleno 87° s podpěrou	DY836	100002474
Zakončení s nástavcem	DY837	100002475
Krycí plech na komín	DY838	100002476
Centrovací rozpěrka (2 ks)	DY839	100002540
Adaptér Ø 150 na 160 mm	DY825	100002399

PŘÍSLUŠENSTVÍ – ODKOUŘENÍ

PRO C230

Pravidla pro instalaci potrubí pro kotle o výkonu >70kW viz technický list

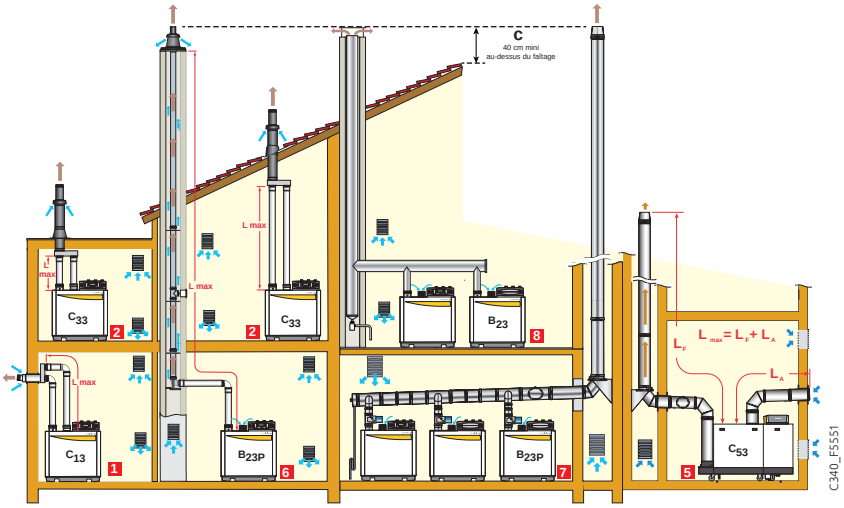

KLASIFIKACE

1. **Konfigurace C_{13}:** Připojení vzduchu/spalin prostřednictvím koncentrického potrubí s vodorovným vyústěním. **Poznámka:** Tato konfigurace je pro uvedené výkony v ČR zakázána.
2. **Konfigurace C_{33}:** Připojení vzduchu/spalin prostřednictvím koncentrického potrubí se svislým vyústěním (střešní vývod).
5. **Konfigurace C_{53}:** Připojení vzduchu a spalin odděleně prostřednictvím adaptéru bi-flux a jednoduchého potrubí (spalovaný vzduch nasáván zvenku).
6. **Konfigurace B_{23P}:** Připojení do komína (spalovaný vzduch nasáván v kotelně).
7. **Konfigurace B_{23P}:** Připojení pro instalace v kaskádě. Motorizovaná spalinová klapka pro C 230 Eco je dodávána jako příslušenství (balení GV 24). Kotle C 340 a C 640 mají spalinovou klapku vestavěnou.
8. **Konfigurace B_{23}:** Připojení pro instalace samostatného kotle nebo kotlů v kaskádě na podtlakový komín odolný proti vlhkosti, spalovaný vzduch je odebírán z kotelny.

PŘIPOMÍNKA: U konfigurací typu B_{23} a B_{23P} je míchání materiálů zakázáno.

TABULKA MAXIMÁLNÍCH DÉLEK POTRUBÍ VZDUCH/SPALINY, POVOLENÝCH PODLE TYPU KOTLE

TYP PŘIPOJENÍ VZDUCH/SPALINY			Lmax: EKVIVALENTNÍ MAXIMÁLNÍ DÉLKA PŘIPOJENÍ V M																VIZ STRANA
			C 230-... ECO				C 340						C 640						
			85	130	170	210	280	350	430	500	570	650	560	700	860	1000	1140	1300	
Koncentrické potrubí připojené ke svislému vyústění	C_{33}	Ø 150 mm (Alu)	50	37	16	14	-												
		Ø 160 mm (PPs)	50	37	16	14													
		Ø 200 mm	-				42	21	13	10	5	4	-	-	-	-	-	-	97 a 100
		Ø 250 mm					50	50	50	50	34	30	-	-	-	-	-	-	
		Ø 300 mm					-	-	-	-	-	-	50	43	26	13	5	-	
		Ø 350 mm					-	-	-	-	-	-	50	50	50	35	16	10	
		Ø 450 mm					-	-	-	-	-	-	50	50	50	50	24	12	
Potrubí vzduchu a spalin jsou oddělena (spalovaný vzduch nasáván zvenku)	C_{53}	Ø 250 mm	-				50	50	50	50	49	40	-	-	-	-	-	-	100
		Ø 350 mm					-	-	-	-	-	-	50	50	50	33	-	-	
		Ø 400 mm					-	-	-	-	-	-	50	50	50	50	22	-	
Odvod spalin do komína (spalovaný vzduch nasáván z kotelny)	B_{23P}	Ø 110 mm (PPs)	27	8	-	-	-												98-99
		Ø 110 mm (PPs Flex)	14,5	4	-	-													
		Ø 160 mm (PPs)	50	50	50	43													
		Ø 150 mm (Alu)	-				20	11	8	7	5	5	-	-	-	-	-	-	101
		Ø 180 mm					50	30	22	18	13	12	-	-	-	-	-	-	
		Ø 200 mm					50	50	39	32	24	21	-	-	-	-	-	-	
		Ø 250 mm					50	50	50	50	50	50	50	31	20	11	5	3	
		Ø 300 mm					-	-	-	-	-	-	50	50	50	39	26	29	
		Ø 350 mm					-	-	-	-	-	-	50	50	50	50	50	50	

Poznámka: Lmax se měří sečtením délek přímých vzduchovodů/spalinových kanálů a ekvivalentních délek ostatních prvků:

- Ø 150 mm (alu): 1 koleno 87° = 6,4 m, 1 koleno 45° = 1,7 m, 1 revizní koleno = 6,4 m, 1 revizní trubka = 0,5 m
- Ø 160 mm (PPS): 1 koleno 87° = 5 m, 1 koleno 45° = 1,4 m, 1 revizní koleno = 5 m, 1 revizní trubka = 0,9 m

PŘÍSLUŠENSTVÍ – ODKOUŘENÍ

PRO C230

Upozornění: tato konfigurace je evropskou směrnicí ERP zakázána!

1 Konfigurace C_{13} - Vodorovné koncentrické odkouření

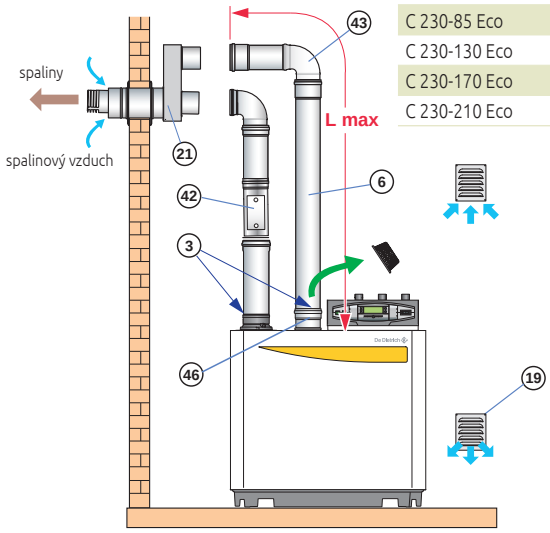

Ø 150 NEBO 160 MM	Lmax (m)
C 230-85 Eco	50
C 230-130 Eco	37
C 230-170 Eco	16
C 230-210 Eco	14

PŘÍSLUŠENSTVÍ PPs NEBO Alu NEZBYTNÉ PRO PŘIPOJENÍ VODOROVNÉHO VYÚSTĚNÍ

MINIMÁLNÍ POŽADAVKY NA PŘIPOJENÍ K HORIZONTÁLNÍMU ODKOUŘENÍ

Ø PŘIPOJENÍ		VODOROVNÉ VYÚSTĚNÍ (1)	PŘÍVOD VZDUCHU	ADAPTÉR
Ø 150/220 mm (Alu)	Balení	DY831	DY830	-
	Obj. číslo	100002469	100002404	-
Ø 160/220 mm (PPs)	Balení	DY827	DY830	DY825
	Obj. číslo	100002401	100002404	100002399

(1) Pro stěny o tloušťce > 400 mm je dodáváno prodloužení, viz níže.

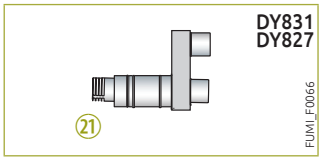

21 Vodorovné vyústění
46 Nástavec na přívod vzduchu

DALŠÍ PŘÍSLUŠENSTVÍ SYSTÉMŮ VZDUCH / SPALINY

PŘÍSLUŠENSTVÍ

	BALENÍ	OBJ. ČÍSLO
- ALU Ø 150/220 mm a Ø 150 mm		
Prodloužení pro vodorovné odkouření Ø150/220 mm	DY864	100004243
Revizní T-kus	DY832	100002470
Prodloužení délka 500 mm	DY645	84887645
Prodloužení délka 1000 mm	DY646	84887646
Prodloužení délka 1950 mm	DY647	84887647
Koleno 87° (1 kus)	DY649	84887649
Koleno 45° (2 kusy)	DY650	84887650
- PPS Ø 160/220 mm a Ø 160 mm		
Prodloužení pro vodorovné odkouření Ø160/220 mm	DY857	100004040
Revizní kus přímý, délka 300 mm	DY833	100002471
Revizní koleno	DY834	100002472
Prodloužení délka 500 mm	DY822	100002396
Prodloužení délka 1000 mm	DY821	100002395
Koleno 87° (1 kus)	DY823	100002397
Koleno 45° (2 kusy)	DY824	100002398

Upozornění: v případě instalace ERP je tato konfigurace povolena pouze v případě, že je kotel instalován v posledním patře

2 Konfigurace C_{33} - Svislé koncentrické odkouření

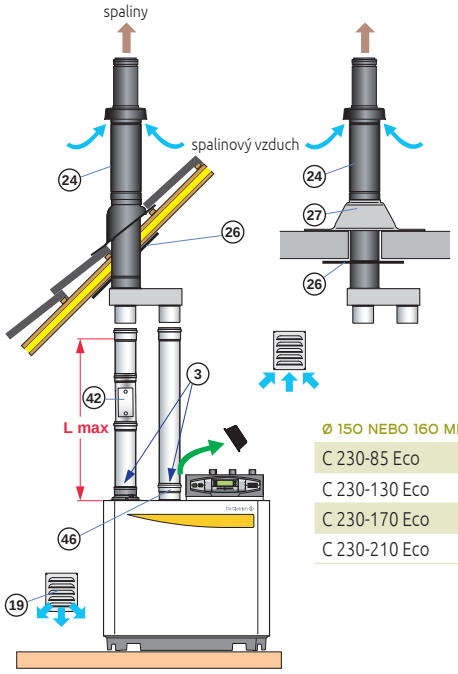

Ø 150 NEBO 160 MM	Lmax (m)
C 230-85 Eco	50
C 230-130 Eco	37
C 230-170 Eco	16
C 230-210 Eco	14

PŘÍSLUŠENSTVÍ PPs NEBO Alu NEZBYTNÉ PRO PŘIPOJENÍ SVISLÉHO VYÚSTĚNÍ

MINIMÁLNÍ POŽADAVKY NA PŘIPOJENÍ K VERTIKÁLNÍMU ODKOUŘENÍ

Ø PŘIPOJENÍ		SVISLÉ VYÚSTĚNÍ	PŘÍVOD VZDUCHU	ADAPTÉR
Ø 150/220 mm (Alu)	Balení	DY835	DY830	-
	Obj. číslo	100002473	100002404	-
Ø 160/220 mm (PPs)	Balení	DY826	DY830	DY825
	Obj. číslo	100002400	100002404	100002399

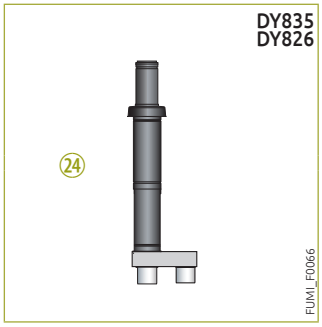

24 Svislé vyústění
46 Nástavec na přívod vzduchu

PŘÍSLUŠENSTVÍ

	BALENÍ	OBJ. ČÍSLO
- SPOLEČNÉ PŘÍSLUŠENSTVÍ		
Oplechování pro rovnou střechu Ø 160/220 mm	DY828	100002402
Oplechování pro šikmou střechu Ø 160/220 mm	DY829	100002403
Těsnicí límec Ø 160 mm	DY842	100002693
Těsnicí límec Ø 150 mm	DY841	100002692
Vnitřní krycí plech	DY840	100002700

Poznámka: Lmax se určuje součtem délek rovného potrubí pro vzduch/spaliny a ekvivalentních délek ostatních prvků:
- Ø 150 mm (alu): 1 koleno 87° = 6,4 m, 1 koleno 45° = 1,7 m, 1 revizní koleno = 6,4 m, 1 revizní trubka = 0,5 m
- Ø 160 mm (PPS): 1 koleno 87° = 5 m, 1 koleno 45° = 1,4 m, 1 revizní koleno = 5 m, 1 revizní trubka = 0,9 m

PŘÍSLUŠENSTVÍ – ODKOUŘENÍ

PRO C230

6 6 Konfigurace B_{23P} - komín

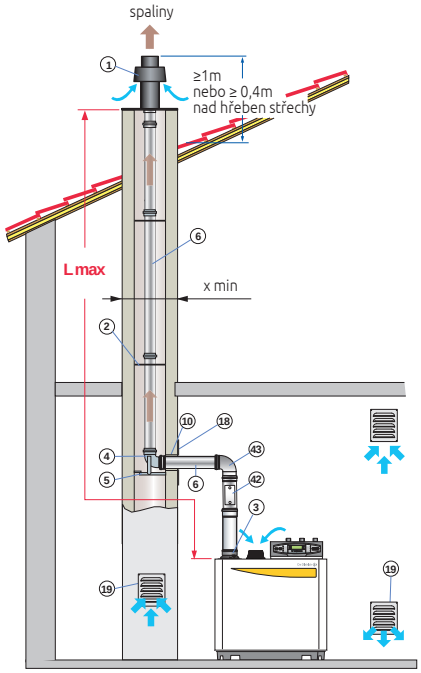

FUMI_F0035A

		L_{MAX} (m)		
		ø 110 mm PPS	ø 110 mm PPS FLEX	ø 160 mm PPS
C 230-85		27	14,5	50
C 230-130		8	4	50
C 230-170		-	-	50
C 230-210		-	-	43
x mini	▱	170	170	220
	∅	190	190	240

PŘIPOMÍNKA: U konfigurací typu B_{23} a B_{23P} je míchání materiálů zakázáno.

PŘÍSLUŠENSTVÍ PPs NEZBYTNÉ PRO PŘIPOJENÍ DO KOMÍNA MINIMÁLNÍ POŽADAVKY NA PŘIPOJENÍ KOMÍNU

PŘIPOJENÍ Ø		SADA PRO PŘIPOJENÍ DO KOMÍNA NEBO VYÚSTĚNÍ S OPLECHOVÁNÍM	SADA PRO PŘIPOJENÍ DO KOMÍNA NEBO KOLENO 87° + PODPĚRA	KRYCÍ PLECH	CHRÁNIČKA 500 MM	ADAPTÉR
Ø 110 mm (PPs)	Balení	DY177		DY879	DY753	DY915 Ø 150 na 110 mm
	Obj. číslo	84887577		100010270	84887753	100017634
Ø 110 mm (PPs Flex)	Balení	DY888		DY879	DY753	DY915 Ø 150 sur 110 mm
	Obj. číslo	100015287		100010270	84887753	100017634
Ø 160 mm (PPs)	Balení	DY837	DY836	DY838	DY773	DY825 Ø 150 sur 160 mm
	Obj. číslo	100002475	100002474	100002476	84887773	100002399

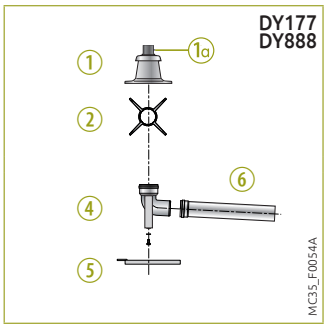

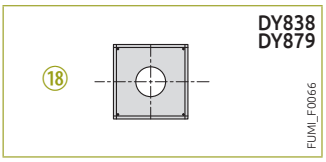

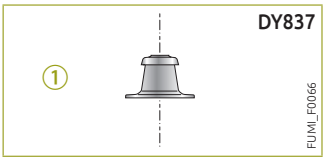

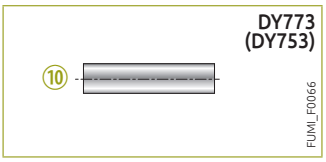

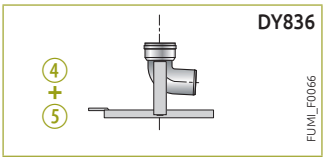

① zakončení s oplechováním
⑩ koncové potrubí PPS černé, l = 0,345 m (pouze pro DY888)
② 2 rozpěrky
④ koleno 87
⑤ podpěra
⑥ nosník
⑩ prodloužení 0,5 m
⑱ krycí plech na vyústění šachty

PŘÍSLUŠENSTVÍ – ODKOUŘENÍ

PRO C230

7 Konfigurace B_{23P} pro instalaci v kaskádě

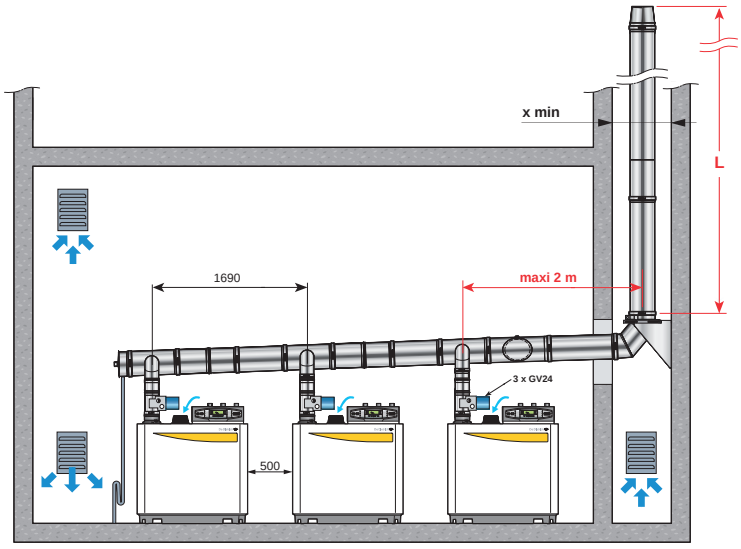

C210_F0018D

x min	▱ (mm)	D + 60
	Ø (mm)	D + 80

PŘIPOMÍNKA: U konfigurací typu B_{23} a B_{23P} je míchání materiálů zakázáno.

Maximální přípustná délka L (v m) v závislosti na Ø potrubí D (v mm) u různých kombinací „kaskád".
(Tyto délky byly definovány podle předepsaných rozměrů uvedených na obrázku nahoře).

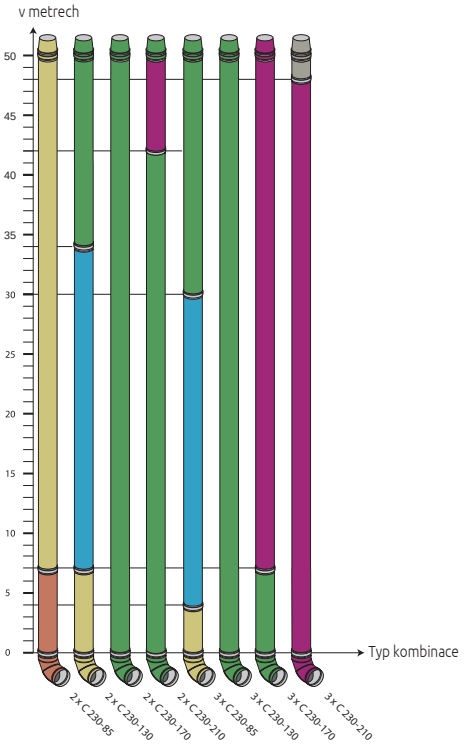

C210_F0019C

L max v závislosti na průměru potrubí D pro různé kombinace kotlů C 230 v kaskádě

- Kotle C 230-… Eco, provozované na teplotní spád 40/30 °C
- Spalinové klapky jsou dodávány jako volitelné příslušenství (BALENÍ GV24)

Poznámka: tyto délky jsou uvedeny pouze pro informaci. Společnost BDR Thermea (Czech republic) s.r.o. nenese zodpovědnost za realizační projekt.

PŘÍSLUŠENSTVÍ – ODKOUŘENÍ

PRO C340 A C640

2 Konfigurace C_{33} - Svislé koncentrické odkouření

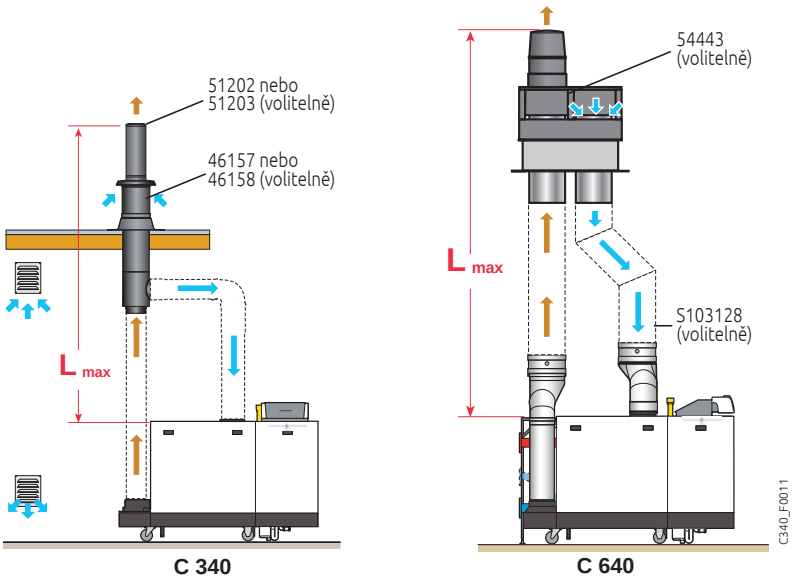

TYP KOTLE C 340	Lmax (m)		
	ø 200 mm	ø 250 mm	ø 300 mm
280	42 m	50 m	50 m
350	21 m	50 m	50 m
430	13 m	50 m	50 m
500	10 m	50 m	50 m
570	5 m	34 m	50 m
650	4 m	50 m	50 m

TYP KOTLE C 640	Lmax (m)		
	ø 300 mm	ø 350 mm	ø 400 mm
560	50 m	50 m	50 m
700	43 m	50 m	50 m
860	26 m	50 m	50 m
1000	13 m	35 m	50 m
1140	5 m	16 m	24 m
1300	-	10 m	12 m

POZNÁMKA: tyto délky max. jsou použitelné i v konfiguraci C_{93}

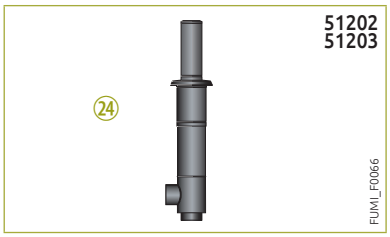

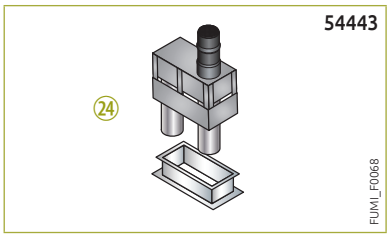

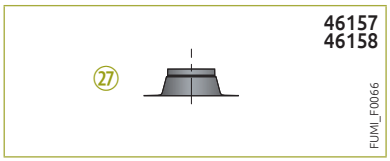

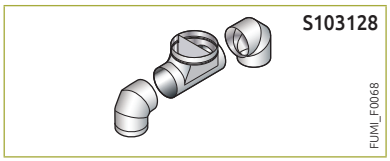

24 Svislé vyústění
27 Límec pro rovnou střechu

PŘÍSLUŠENSTVÍ ODKOUŘENÍDOSTUPNÉ PROVEDENÍ HLINÍK/POZINK

	OBJ. Č.
▶ pro C 340	
Adaptér spalinového hrdla na výměnu C 310 ECO za C 330 ECO / C 340	S103178
Redukce Ø 250 na Ø 200 mm	S103179
Sada na připojení spalin pro 2 x C 340	S103118
Společný přívod vzduchu pro 2 x C 340	S103128
Svislé odkouření, hliník/pozink:	
• Ø 250/350 mm	51203
Límec pro rovnou střechu:	
• Ø 350 mm	46158
▶ pro C 640	
Vertikální odkouření Ø 2 x 350 mm	54443
Společný přívod vzduchu	S103128

5 Konfigurace C_{53} - Oddělené vedení vzduchu a spalin (spalovaný vzduch nasáván zvenku)

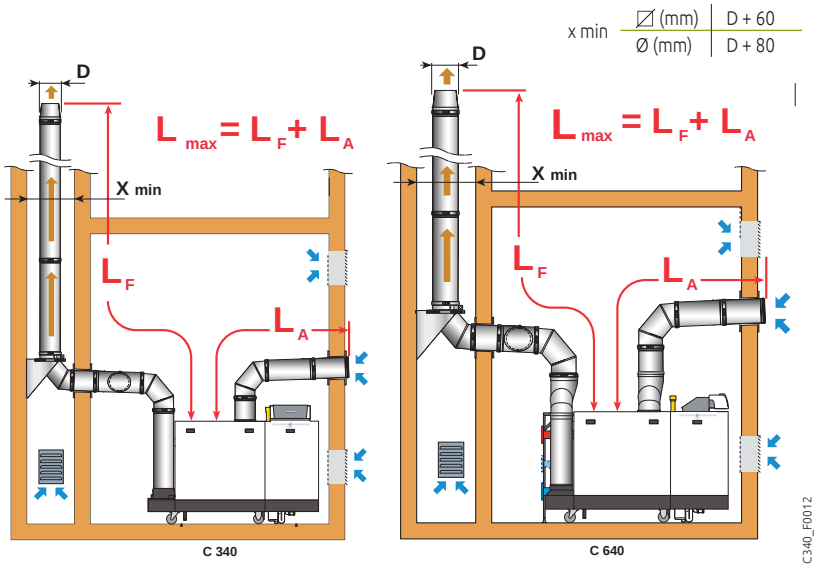

TYP KOTLE C 340	Lmax (m)
	ø 250 mm
280	50 m
350	50 m
430	50 m
500	50 m
570	49 m
650	40 m

TYP KOTLE C 640	Lmax (m)	
	ø 350 mm	ø 400 mm
560	50 m	50 m
700	50 m	50 m
860	50 m	50 m
1000	33 m	50 m
1140	-	22 m
1300	-	-

(1) Vypočteno s použitím pevného potrubí a vyústění bez krytu

PŘÍSLUŠENSTVÍ – ODKOUŘENÍ

PRO C340 A C640

6 7 **B_{23P} - Konfigurace B_{23P}: komín**

SAMOSTATNÝ KOTEL

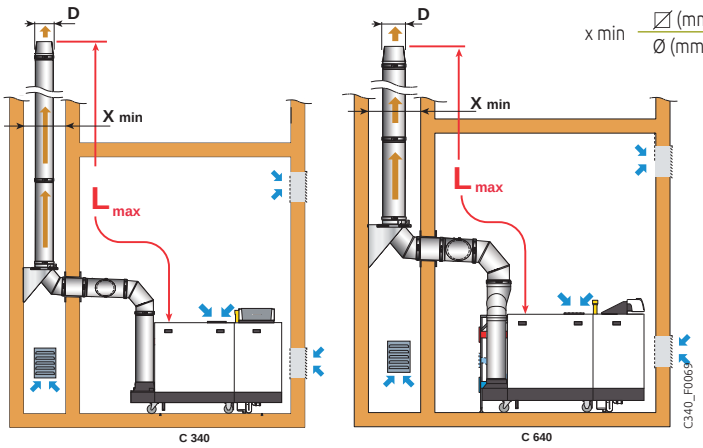

x min	▱ (mm)	D + 60
	Ø (mm)	D + 80

TYP KOTLE C 340	L_{MAX} (m) ø 150 mm	ø 180 mm	ø 200 mm	ø 250 mm
280	20 m	50 m	50 m	50 m
350	11 m	30 m	50 m	50 m
430	8 m	22 m	39 m	50 m
500	7 m	18 m	32 m	50 m
570	5 m	13 m	24 m	50 m
650	-	10 m	18 m	50 m

TYP KOTLE C 640	L_{MAX} (m) ø 250 mm	ø 300 mm	ø 350 mm
560	15 m	50 m	50 m
700	6 m	50 m	50 m
860	-	50 m	50 m
1000	-	39 m	50 m
1140	-	26 m	50 m
1300	-	19 m	50 m

(1) Vypočteno s použitím pevného potrubí a vyústění bez krytu

INSTALACE V KASKÁDĚ

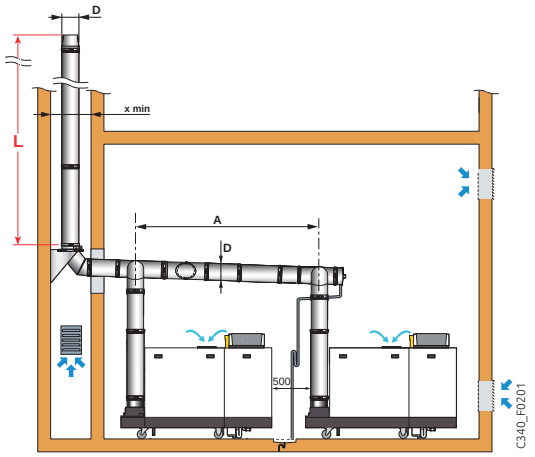

x min	▱ (mm)	D + 60
	Ø (mm)	D + 80

	A (mm)
C 340-280, C 340-350, C 640-560, C 640-700	2100
C 340-430, C 340-500, C 340-570, C 340-650 C 640-860, C 640-1000, C 640-1140, C 640-1300	2490

POZNÁMKA: pro délky kaskádových potrubí kotlů C340 a C640 nás kontaktujte.

Maximální přípustná délka L (v m), v závislosti na Ø potrubí D (v mm) pro různé kombinace instalací do kaskády
(Tyto délky byly definovány na základě rozměrových požadavků, uvedených na schématu - viz výše. V případě odlišných rozměrových požadavků kontaktujte projektanta spalinové cesty).

C 340-... ECO

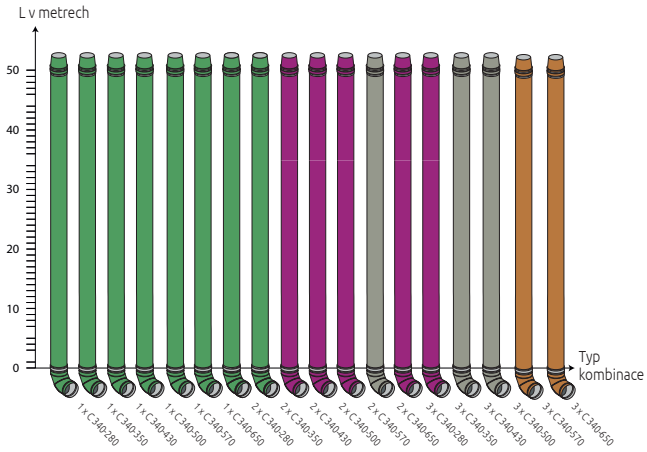

C 640-... ECO

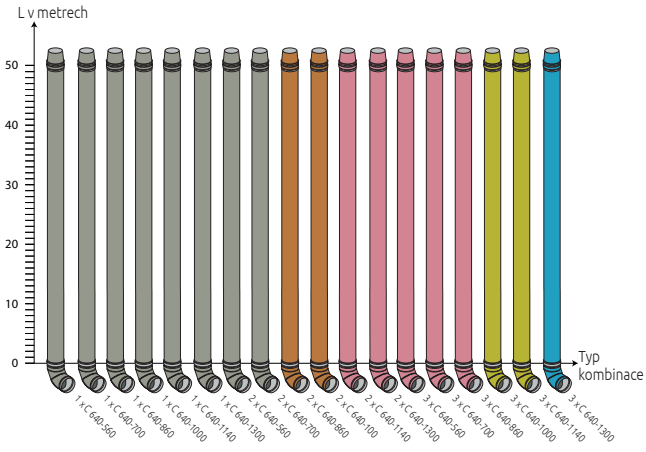

- Kotle C 340/C640: provoz při 50/30 °C
- Spalinové klapky jsou součástí kotle

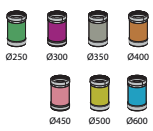

Upozornění: tyto délky jsou uvedeny pouze pro informaci. Společnost BDR Thermea (Czech republic) s.r.o. nenese zodpovědnost za realizační projekt.V případě dalších montážních konfigurací kontaktujte projektanta spalinové cesty pro provedení specifického výpočtu.

AMBIANCE_TARIF_EQUIPEMENTS

PRŮVODCE VÝBĚREM

Ať u nových topných systémů nebo jejich rekonstrukcí, hlavní prioritou firmy De Dietrich je vždy hledat optimální řešení pro zajištění maximální možné energetické účinnosti těchto systémů po celou dobu jejich životnosti.

Pro kotle s vysokým výkonem a účinností byla vyvinuta řešení na míru, aby co nejlépe vyhovovala Vašim požadavkům.Firma Dietrich pro vás vyvinula návrh doplňujícího zařízení pro kotelny k zajištění a udržení kvality provozu pro instalace až do 1300 kW.

NOVÝ TOPNÝ SYSTÉM

① Deskový výměník pro hydraulické oddělení
② Odvzdušňovač
③ Odlučovač vzduchu
④ Odkalovač s dávkovacím zařízením
⑤ Sestava odkalovače s odvzdušněním
⑥a Přípravek pro čištění a odkalení systému
⑥b Inhibitor proti korozi

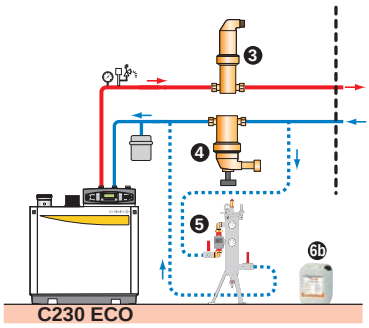

AC_F0011

RENOVOVANÝ TOPNÝ SYSTÉM

- S výměníkem pro hydraulické oddělení topných okruhů a úpravou kvality vody pouze v kotlovém kruhu

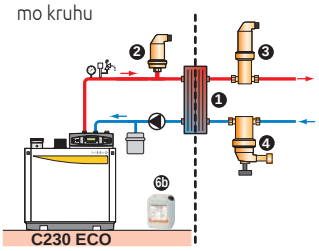

AC_F0008

- S hydraulickou vyhybkou

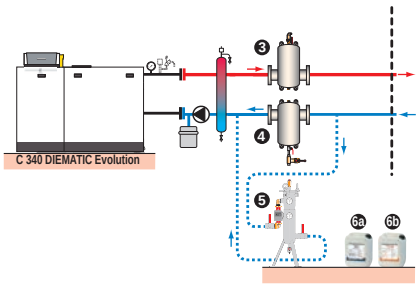

AC_F0010

- Bez hydraulické výhybky

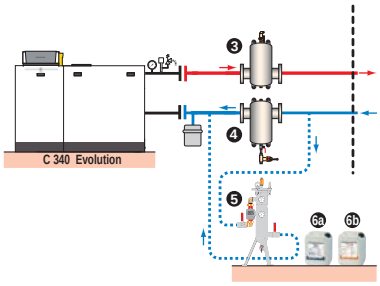

AC_F0009

TABULKA PRO DIMENZOVÁNÍ

Níže uvedená tabulka umožňuje zvolit vhodné vybavení kotelny v závislosti na konfiguraci daného topného systému a typu instalovaných kotlů.

				① VÝMĚNÍK PRO ODDĚLENÍ OKRUHŮ EP-NT / EP-HT			② ODVZDUŠŇOVAČ	③ ODLUČOVAČ VZDUCHU		④ ODKALOVAČ S MAGNETEM PRO MONTÁŽ DO VRATKY KOTLE		⑤ SKUPINA ODKALOVAČE S ODVZDUŠŇOVAČEM PRO PARALELNÍ MONTÁŽ		⑥a PŘÍPRAVEK PRO ČIŠTĚNÍ A ODKALENÍ	⑥b INHIBITOR PROTI KOROZI
AMC C140	C 230 ECO	C 340	C 640	TYP	BEZ IZOLACE OBJ. Č.	S IZOLACÍ OBJ. Č.	OBJ. Č.	TYP	OBJ. Č.	TYP	OBJ. Č.	TYP	OBJ. Č.	TYP	OBJ. Č.
45, 65	85			EP-NT 100	7609005	7609011	7650329	Rp 1"1/4	7650330	Rp 1"1/4 (3,7 m³/h)	7650376	DN32 (4 m³/h)	7651695	7651703	7651705
90, 115	130			EP-NT 130	7609007	7609012	7650329	Rp 1"1/2	7650333	Rp 1"1/2 (5,0 m³/h)	7650377	DN32 (4 m³/h)	7651695	7651703	7651705
160	170			EP-NT 180	7609008	7609013	7650329	Rp 2"	7650334	Rp 2" (8 m³/h)	7650378	DN32 (4 m³/h)	7651695	7651703	7651705
	210			EP-NT 205	7609084	7609092	7650329	Rp 2"	7650334	Rp 2" (8 m³/h)	7650378	DN32 (4 m³/h)	7651695	7651703	7651705
		280		EP-NT 280	7609085	7609093	7650329	DN65	7650338	DN65 (20 m³/h)	7651722	DN32 (4 m³/h)	7651695	7651703	7651705
		350		EP-NT 350	7609086	7609094	7650329	DN65	7650338	DN65 (20 m³/h)	7651722	DN32 (4 m³/h)	7651695	2 x 7651703	2 x 7651705
		430		EP-NT 425	7609087	7609096	7650329	DN65	7650338	DN65 (20 m³/h)	7651722	DN32 (4 m³/h)	7651695	2 x 7651703	2 x 7651705
		500		EP-NT 500	7609088	7609098	7650329	DN65	7650338	DN65 (20 m³/h)	7651722	DN32 (9 m³/h)	7651698	3 x 7651703	3 x 7651705
		570		EP-NT 575	7609089	7609099	7650329	DN80	7650339	DN80 (27 m³/h)	7651730	DN32 (9 m³/h)	7651698	4 x 7651703	4 x 7651705
		650		EP-NT 650	7609090	7609100	7650329	DN80	7650339	DN80 (27 m³/h)	7651730	DN32 (9 m³/h)	7651698	4 x 7651703	4 x 7651705
			560	EP-HT 560	7638756	7638766	7650329	DN80	7650339	DN80 (27 m³/h)	7651730	DN32 (9 m³/h)	7651698	4 x 7651703	4 x 7651705
			700	EP-HT 700	7638757	7638767	7650329	DN80	7650339	DN80 (27 m³/h)	7651730	DN32 (9 m³/h)	7651698	4 x 7651703	4 x 7651705
			860	EP-HT 860	7638758	7638768	7650329	DN100	7650340	DN100 (47 m³/h)	7651732	DN32 (9 m³/h)	7651698	5 x 7651703	5 x 7651705
			1000	EP-HT1000	7638759	7638769	7650329	DN100	7650340	DN100 (47 m³/h)	7651732	DN32 (9 m³/h)	7651698	6 x 7651703	6 x 7651705
			1140	EP-HT 1140	7638761	7638770	7650329	DN100	7650340	DN100 (47 m³/h)	7651732	DN32 (9 m³/h)	7651698	7 x 7651703	7 x 7651705
			1300	EP-HT 1300	7638762	7638772	7650329	DN125	7660261	DN125 (72 m³/h)	7651733	DN32 (9 m³/h)	7651698	8 x 7651703	8 x 7651705

PŘÍSLUŠENSTVÍ – VYBAVENÍ KOTELNY

FILTRY, ODVZDUŠNĚNÍ ODKALENÍ

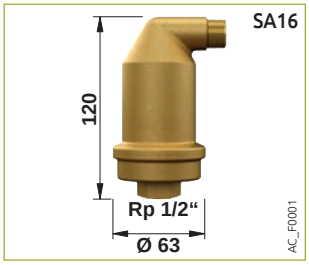

	BALENÍ	OBJ. Č.
Automatický odvzdušňovač 1/2» (10 bar) Mosazný odvzdušňovač zajišťuje dokonalé odvzdušnění otopné soustavy při jejím plnění. Jeho konstrukce zaručuje velmi malou náchylnost na jeho zanášení a zlepšuje tak přenos tepla do prostoru a snížení hluku v otopné soustavě.	SA16	7650329

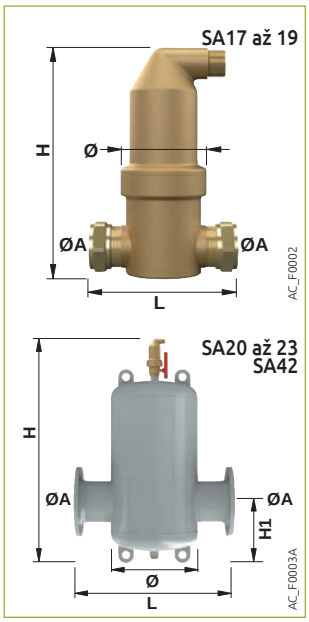

Odlučovače vzduchu (10 bar)
Odlučovače vzduchu z mosazi (balení SA17 až SA19) nebo oceli (balení SA20 až SA23) pro vodorovnou montáž s malou tlakovou ztrátou, od výrobce vybavené automatickým odvzdušňovačem s vysokou spolehlivostí. Umožňují velmi efektivně vyloučit z otopné soustavy vzduch.

Mosazný odlučovač vzduchu Rp 1"1/4	SA17	7650330
Mosazný odlučovač vzduchu Rp 1"1/2	SA18	7650333
Mosazný odlučovač vzduchu Rp 2"	SA19	7650334
Ocelový odlučovač vzduchu DN 50	SA20	7650336
Ocelový odlučovač vzduchu DN 65	SA21	7650338
Ocelový odlučovač vzduchu DN 80	SA22	7650339
Ocelový odlučovač vzduchu DN 100	SA23	7650340
Ocelový odlučovač vzduchu DN 125	SA42	7660261

	SA17	SA18	SA19	SA20	SA21	SA22	SA23	SA42
H	202	236	277	603	603	718	718	893
L	-	-	-	152	162	158	168	214
H1	88	88	132	350	350	470	470	635
Ø	63	63	100	132	132	206	206	354
ØA	Rp 1"1/4	Rp 1"1/2	Rp 2"	DN50/PN16	DN65/PN16	DN80/PN16	DN100/PN16	DN125/PN16

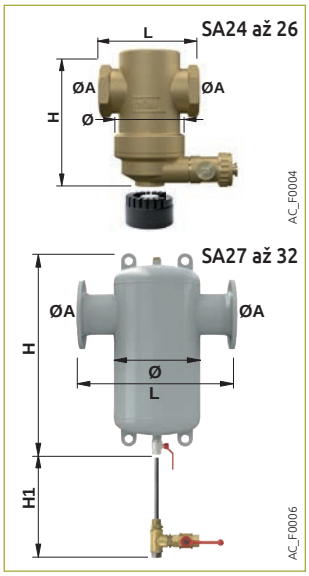

Magnetický odkalovač (10 bar) pro přímou montáž do potrubí
Mosazné nebo ocelové odkalovače zajišťují dokonalé zachycení nečistot ze systému s oddělením železných částí pomocí magnetu. Jsou určeny k přímé montáži do vratného potrubí před kotel.

Mosazný odkalovač Rp 1"1/4 (3,7 m³/h)	SA24	7650376
Mosazný odkalovač Rp 1"1/2 (5,0 m³/h)	SA25	7650377
Mosazný odkalovač Rp 2 (8,0 m³/h)	SA26	7650378
Ocelový odkalovač DN 65 (20 m³/h)	SA27+SA31	7651722
Ocelový odkalovač DN 80 (27 m³/h)	SA28+SA31	7651730
Ocelový odkalovač DN 100 (47 m³/h)	SA29+SA31	7651732
Ocelový odkalovač DN 125 (72 m³/h)	SA30+SA32	7651733

	SA24	SA25	SA26	SA27+SA31	SA28+SA31	SA29+SA31	SA30+SA32
H	140	174	215	502	617	617	792
L	88	88	132	350	470	470	635
H1	-	-	-	370	430	430	550
Ø	63	63	100	132	206	206	354
ØA	Rp 1"1/4	Rp 1"1/2	Rp 2"	DN65/PN16	DN80/PN16	DN100/PN16	DN125/PN16

Přípravky pro úpravu vody		
«SoluTECH čištění a odkalení» pro kompletní čištění topného systému	SA39	7651703
«SoluTECH komplexní ochrana» pro preventivní antikorozní ochranu topného systému	SA40	7651705

Sada pro analýzu Sada pro rozbor oběhové i doplňovací vody	SA41	7651707

PŘÍSLUŠENSTVÍ – VYBAVENÍ KOTELNY

FILTRY, ODVZDUŠNĚNÍ ODKALENÍ

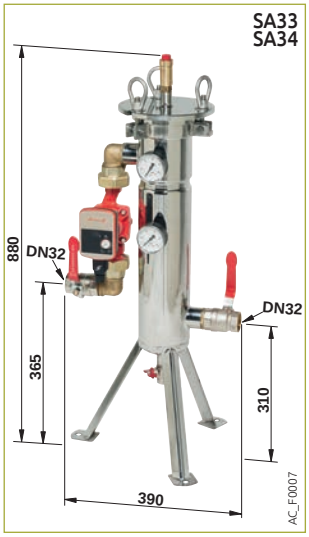

Sada velkoobjemového odkalovače s dávkovacím zařízením pro paralelní montáž k přímému potrubí.
Skupina velkoobjemového odkalovače určená pro kontinuální odstraňování jak oxidů a zmagnetizovaných částic pomocí silného magnetu, tak i pevných nečistot, kalů a nerozpuštěných látek prostřednictvím fi ltračního vaku, který je schopen zachytit částice > 25 µm (balení SA33) nebo 50 µm (balení SA34).

Sada nerezového odkalovače DN32 (4 m³/h)
Sada ocelového odkalovače DN32 (9 m³/h)

Vyměnitelné části:

- Filtrační separační vak 25 µm pro odlučovač SA33
- O-kroužek pro odlučovač SA33
- Filtrační vak 50 µm pro odlučovač SA3
- O-kroužek pro odlučovač SA34

Provádí kompletní úpravu vody sestava odkalovače + úprava vody SoluTECH) pro topné systémy z libovolných materiálů

MAXIMÁLNÍ VÝKON KOTELNY	MAXIMÁLNÍ PRŮTOK INSTALACE	PRŮTOK ČISTÍCÍM OBTOKEM
465 kW	20 m³/h	4 m³/h
1 045 kW	45 m³/h	9 m³/h

	BALENÍ	OBJ. Č.
Čistící jednotka z nerezové oceli DN32 (4 m³/h)	SA33	7651695
Čistící jednotka z nerezové oceliDN32 (9 m³/h)	SA34	7651698
Čistící jednotka z nerezové oceliDN32 (9 m³/h) GTC	MB42	7753098
Výměnné části:		
• 25 µm filtrační sáček pro odkalovače SA33 a SA34	SA35	7651699
• O-kroužek pro separátor SA33 a SA34	SA36	7651700

Kompletní proces úpravy (čistič + úprava vody SoluTECH) pro topné sítě všech kovů

INSTALACE

① Hydraulická výhybka
② Odvzdušňovač
③ Odlučovač vzduchu
④ Odkalovač s dávkovacím zařízením
⑤ Sestava odkalovače s odvzdušněním
⑥a Přípravek pro čištění a odkalení systému
⑥b Inhibitor proti korozi

- S hydraulickou výhybkou (HVDT, THR)

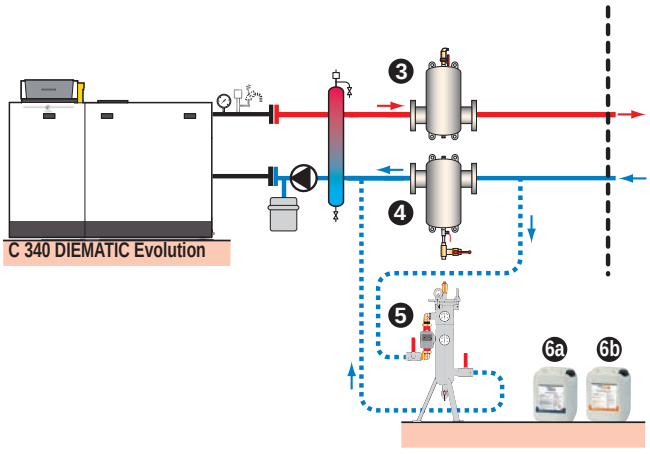

PŘÍSLUŠENSTVÍ – VYBAVENÍ KOTELNY

ODDĚLOVACÍ DESKOVÉ VÝMĚNÍKY

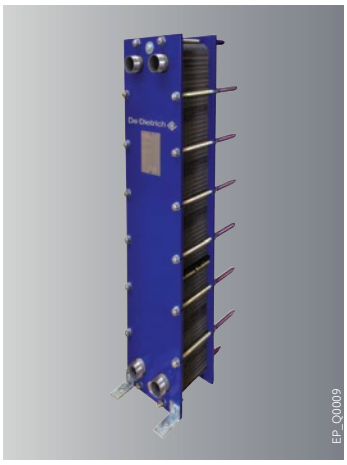

EP-NT

od 87 do 650 kW

- Deskové tepelné výměníky pro hydraulické oddělení primárního okruhu od sekundárních okruhů v topném systému
- Navrženy pro malé ΔT mezi primární a sekundární stranou
- Jsou používány ve starších instalacích pro hydraulické oddělení kotle nebo pro vyloučení nemrznoucí směsi v kotlovém okruhu v případě instalací s tepelným čerpadlem nebo solárním systémem, vyžadující použití nemrznoucích směsí
- Jsou složeny z většího počtu profilovaných nerezových desek (inox 316) se zvětšenou teplosměnnou plochou a úpravou proti zanášení
- Montovány na kolejnicích s rámem, desky staženy pomoci svorníků
- Pro dokonalé utěsnění je použito pryžové těsnění EPDM, odolné proti povětrnostním vlivům i UV záření
- Odnímatelná účinná izolace ze skelné vlny o tloušťce 65 mm potažena na obou stranách hliníkovou fólií

HLAVNÍ ROZMĚRY (mm a palce)

EP NT

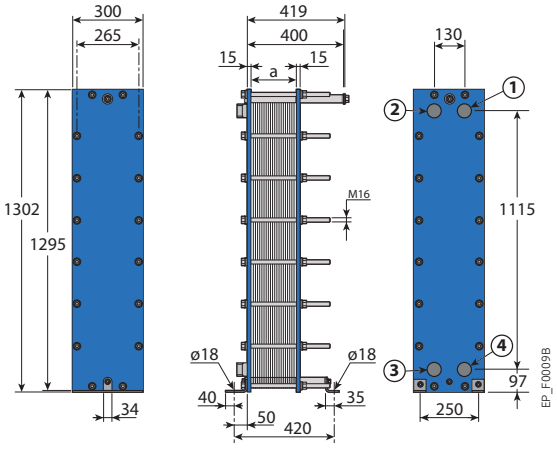

EP NT A (S IZOLACÍ)

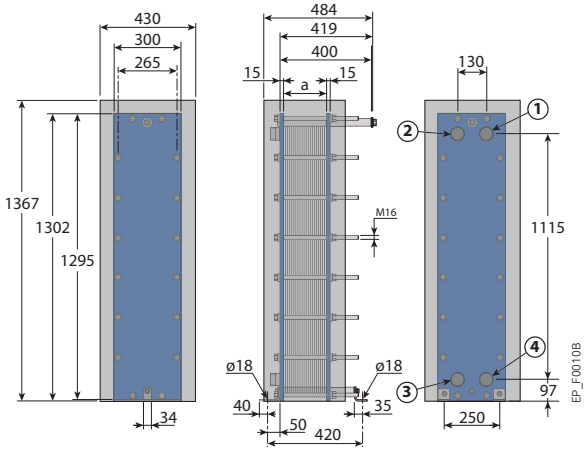

① Primární vstup DN50	
② Sekundární výstup DN50	
③ Sekundární vstup DN50	
④ Primární výstup DN50	

OZNAČENÍ	EP NT-100	EP NT-130	EP NT-180	EP NT-205	EP NT-280	EP NT-350	EP NT-425	EP NT-500	EP NT-575	EP NT-650
Počet desek	13	15	21	23	31	39	47	57	66	78
Rozměry v mm	43	49	62	68	93	112	137	156	182	207

TECHNICKÉ ÚDAJE

Maximální provozní tlak: 10 bar ⋮ Maximální provozní teplota: 100 °C

TYP	EP NT (A)	100	130	180	205	280	350	425	500	575	650
Počet desek		13	15	21	23	31	39	47	57	66	78
▶ Výkon při 80-60 °C (voda)	kW	87	120	166	200	261	327	395	462	530	601
Průtok primár/sekundár	m³/h	3,7	5,2	7,1	8,6	11,2	14,1	17,0	19,9	22,8	25,9
Tlaková ztráta primár/sekundár	kPa	20	20	20	20	20	20	20	20	20	20
ΔT primár/sekundár	K	5	5	5	5	5	5	5	5	5	5
▶ Výkon při 50/30 °C (voda)	kW	93	129	179	217	279	350	425	497	574	651
Průtok primár/sekundár	m³/h	4,0	5,6	7,7	9,3	12,0	15,1	18,3	21,4	24,7	28,0
Tlaková ztráta primár/sekundár	kPa	26	26	26	26	26	26	26	26	26	26
ΔT primár/sekundár	K	5,4	5,9	5,6	5,4	5,8	5,25	5,85	5,85	5,85	5,75
▶ Výkon při 50/30 °C (MEG 30)	kW	93	129	179	217	279	350	425	497	574	651
Průtok primár/sekundár	m³/h	4,2	5,9	8,2	9,9	12,7	15,9	19,4	22,6	26,2	29,7
Tlaková ztráta primár/sekundár	kPa	30	30	30	30	30	30	30	30	30	30
ΔT primár/sekundár	K	6,35	6,95	6,7	6,4	6,85	6,25	6,9	6,95	6,9	6,8
Určeno pro kotle	C ... ECO	230-85	230-130	230-170 2 x 230-85	230-210	- 2 x 230-130	- 2 x 230-170	- 2 x 230-210	-	-	-
	C... ECO	-	-	-	-	340-280	340-350	340-430	340-500	340-570	340-650
Hmotnost bez vody/s vodou	kg	119/127	121/130	128/140	130/144	138/157	147/171	159/188	170/206	180/221	193/241

MODEL	EP NT (A)	100	130	180	205	280	350	425	500	575	650
Modely bez izolace EP NT	Obj. č.	7609005	7609007	7609008	7609084	7609085	7609086	7609087	7609088	7609089	7609090
Modely s izolací	Obj. č.	7609011	7609012	7609013	7609092	7609093	7609094	7609096	7609098	7609099	7609100

PŘÍSLUŠENSTVÍ – VYBAVENÍ KOTELNY

ODDĚLOVACÍ DESKOVÉ VÝMĚNÍKY

EP-HT

od 522 do 1300 kW

- Deskové tepelné výměníky pro hydraulické oddělení primárního okruhu od sekundárních okruhů v topném systému
- Navrženy pro malé ΔT mezi primární a sekundární stranou
- Jsou používány ve starších instalacích pro hydraulické oddělení kotle nebo pro vyloučení nemrznoucí směsiv kotlovém okruhu v případě instalací s tepelným čerpadlem nebo solárním systémem, vyžadující použití nemrznoucích směsí
- Jsou složeny z většího počtu profilovaných nerezových desek (inox 316) se zvětšenou teplosměnnou plochou a úpravou proti zanášení
- Montovány na kolejnicích s rámem, desky staženy pomoci svorníků
- Pro dokonalé utěsnění je použito pryžové těsnění EPDM, odolné proti povětrnostním vlivům i UV záření
- Odnímatelná účinná izolace ze skelné vlny o tloušťce 65 mm potažena na obou stranách hliníkovou fólií

HLAVNÍ ROZMĚRY (mm a palce)

EP HT

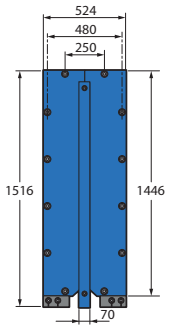

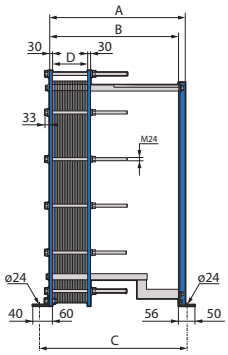

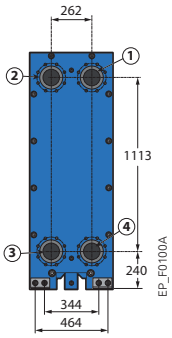

EP HT A (S IZOLACÍ)

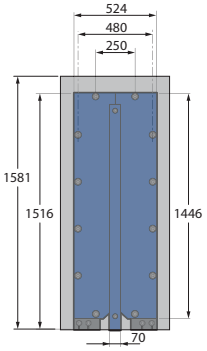

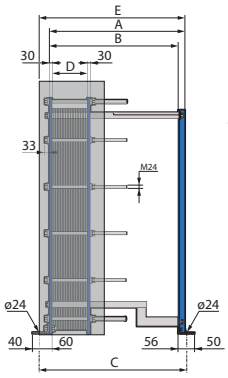

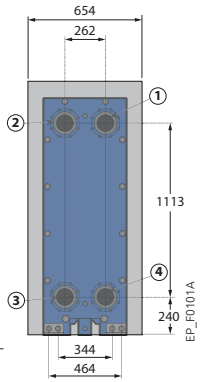

	Označení	EP HT-560	EP HT-700	EP HT-860	EP HT-1000	EP HT-1140	EP HT-1300
① Primární vstup DN100-PN16	A	535	535	535	835	835	835
② Sekundární výstup DN100-PN16	B	465	465	465	765	765	765
③ Sekundární vstup DN100-PN16	C	611	611	611	911	911	911
④ Primární výstup DN100-PN16	D	111	137	171	198	224	258
	E	600	600	600	600	900	900
	Počet desek	33	41	51	59	67	77

TECHNICKÉ ÚDAJE

Maximální provozní tlak: 10 bar ⋮ Maximální provozní teplota: 100 °C

TYP	EP HT (A)	560	700	860	1000	1140	1300
Počet desek		33	41	51	59	67	77
▶ Výkon při 80-60 °C (voda)	kW	522	654	790	910	1060	1202
Průtok primár/sekundár	m3/h	22,5	28,2	34,0	40,0	45,6	51,8
Tlaková ztráta primár/sekundár	kPa	20	20	20	20	20	20
ΔT primár/sekundár	K	5	5	5	5	5	5
▶ Výkon při 50/30 °C (voda)	kW	560	700	860	1000	1140	1300
Průtok primár/sekundár	m3/h	24,1	30,1	37,0	43,1	49,1	56,0
Tlaková ztráta primár/sekundár	kPa	21	21	21	21	21	21
ΔT primár/sekundár	K	5,9	5,9	5,9	5,85	5,85	5,85
▶ Výkon při 50/30 °C (MEG 30)	kW	560	700	860	1000	1140	1300
Průtok primár/sekundár	m3/h	25,5	31,9	39,2	45,6	51,9	59,2
Tlaková ztráta primár/sekundár	kPa	27,3	27,9	28,2	27,8	28,3	28,1
ΔT primár/sekundár	K	6,95	6,95	6,95	6,95	6,95	6,95
Určeno pro kotle	C 640 ECO	640-560	640-700	640-860	640-1000	640-1140	640-1300
Hmotnost bez vody/s vodou	kg	435/479	454-508	473-540	495-573	514-602	533-634

MODEL

	EP HT (A)	560	700	860	1000	1140	1300
modely bez izolace EP HT	Obj. č.	7638756	7638757	7638758	7638759	7638761	7638762
modely s izolací EP HT A	Obj. č.	7638766	7638767	7638768	7638769	7638770	7638772

VŠEOBECNÉ OBCHODNÍ PODMÍNKY

Podmínky pro uvedení kotlů De Dietrich do provozu

Objednání uvedení do provozu je nutné provést přímo u autorizovaného servisu De Dietrich a je součástí záručních podmínek. Objednání je třeba provést minimálně 5 pracovních dnů před plánovaným termínem a s udáním přesné adresy instalace.

Uvedení do provozu bude provedeno po předání zařízení a splnění následujících podmínek:

a) Přívod plynu musí být kompletně dokončen a zkontrolován, při maximálním i minimálním výkonu musí být tlak plynu v povolené toleranci. Bude předložena revizní zpráva. Plynoměr musí být osazen.

b) Komín a kouřovod musí vyhovovat ČSN 73 4201. Bude předložen doklad o kontrole nebo revizní zpráva (vystavuje místní kominická provozovna).

c) Větrání kotelny a přívod spalovaného vzduchu musí odpovídat ČSN 07 0703 (pro kotle nad 50 kW), případně ČSN EN 1775 resp. TPG 704 01 (kotle do 50 kW). Prostor, ze kterého je nasáván větrací vzduch, musí být udržován v čistotě. Pokud budou v blízkosti nasávacích otvorů probíhat i nadále stavební práce, musí být provedena opatření proti nasávání nečistot a prachu. Na škody vzniklé nasátím nečistot a prachu nelze uplatnit záruční reklamace.

   Pokud je instalováno vzduchotechnické zařízení, musí být kompletně dokončeno.

d) Prostor kotelny, případně strojovny vytápění, musí být kompletně stavebně dokončen (včetně malířských prací) a musí odpovídat ČSN 07 0703 (pro kotle nad 50 kW) případně ČSN EN 1775 resp. TPG 704 01 (pro výkony do 50 kW). Prostory musí být uklizeny (bezprašné prostředí). Podlaha kotelny musí být stíratelná (nátěr, dlažba). Prostor musí být temperován na teplotu min. 15°C.

e) Připojení kotle případně jiného zařízení na otopný systém musí být dokončeno a provedeno dle projektu. Systém musí být propláchnutý (ČSN 06 0310, čl. 9.1), naplněn upravenou vodou splňující požadavky výrobce a odvzdušněn. Musí být předložen protokol o provedené zkoušce těsnosti (dle ČSN 06 0310, čl. 134) a protokol o jakosti oběhové vody.

f) Zabezpečovací zařízení musí být dokončeno a nastaveno na provozní parametry stanovené projektem.

g) Elektroinstalace a MaR musí být dokončeny dle projektu a musí být odzkoušena jejich funkce. K dispozici musí být revizní zpráva.

   Kabely, které budou připojovány k zařízení fy De Dietrich, musí být dostatečně dlouhé a musí být označeny (místo a označení určí projekt dle podkladů výrobce).

   Pozor na dostatečný odstup vedení MaR od silových rozvodů, u stíněných kabelů pak i na propojení stínění.

h) Tepelné izolace mohou být prováděny až po úspěšném ukončení dilatační zkoušky (ČSN 06 0310), tj. až po spuštění kotelny do provozu.

   Pozor, izolatérské práce v kotelně lze provádět pouze při vypnutém zařízení, před jeho spuštěním musí být celý prostor kotelny uklizen (u kotlů s atmosférickými hořáky musí být zajištěno i dokonalé vyčištění spalovací komory od prachu).

i) U složitějších zařízení musí být v den uvedení do provozu přítomni specialisté ovládající jejich obsluhu (VZT, elektro - silnoproud, MaR apod.), nebo zaučená obsluha. U kotlů s tlakovými hořáky, pokud tyto nejsou zajišťovány společností BDR Thermea, musí dodavatel stavby zajistit účast specialisty oprávněného k uvedení hořáku do provozu.

Zaučení obsluhy

Provede zhotovitel v rámci uvádění zařízení do provozu. O zaučení se provede zápis do záručního listu a předávacího protokolu. Zaškolena bude pouze kvalifikovaná osoba nebo osoby s předepsaným osvědčením, kterou (které) určí objednavatel.

Upozornění:

1) Součástí ceny za uvedení do provozu je:
   a) kontrola základního hydraulického zapojení kotlového okruhu a osazení zabezpečovacími prvky dle předloženého projektu
   b) seřízení kotle resp. nastavení regulačního systému dle servisních podkladů
   c) zaškolení obsluhy kotle – u kotlů nad 50 kW s předložením příslušného kvalifikačního oprávnění
   d) na vyžádání předání podkladů pro vypracování revizní knihy u kotlů se jmenovitým tepelným výkonem nad 50 kW
2) Součástí ceny za uvedení do provozu není výchozí revize zařízení, provedení komplexních zkoušek, topné zkoušky a autorizované měření emisí (pokud jsou vyžadovány).
3) Cestovní náklady servisu hradí objednavatel, pokud není domluveno jinak.
4) Cenu za uvedení do provozu do 50 kW hradí objednavatel, pokud není domluveno jinak.
5) Při nedodržení podmínek pro montáž nebo uvedení do provozu budou vícenáklady tímto vzniklé (ztráta času či zbytečná jízda) vyúčtovány objednateli.

Standardní záruční podmínky

Záruční doba

Na každý výrobek DE DIETRICH dovezený společností BDR Thermea (Czech republic) s.r.o. je za předpokladu splnění dále uvedených podmínek poskytována záruční doba 24 měsíců od uvedení výrobku do provozu, nejdéle však 36 měsíců od data vyskladnění u dovozce. Výjimku tvoří opotřebitelné části: termočlánky, zapalovací elektrody, a ochranné anody zásobníků TV, u kterých je záruční doba 12 měsíců.

Základní podmínky záruky

Základní podmínkou přiznání záruky na výše uvedené výrobky je provedení montáže, uvedení do provozu a případné opravy výhradně dovozcem pověřenou a vyškolenou montážní resp. servisní firmou. Provozovatel je povinen po celou dobu trvání záruky pečlivě uschovat záruční list, řádně vyplněný prodejcem a servisní firmou uvádějící výrobek do provozu, případně další doklad o koupi, jako je účet nebo dodací list. Dále provozovatel je pro případ potřeby uplatnění nároku na záruční opravu povinen uschovat Návod k montáži a používání, jehož součástí je i předávací protokol, vyplněný servisní firmou při uvádění výrobku do provozu.

Výjimečná ustanovení

Za škody, které na výrobku vzniknou v důsledku chemických nebo elektrochemických vlivů (např. škodliviny ve spalovaném vzduchu, vlastnosti topné vody...) nebo instalací neodpovídající technickým pravidlům příp. projekčním podkladům pro tyto výrobky nepřebírá dovozce záruku.

Škody způsobené přepravou budou dovozcem bezplatně odstraněny, bude-li neprodleně věrohodně prokázáno, že příčina vznikla na straně dovozce. Viditelné škody na laku a emailu uhradí dovozce za stejných předpokladů. Zásahy nebo změny na výrobku prostřednictvím firem nebo osob, které k tomuto nemají oprávnění od dovozce a nejsou tedy uvedeny v oficiálním seznamu montážních

resp. servisních firem tohoto dovozce, mají za následek zrušení záruční povinnosti dovozce.

Práce spojené se seřízením nebo přestavbou výrobku na jiný druh paliva hradí objednavatel těchto prací.

Opravy

V případě nárokování záruční opravy zjistí pověřená servisní firma, je-li o splnění záruční povinnosti žádáno oprávněně. Jestliže ano, rozhodne tato firma o způsobu odstranění závady. V případě opravy se postará o její odborné provedení. Počátek a doba záruky stanovené při koupi výrobku tím nebudou ovlivněny ani při výměně za náhradní výrobek. Na vyměněné díly je poskytována záruka do konce trvání potvrzené záruční doby, nejméně však 1 rok.

Záruky se nevztahují:

a) na vady způsobené chybným projektovým řešením, které dovozce neprováděl

b) na chyby, jejichž původ je v chybně pracujícím zařízení, které není součástí dodávky kotle, ale které ovlivňuje jeho funkci

c) na škody vzniklé neodborným zásahem do dodávaného zařízení nepovolanou osobou

d) na škody vzniklé nedodržením předpisů pro skladování a zacházení, vydaných výrobcem

e) na škody vzniklé nesprávným připojením

f) na škody vzniklé uvedením do provozu pracovníkem nebo organizací, která k tomu není oprávněna

g) na škody vzniklé nedodržením podmínek uvedených v návodu k montáži a používání

h) na škody vzniklé kolísáním napájecího napětí mimo povolené tolerance nebo rušením v elektrické síti

i) na škody vzniklé kolísáním pracovního přetlaku plynu na přívodu ke kotli mimo povolenou toleranci

j) na škody vzniklé neupravenou oběhovou resp. doplňovací vodou v tepelné soustavě, která nesplňuje požadavky předepsané výrobcem

k) za škody vzniklé zásahem vyšší moci nebo jinou neodvratitelnou událostí

Náklady

Dovozce přebírá po dobu záruky veškeré materiálové a dodatečně také pracovní a jízdní náklady, které pověřené montážní, resp. servisní firmě vznikly na základě uznané záruční opravy výrobku.

Ručení

Za ztrátu nebo poškození výrobku v důsledku krádeže, požáru, válečného případu nebo jiných násilných příčin nemůže dovozce převzít ručení. Z ručení jsou vyjmuty i následné škody, způsobené dodaným výrobkem.

POZNÁMKY

De Dietrich

Kondenzační technika

- Závěsné kotle
- Stacionární kotle
- Kondenzační výměníky pro kotle s přetlakovou spalovací komorou
- Široká nabídka regulačních systémů pro ekvitermní řízení více okruhů, řízení kaskády i komfortní řízení teploty vytápěného prostoru

Tepelná čerpadla

- Tepelná čerpadla vzduch – voda v provedení split s modulovaným výkonem
- Tepelná čerpadla vzduch – voda v provedení monoblok
- Tepelná čerpadla země – voda
- Ekvitermní řízení včetně kaskádového řadiče až pro 10 tepelných čerpadel

Litinové přetlakové kotle

- Nízkoemisní litinové článkové kotle se třemi odtahovými kanály pro spalování plynu i topného oleje

Závěsné kotle

- Kondenzační plynové kotle
- Rozsáhlé příslušenství systémů vzduch/spaliny
- Široká nabídka regulačních systémů pro ekvitermní řízení více okruhů, řízení kaskády i komfortní řízení teploty vytápěného prostoru

Solární systémy

- Ploché solární kolektory
- Kompletně vybavené solární zásobníky pro přípravu TV
- Kompletně vybavené kombinované solární zásobníky pro přípravu TV a podporu ÚT
- Velké solární systémy

Tlakové hořáky

- Plynové tlakové hořáky se stupňovou i plynulou regulací tepelného výkonu ve standardním i nízkoemisní provedení
- Olejové tlakové hořáky se stupňovou regulací pro spalování extra lehkého topného oleje

Příprava teplé vody

- Nepřímo vyhřívané zásobníky pro teplou vodu

Regulační systémy

- Jednoduché ekvitermní regulátory pro řízení malých kotlů a tepelných čerpadel
- Komfortní ekvitermní regulátory pro stupňové i plynulé řízení kotlů a tepelných čerpadel s více směšovanými okruhy, okruhy teplé vody, bazénu nebo vzduchotechniky. Řízení až 10 tepelných zdrojů v kaskádě

Technické oddělení

Ing. Drahomír Malina
Hlavní technik
+420 602 643 590
drahomir.malina@bdrthermea.cz

Karel Fischer
Technický poradce – plynové kotle
+420 734 201 322
karel.fischer@bdrthermea.cz

Ing. Rudolf Kotík
Technický poradce – plynové kotle
+420 732 500 128
rudolf.kotik@bdrthermea.cz

Pavel Žvátora
Technický poradce pro projektanty – plynové kotle
+420 608 976 678
pavel.zvatora@bdrthermea.cz

Obchodní oddělení

Jiří Hanzlík
Obchodně-technický poradce (jižní Čechy, Praha)
+420 730 825 615
jiri.hanzlik@bdrthermea.cz

Zbyšek Jelínek
Obchodně-technický poradce (Praha)
+420 731 410 338
zbysek.jelinek@bdrthermea.cz

Michal Diviš
Obchodně-technický poradce (západní, střední Čechy)
+420 730 156 124
michal.divis@bdrthermea.cz

Štěpán Duda
Obchodně-technický poradce (severní, východní Čechy)
+420 737 287 179
stepan.duda@bdrthermea.cz

Martin Gottwald
Obchodně-technický poradce (jižní Morava, východní Čechy)
+420 603 199 896
martin.gottwald@bdrthermea.cz

Pavel Polcr
Obchodně-technický poradce (jižní Morava, východní Čechy)
+420 739 592 955
pavel.polcr@bdrthermea.cz

Jiří Chrascina
Obchodně-technický poradce (severní Morava)
+420 728 950 685
jiri.chrascina@bdrthermea.cz

Ing. Jan Plotěný
Obchodně-technický poradce (Morava, východní Čechy)
specialista na plynové kotelny, tepelná čerpadla a klimatizace
+420 736 503 955
jan.ploteny@bdrthermea.cz

BDR THERMEA (CZECH REPUBLIC) S.R.O.

SÍDLO - FAKTURAČNÍ ADRESA
JESENIOVA 2770/56, 130 00 PRAHA 3
TEL.: +420 271 001 627, E-MAIL: DEDIETRICH@BDRTHERMEA.CZ

PROVOZOVNA A CENTRÁLNÍ SKLAD:
OKRUŽNÍ 1118, 250 81 NEHVIZDY
OTEVÍRACÍ DOBA SKLADU: PO-PÁ 8-15 HOD.
TEL.: +420 271 001 627, E-MAIL: DEDIETRICH@BDRTHERMEA.CZ

De Dietrich