ECO SOLUTIONS

KATALOG ZAPOJENÍ 2020

VZOROVÁ SCHÉMATA

TEPELNÁ ČERPADLA

PŘEHLED TYPOVÝCH SCHÉMAT PRO SPRÁVNÉ POUŽITÍ VÝROBKŮ DE DIETRICH

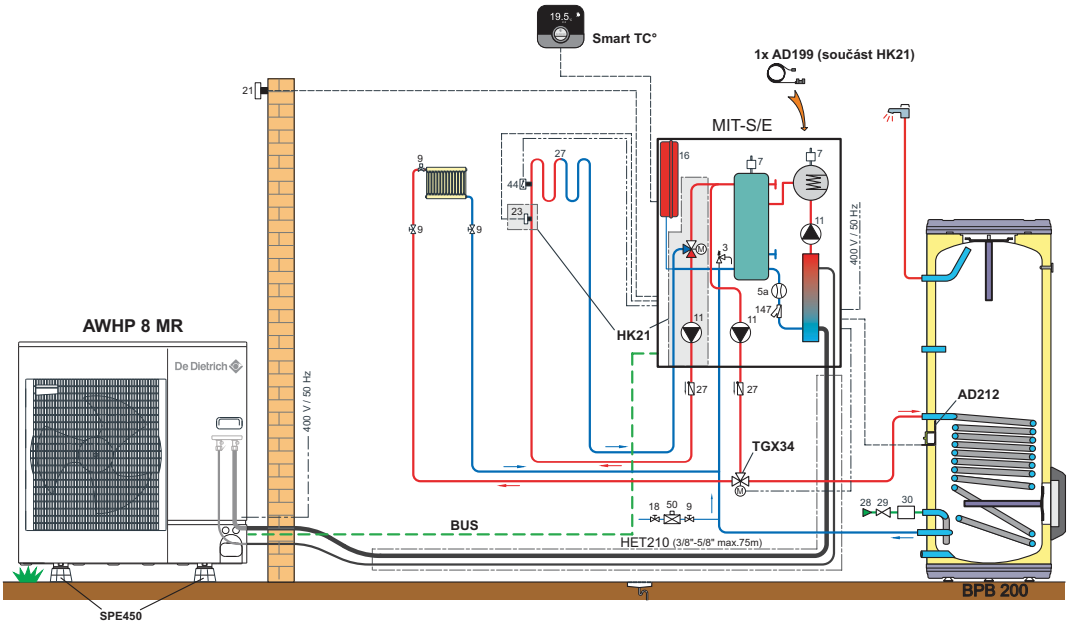

KONDENZAČNÍ TECHNIKA

TEPELNÁ ČERPADLA

SOLÁRNÍ SYSTÉMY

PLYNOVÉ KOTLE

De Dietrich

■ Důležité upozornění

Texty a výkresy v tomto projekčním systému byly zpracovány s nejvyšší pečlivostí a podle nejlepšího vědomí. Vzhledem k tomu, že nelze nikdy vyloučit chyby, rádi bychom upozornili na následující skutečnosti :
Základem Vašich projektů musí být výhradně vlastní výpočty a projekty na podkladě příslušných platných norem, předpisů a nařízení.
Vylučujeme jakékoliv ručení za úplnost všech výkresů a textů, uvedených v tomto dokumentu. Všechny informace mají pouze charakter příkladů pro lepší pochopení funkce a nabízených možností jednotlivých produktů. Jestliže se v tomto dokumentu poskytnuté informace použijí nebo aplikují, pak se to uskuteční výhradně na vlastní zodpovědnost příslušného uživatele. Ručení vydavatele tohoto katalogu za neodborné, neúplné nebo nesprávné údaje a z toho případně vzniklé škody je zásadně vyloučeno.
Omyly a technické změny jsou vyhrazeny.

Vydání duben 2020
- Přetiskování, nebo kopírování těchto podkladů smí být prováděno pouze se svolením BDR Thermea (Czech republic) s.r.o.
- Parametry přístrojů, nebo údaje o vybavení a příslušenství, uvedené v těchto podkladech, jsou nezávazné. Vlastnosti a výbava produktů se díky trvalému vývoji mohou měnit a v jednotlivostech odlišovat. O aktuálním stavu se informujte u svého odborného poradce.
- Schémata slouží pouze jako příklad použití. Nelze je použít jako závazný projekční podklad! Veškeré dimenze (potrubí, oběhová čerpadla atd.) a konečné, hydraulické i elektrické, zapojení MUSÍ určit odpovědný projektant!
Výrobce si vyhrazuje právo na změny.

LEGENDA SCHÉMAT

1. Výstup do vytápění
2. Vratka z vytápění
3. Pojistný ventil 3 bar
4. Tlakoměr
5a. Průtokoměr
7. Automatický odvzdušňovač
8. Ruční odvzdušňovač
9. Uzavírací kohout
10. 3-cestný směšovač
11. Oběhové čerpadlo vytápění
11a. Oběhové čerpadlo přímého topného okruhu
11b. Oběhové čerpadlo směšovaného topného okruhu
13. Odkalovací ventil
16. Expanzní nádoba
17. Vypouštěcí kohout
18. Zařízení pro napouštění topných okruhů
21. Venkovní čidlo
22. Čidlo kotle
23. Teplotní čidlo směšovaného okruhu
24. Vstup do výměníku zásobníku TV
25. Výstup z výměníku zásobníku TV
26. Nabíjecí čerpadlo okruhu TV
27. Zpětná klapka (ventil)
28. Vstup studené vody
29. Redukční ventil (je-li tlak vodovodního řádu > 80% pojistného ventilu)
30. Pojistná skupina, nastavena a plombována na 7 bar
32. Cirkulační čerpadlo TV
33. Čidlo teploty teplé vody v zásobníku
34. Oběhové čerpadlo primárního okruhu
35. Hydraulická spojka (THR)
37. Vyvažovací ventil
39. Kotlové čerpadlo
44. Bezpečnostní termostat pro podlahové topení
46. 3-cestný přepínací ventil (dvoupolohový)
50. Hydraulický oddělovač od vodovodního řadu
51. Termostatický ventil
52. Diferenční (přepouštěcí) ventil
55. Pojistný ventil okruhu TV - 7 bar
56. Vratka cirkulace TV do zásobníku
57. Výstup TV
61. Teploměr
64. Přímý topný okruh
65. Směšovaný topný okruh
67. Ruční kohout
68. Neutralizační zařízení kondenzátu
79. Výstup primární strany solárního výměníku
80. Vstup primární strany solárního výměníku
81. Elektrická topná vložka
84. Uzavírací kohout se zpětnou klapkou s možností odblokování
85. Primární čerpadlo solárního okruhu (připojit na DIEMASOL)
87. Pojistný ventil, nastavený na 6 bar
88. Expanzní nádoba solárního okruhu
89. Expanzní nádoba pro solární teplonosnou kapalinu
90. Zábrana proti samotížnému proudění (= 10 x Ø potrubí)
109. Termostatický směšovač
112a. Čidlo teploty solárního kolektoru
112b. Čidlo teploty solárního zásobníku
112d. Čidlo výstupní teploty deskového výměníku
114. Zařízení pro napouštění a vypouštění primárního solárního okruhu
115. Termostatický ventil pro zónovou regulaci
117. Přepínací ventil s elektrickým pohonem
123. Čidlo výstupní teploty kaskády (připojeno na 2. kotel)
126. Solární regulátor
129. Dvojité izolované potrubí s kabelem pro kolektorové čidlo
130. Ruční odvzdušňovač (Airstop)
132. Kompletní solární stanice s regulátorem DIEMASOL
133. Dálkové interaktivní ovládání (pokojový termostat)
145. Regulační ventil bezpečnostního výměníku
146. Termostatický modul teploty vratky
147. Filtr + uzavírací ventil
148. Čerpadlo primárního okruhu
149. Fan-coil

OBSAH

Legenda schémat str. 2

01 Tepelné čerpadlo Alezio S str. 4

02 Tepelné čerpadlo Alezio S V200 str. 16

03 Tepelné čerpadlo Alezio S COMPACT str. 23

04 Tepelné čerpadlo strateo str. 25

05 Tepelné čerpadlo Alezio M str. 22

06 Tepelné čerpadlo Alezio M V200 str. 32

07 Tepelné čerpadlo HPI S str. 37

08 Tepelné čerpadlo GSHP str. 47

09 Termodynamický ohřívač Kaliko str. 55

10 SCHÉMATA ELEKTRICKÉHO ZAPOJENÍ TEPELNÝCH ČERPADEL str. 58

11 PŘÍKLADY UMÍSTĚNÍ VENKOVNÍCH JEDNOTEK TČ str. 82

12 TECHNICKÁ DATA TČ - PARAMETRY PRO SPRÁVNÝ NÁVRH str. 91

Kvalita vody str. 111

vyplnění žádosti o připojení k distribuční soustavě str. 112

schéma funkce supervizora TČ str. 114

ALEZIO S 6 MR/E

TEPELNÉ ČERPADLO VZDUCH-VODA „SPLIT INVERTER"

- **Vnitřní modul MIV-S/E s elektrickým dohřevem 9 kW**
- **1 přímý okruh „podlahové vytápění"**
- **Např. novostavba pouze pro vytápění**

Elektrický dohřev

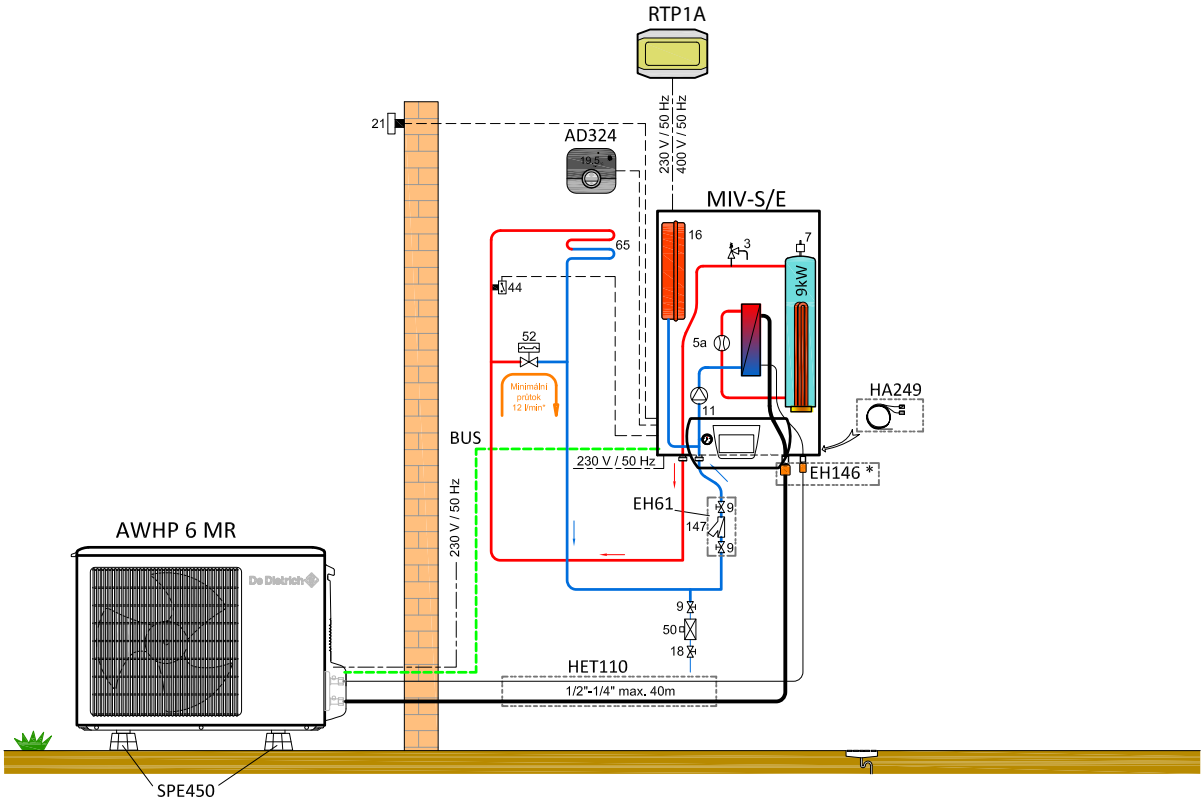

EH146 * - u AWHP 6 součástí dodávky

HLAVNÍ SOUČÁSTI			VOLITELNÉ PŘÍSLUŠENSTVÍ		
POPIS	BALENÍ	OBJ. Č.	POPIS	BALENÍ	OBJ. Č.
Tepelné čerpadlo Alezio S 6MR/E	-	T7610015	Prostorový termostat Smart TC° (R-BUS)	AD324	7691375
Kulový ventil s filtrem 400 µm (filtrball)	EH61	100004417	Propojovací sada chladiva 1/2"+1/4"		HET110
			Elektrický rozvaděč RTP		RTP1A
			Antivibrační podstavce na zem*		SPE450

* Kotvení venkovní jednotky a další příslušenství (viz Katalog a ceník výrobků De Dietrich) volte dle dispozice na místě instalace

ALEZIO S 4,5 MR/E

TEPELNÉ ČERPADLO VZDUCH-VODA „SPLIT INVERTER"

- **Vnitřní modul MIV-S/E s elektrickým dohřevem 9 kW**
- **1 přímý okruh „podlahové vytápění"**
- **Např. novostavba pouze pro vytápění**

Elektrický dohřev

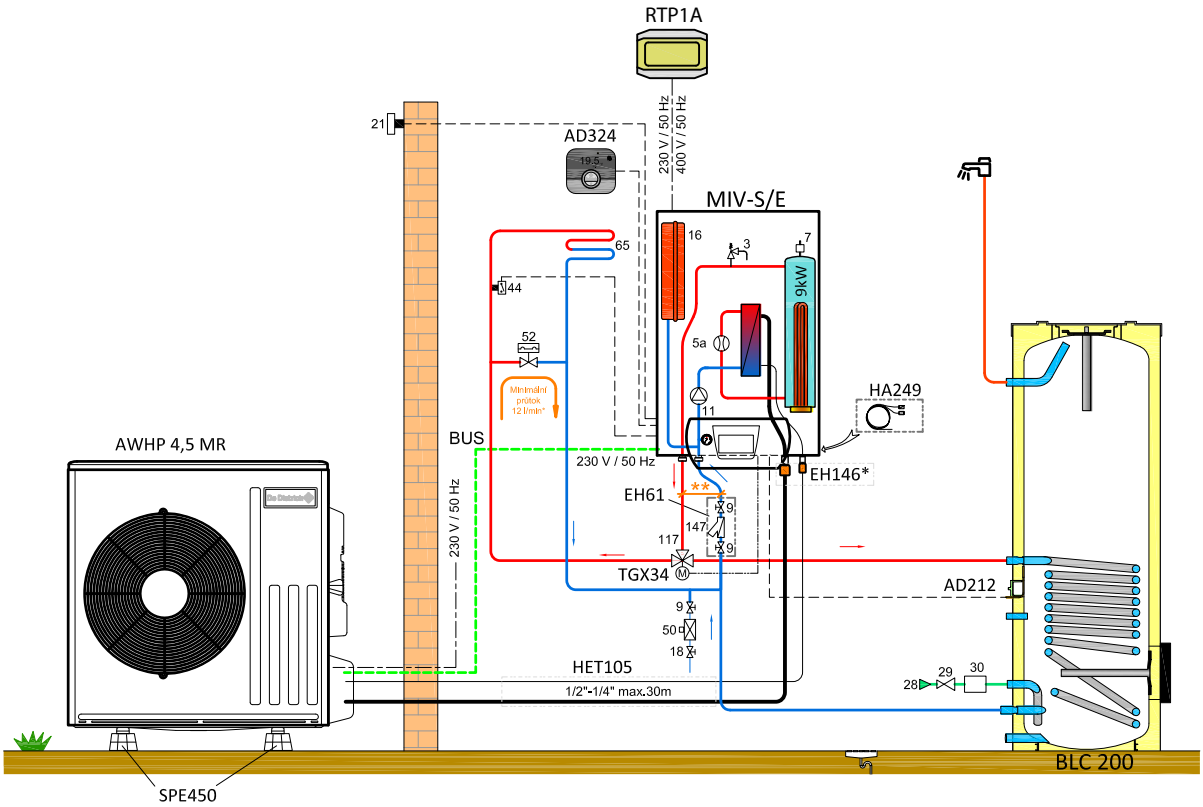

EH146 * - u AWHP 4,5 součástí dodávky

POZOR - VZOR!
Schéma slouží pouze jako příklad použití. Nelze jej použít jako závazný projekční podklad!
Veškeré dimenze (potrubí, oběhová čerpadla atd.) a konečné zapojení MUSÍ určit projektant !

HLAVNÍ SOUČÁSTI			VOLITELNÉ PŘÍSLUŠENSTVÍ		
POPIS	BALENÍ	OBJ. Č.	POPIS	BALENÍ	OBJ. Č.
Tepelné čerpadlo Alezio S 4,5MR/E	-	T7670760	Prostorový termostat Smart TC° (R-BUS)	AD324	7691375
Kulový ventil s filtrem 400 µm (filtrball)	EH61	100004417	Propojovací sada chladiva 1/2"+1/4"		HET105
Přepínací ventil vytápění/TV (K_v 25)	TGX34	TGX34SMP	Elektrický rozvaděč RTP		RTP1A
Zásobník TV BLC 200	EC605	100018089	Antivibrační podstavce na zem*		SPE450
Čidlo TV	AD212	100015479			

* Kotvení venkovní jednotky a další příslušenství (viz Katalog a ceník výrobků De Dietrich) volte dle dispozice na místě instalace

ALEZIO S 11 TR/E

TEPELNÉ ČERPADLO VZDUCH-VODA „SPLIT INVERTER"

- Vnitřní modul MIV-S/E s elektrickým dohřevem 9 kW
- 1 přímý okruh „radiátory" s termohlavicemi
- Příprava TV prostřednictvím nezávislého ohřívače BLC
- Akumulační nádrž pro zvětšení objemu soustavy
- Např. rekonstrukce se stávající otopnou soustavou např. s termohlavicemi

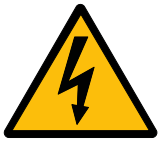

Elektrický dohřev

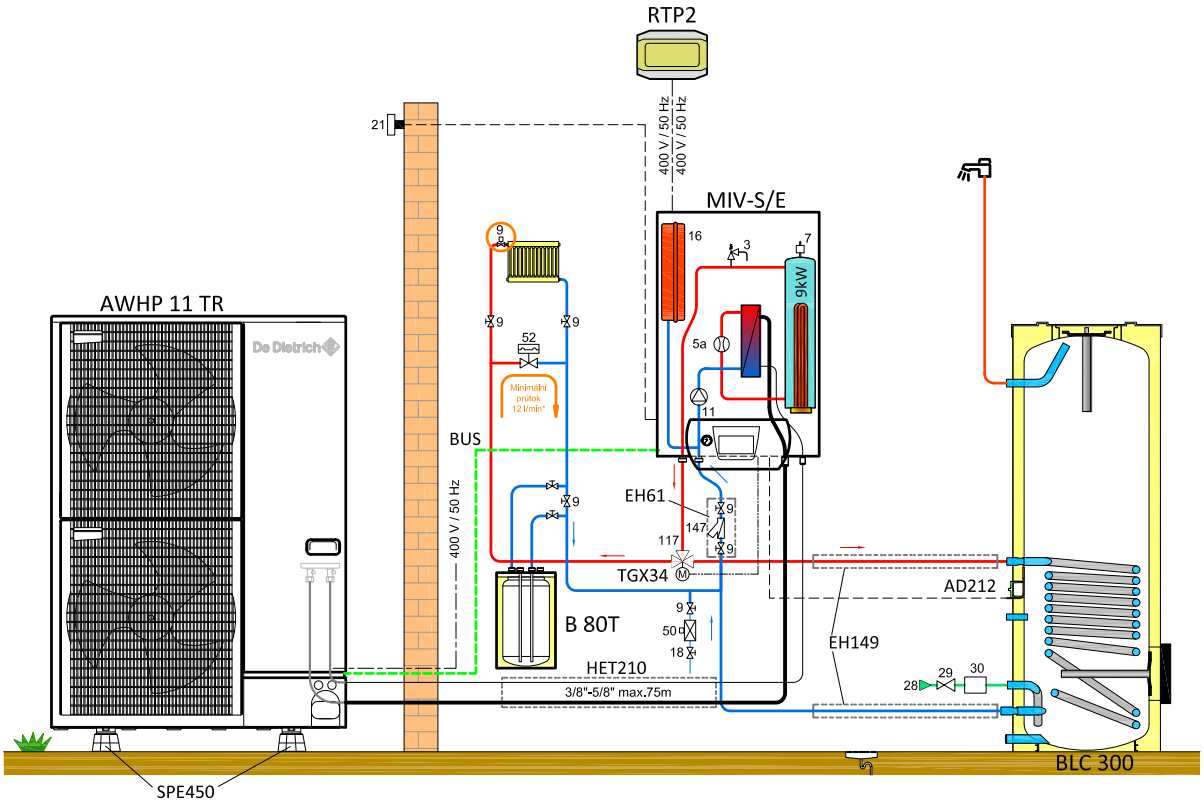

POZOR!
Při objemu kolující vody v soustavě < 3l/kW je nutno instalovat akumulační nádrž.

POZOR - VZOR!
Schéma slouží pouze jako příklad použití. Nelze jej použít jako závazný projekční podklad!
Veškeré dimenze (potrubí, oběhová čerpadla atd.) a konečné zapojení MUSÍ určit projektant !

HLAVNÍ SOUČÁSTI			VOLITELNÉ PŘÍSLUŠENSTVÍ		
POPIS	BALENÍ	OBJ. Č.	POPIS	BALENÍ	OBJ. Č.
Tepelné čerpadlo Alezio S 11 TR/E	-	T7610021	Prostorový termostat Smart TC° (R-BUS)	AD324	7691375
Kulový ventil s filtrem 400 µm (filtrball)	EH61	100004417	Propojovací sada chladiva 3/8"+5/8"		HET210
Přepínací ventil vytápění/TV (K_v 25)	TGX34	TGX34SMP	Elektrický rozvaděč RTP		RTP2A
Zásobník TV BLC 300	EC606	100018090	Antivibrační podstavce na zem*		SPE450
Čidlo TV	AD212	100015479			
Vyrovnávací zásobník B 80T (80l)	EH85	100008841			

* Kotvení venkovní jednotky a další příslušenství (viz Katalog a ceník výrobků De Dietrich) volte dle dispozice na místě instalace

ALEZIO S 16 TR/H

TEPELNÉ ČERPADLO VZDUCH-VODA „SPLIT INVERTER"

- Vnitřní modul MIV-S/H s hydraulickým dohřevem
- 1 přímý okruh „teplovzdušné vytápění"
- Příprava TV prostřednictvím nezávislého ohřívače BLC
- Akumulační nádrž pro zvětšení objemu soustavy
- Doplnění stávajícího kotle pro vytápění

Teplovodní dohřev

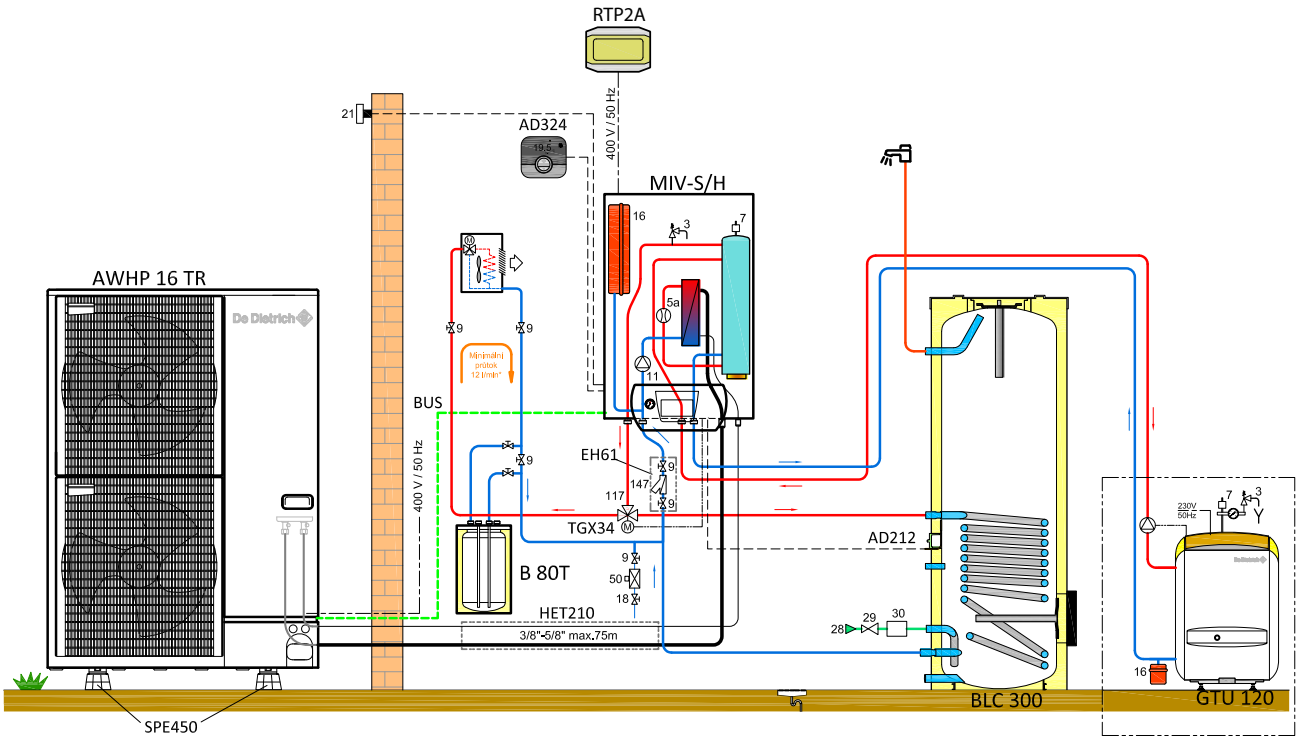

POZOR!
Při objemu kolující vody v soustavě < 3l/kW je nutno instalovat akumulační nádrž.

POZOR - VZOR!
Schéma slouží pouze jako příklad použití. Nelze jej použít jako závazný projekční podklad!
Veškeré dimenze (potrubí, oběhová čerpadla atd.) a konečné zapojení MUSÍ určit projektant !

HLAVNÍ SOUČÁSTI			VOLITELNÉ PŘÍSLUŠENSTVÍ		
POPIS	BALENÍ	OBJ. Č.	POPIS	BALENÍ	OBJ. Č.
Tepelné čerpadlo Alezio S 16TR/H	-	7610024	Prostorový termostat Smart TC° (R-BUS)	AD324	7691375
Kulový ventil s filtrem 400 µm (filtrball)	EH61	100004417	Propojovací sada chladiva 3/8"+5/8"		HET210
Přepínací ventil vytápění/TV (K_v 25)	TGX34	TGX34SMP	Elektrický rozvaděč RTP		RTP2A
Zásobník TV BLC 300	EC606	100018090	Antivibrační podstavce na zem*		SPE450
Čidlo TV	AD212	100015479			
Vyrovnávací zásobník B 80T (80l)	EH85	100008841			

* Kotvení venkovní jednotky a další příslušenství (viz Katalog a ceník výrobků De Dietrich) volte dle dispozice na místě instalace

ALEZIO S 8 MR/H

TEPELNÉ ČERPADLO VZDUCH-VODA „SPLIT INVERTER”

- Vnitřní modul MIV-S/H s hydraulickým dohřevem
- 1 přímý okruh „radiátory”
- Doplnění stávajícího kotle pro vytápění a přípravu TV

Teplovodní dohřev

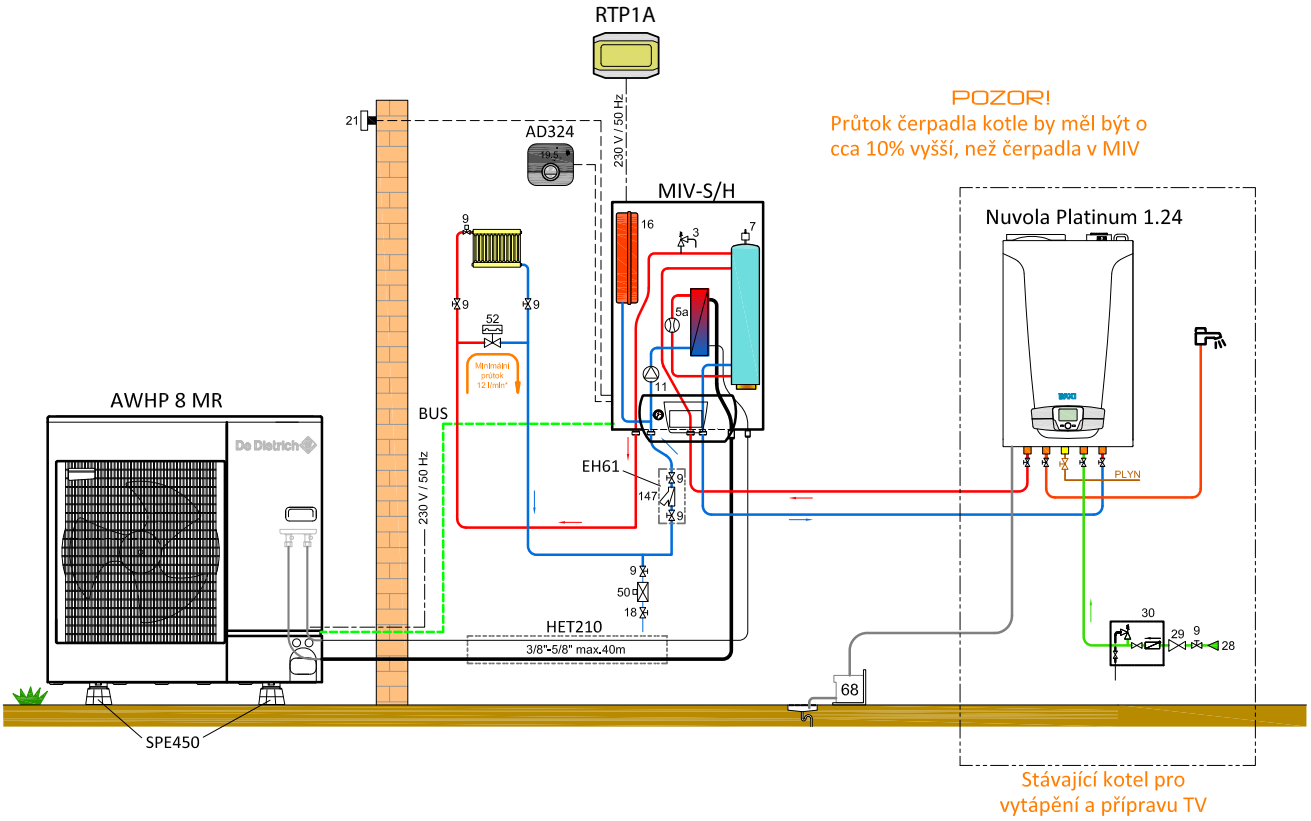

POZOR - VZOR!
Schéma slouží pouze jako příklad použití. Nelze jej použít jako závazný projekční podklad!
Veškeré dimenze (potrubí, oběhová čerpadla atd.) a konečné zapojení MUSÍ určit projektant !

HLAVNÍ SOUČÁSTI			VOLITELNÉ PŘÍSLUŠENSTVÍ		
POPIS	BALENÍ	OBJ. Č.	POPIS	BALENÍ	OBJ. Č.
Tepelné čerpadlo Alezio S 8 MR/H	-	T7610016	Prostorový termostat Smart TC° (R-BUS)	AD324	7691375
Kulový ventil s filtrem 400 µm (filtrball)	EH61	100004417	Propojovací sada chladiva 3/8"+5/8"		HET210
			Elektrický rozvaděč RTP		RTP1A
			Antivibrační podstavce na zem*		SPE450

* Kotvení venkovní jednotky a další příslušenství (viz Katalog a ceník výrobků De Dietrich) volte dle dispozice na místě instalace

ALEZIO S 8 MR/E

TEPELNÉ ČERPADLO VZDUCH-VODA „SPLIT INVERTER"

- Vnitřní modul MIV-S/E s elektrickým dohřevem 9 kW
- 1 přímý okruh „ohřev bazénu"
- Příprava TV prostřednictvím nezávislého ohřívače BLC
- Ohřev bazénu a příprava TV

Elektrický dohřev

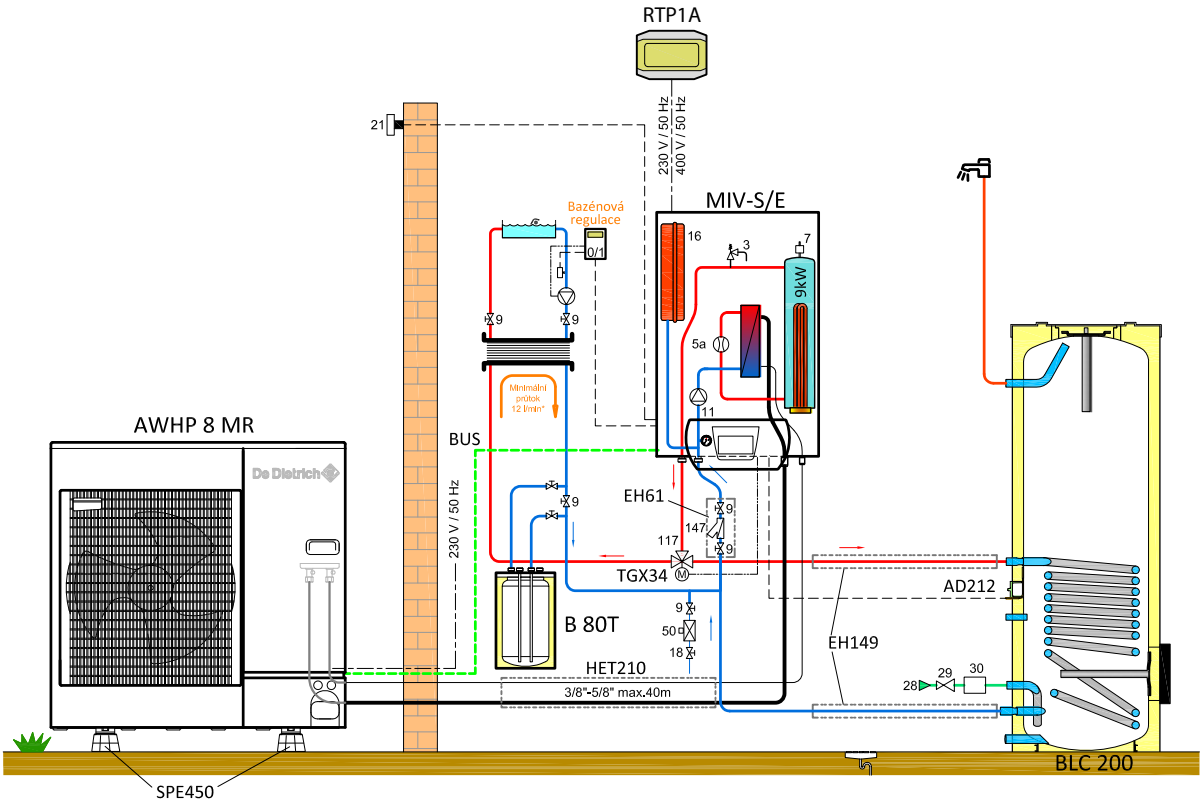

POZOR - VZOR!
Schéma slouží pouze jako příklad použití. Nelze jej použít jako závazný projekční podklad!
Veškeré dimenze (potrubí, oběhová čerpadla atd.) a konečné zapojení MUSÍ určit projektant !

HLAVNÍ SOUČÁSTI			VOLITELNÉ PŘÍSLUŠENSTVÍ		
POPIS	BALENÍ	OBJ. Č.	POPIS	BALENÍ	OBJ. Č.
Tepelné čerpadlo Alezio S 8MR/E	-	T7610017	Propojovací sada chladiva 3/8"+5/8"		HET210
Kulový ventil s filtrem 400 µm (filtrball)	EH61	100004417	Elektrický rozvaděč RTP		RTP1A
Přepínací ventil vytápění/TV (K_v 25)	TGX34	TGX34SMP	Antivibrační podstavce na zem*		SPE450
Zásobník TV BLC 200	EC605	100018089			
Čidlo TV	AD212	100015479			
Vyrovnávací zásobník B 80T (80 l)	EH85	100008841			

* Kotvení venkovní jednotky a další příslušenství (viz Katalog a ceník výrobků De Dietrich) volte dle dispozice na místě instalace

ALEZIO S 4,5 MR/E

TEPELNÉ ČERPADLO VZDUCH-VODA „SPLIT INVERTER"

- **Vnitřní modul MIV-S/E s elektrickým dohřevem 9 kW**
- **1 přímý okruh „podlahové vytápění"**
- **Příprava TV prostřednictvím solárního ohřívače Inisol DUO s dohřevem tepelným čerpadlem**

Elektrický dohřev

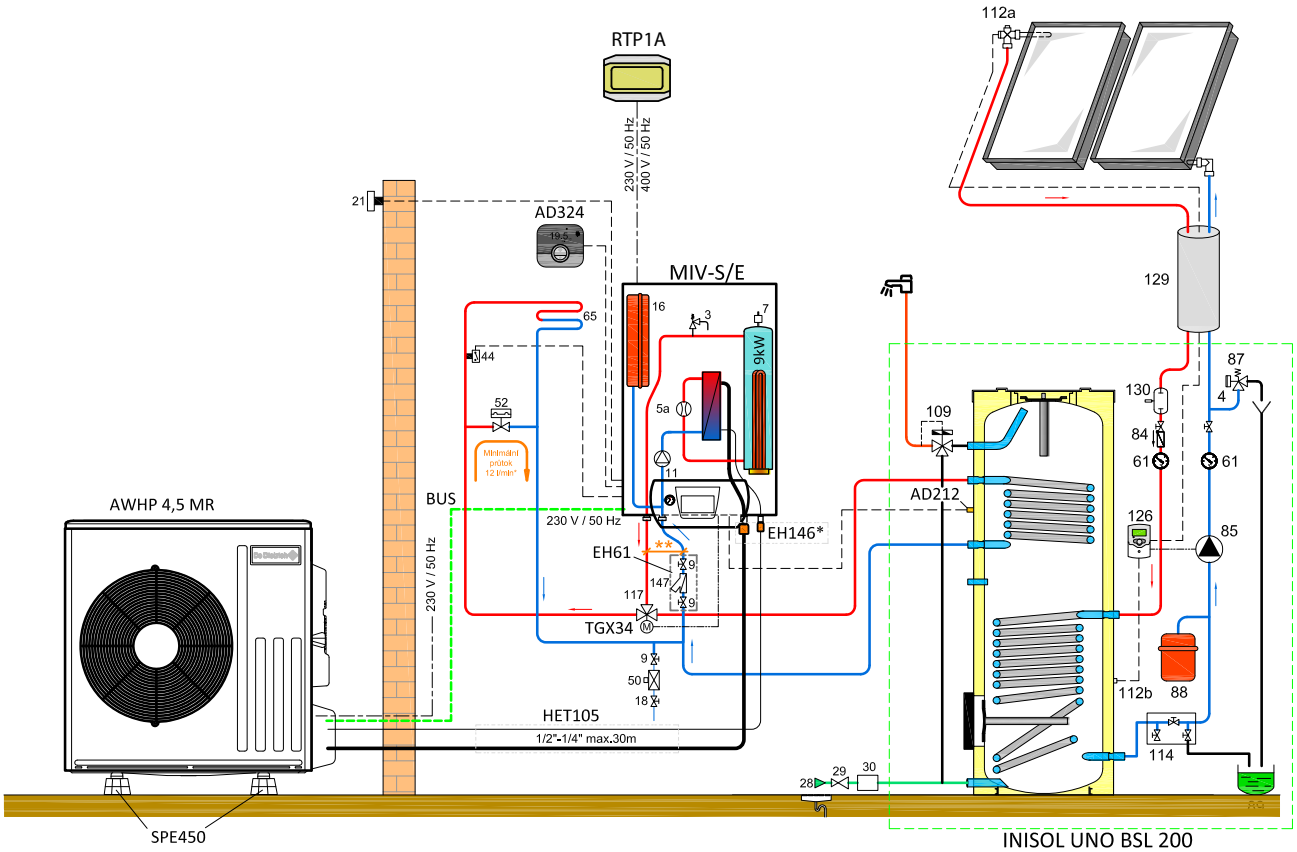

EH146 * - u AWHP 4,5 součástí dodávky

HLAVNÍ SOUČÁSTI			VOLITELNÉ PŘÍSLUŠENSTVÍ		
POPIS	BALENÍ	OBJ. Č.	POPIS	BALENÍ	OBJ. Č.
Tepelné čerpadlo Alezio S 4,5MR/E	-	T7670760	Prostorový termostat Smart TC° (R-BUS)	AD324	7691375
Kulový ventil s filtrem 400 µm (filtrball)	EH61	100004417	Propojovacf sada chladiva 1/2"+1/4"		HET105
Přepínací ventil vytápění/TV (K_v 25)	TGX34	TGX34SMP	Elektrický rozvaděč RTP		RTP1A
Solární zásobník TV Inisol UNO BSL 200	ER359	100019134	Antivibrační podstavce na zem*		SPE450
Čidlo TV	AD212	100015479			

* Kotvení venkovní jednotky a další příslušenství (viz Katalog a ceník výrobků De Dietrich) volte dle dispozice na místě instalace

ALEZIO S 11 TR/E

TEPELNÉ ČERPADLO VZDUCH-VODA „SPLIT INVERTER"

- Vnitřní modul MIV-S/E s elektrickým dohřevem 9 kW
- 1 přímý okruh „podlahové vytápění"
- Příprava TV prostřednictvím nezávislého ohřívače BLC
- Doplňkový zdroj kotel na tuhá paliva (krb)
- Např. rekonstrukce stávající otopné soustavy se zachováním kotle na dřevo

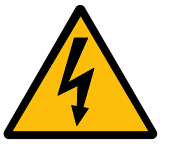

Elektrický dohřev

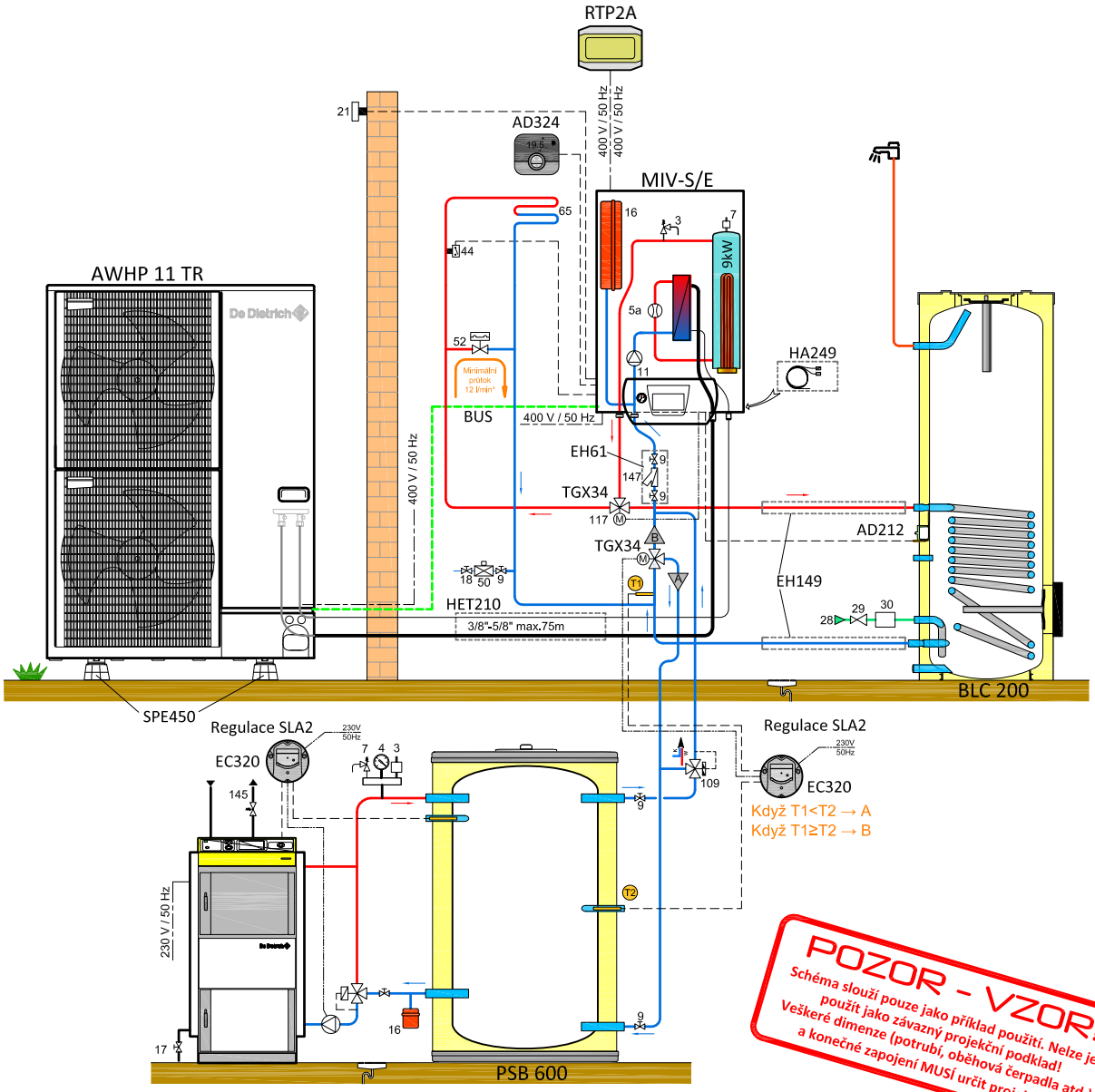

POZOR - VZOR!
Schéma slouží pouze jako příklad použití. Nelze jej použít jako závazný projekční podklad!
Veškeré dimenze (potrubí, oběhová čerpadla atd.) a konečné zapojení MUSÍ určit projektant !

HLAVNÍ SOUČÁSTI			VOLITELNÉ PŘÍSLUŠENSTVÍ		
POPIS	BALENÍ	OBJ. Č.	POPIS	BALENÍ	OBJ. Č.
Tepelné čerpadlo Alezio S 11 TR/E	-	T7610021	Prostorový termostat Smart TC° (R-BUS)	AD324	7691375
Kulový ventil s filtrem 400 µm (filtrball)	EH61	100004417	Propojovací sada chladiva 3/8"+5/8"		HET210
Přepínací ventil vytápění/TV (K_v 25)	TGX34	TGX34SMP	Elektrický rozvaděč RTP		RTP2A
Zásobník TV BLC 200	EC605	100018089	Antivibrační podstavce na zem*		SPE450
Čidlo TV	AD212	100015479	Diferenční regulátor SLA 2 (2x)	EC320	100007832
Akumulační zásobník PSB 600	AJ52	7650454	Přepínací ventil (K_v 25)	TGX34	TGX34SMP

* Kotvení venkovní jednotky a další příslušenství (viz Katalog a ceník výrobků De Dietrich) volte dle dispozice na místě instalace

ALEZIO S 11 TR/E

TEPELNÉ ČERPADLO VZDUCH-VODA „SPLIT INVERTER"

- Vnitřní modul MIV-S/E s elektrickým dohřevem 9 kW
- 1 přímý okruh „podlahové vytápění"
- Příprava TV prostřednictvím nezávislého ohřívače BLC
- Solární podpora přípravy TV a vytápění
- Doplňkový zdroj kotel na tuhá paliva (krb)
- Např. doplnění stávající kombinace solárního systému pro přípravu TV a podporu vytápění s kotlem na dřevo

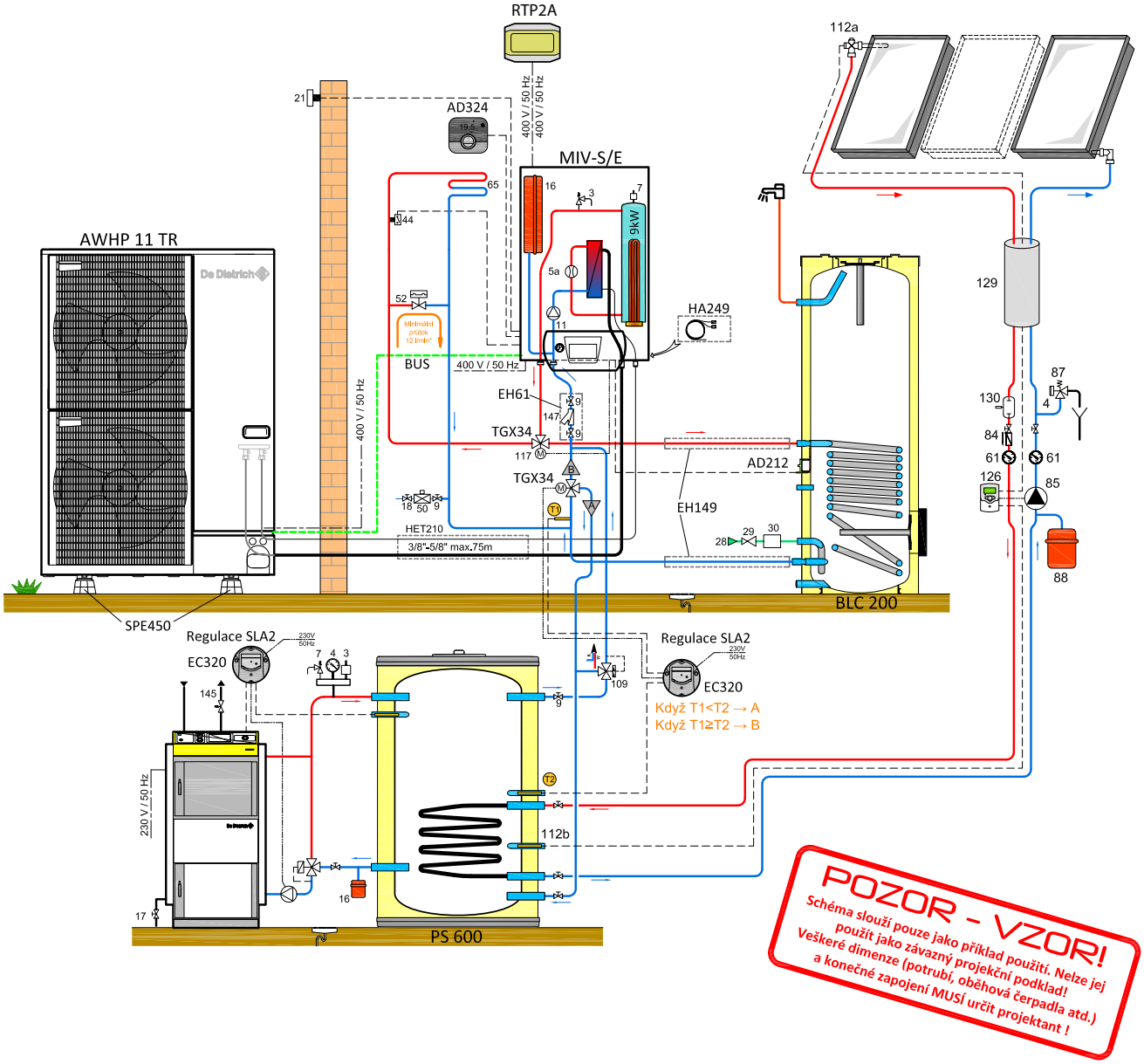

HLAVNÍ SOUČÁSTI			VOLITELNÉ PŘÍSLUŠENSTVÍ		
POPIS	BALENÍ	OBJ. Č.	POPIS	BALENÍ	OBJ. Č.
Tepelné čerpadlo Alezio S 11 TR/E	-	7610021	Prostorový termostat Smart TC° (R-BUS)	AD324	7691375
Kulový ventil s filtrem 400 µm (filtrball)	EH61	100004417	Propojovací sada chladiva 3/8"+5/8"		HET210
Přepínací ventil vytápění/TV (K_v 25)	TGX34	TGX34SMP	Elektrický rozvaděč RTP		RTP2A
Zásobník TV BLC 200	EC605	100018089	Antivibrační podstavce na zem*		SPE450
Čidlo TV	AD212	100015479	Diferenční regulátor SLA 2 (2x)	EC320	100007832
Akumulační zásobník PS 600	AJ59	7650461	Přepínací ventil (K_v 25)	TGX34	TGX34SMP

* Kotvení venkovní jednotky a další příslušenství (viz Katalog a ceník výrobků De Dietrich) volte dle dispozice na místě instalace

ALEZIO S 4,5 MR/E

TEPELNÉ ČERPADLO VZDUCH-VODA „SPLIT INVERTER"

- Vnitřní modul MIV-S/E s elektrickým dohřevem 9 kW
- 1 přímý okruh „radiátory" bez oběhového čerpadla
- 1 směšovaný okruh „podlahové vytápění"
- Příprava TV prostřednictvím nezávislého ohřívače BLC

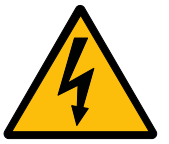

Elektrický dohřev

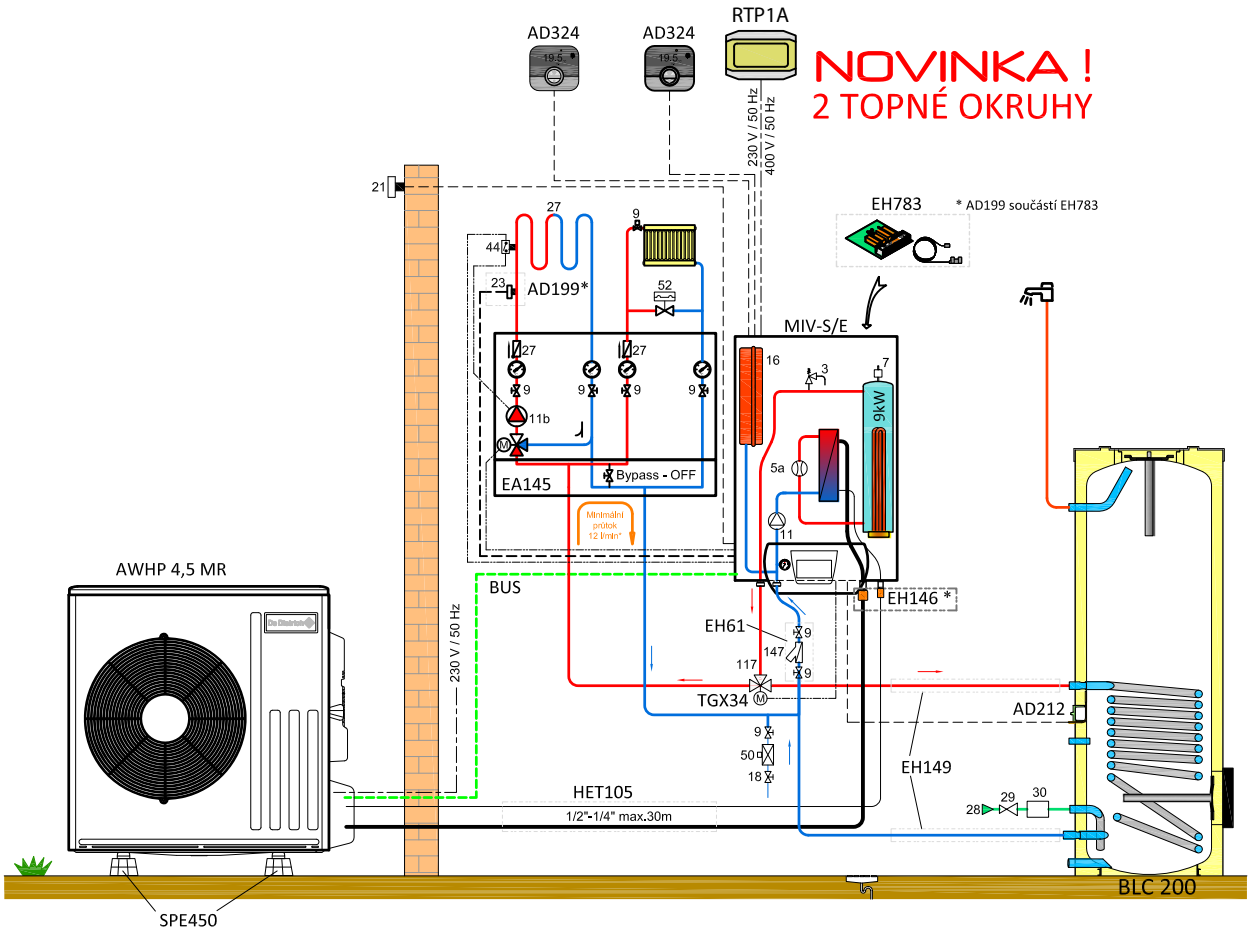

EH146 * - u AWHP 4,5 součástí dodávky

POZOR - VZOR!
Schéma slouží pouze jako příklad použití. Nelze jej použít jako závazný projekční podklad!
Veškeré dimenze (potrubí, oběhová čerpadla atd.) a konečné zapojení MUSÍ určit projektant !

HLAVNÍ SOUČÁSTI			VOLITELNÉ PŘÍSLUŠENSTVÍ		
POPIS	BALENÍ	OBJ. Č.	POPIS	BALENÍ	OBJ. Č.
Tepelné čerpadlo Alezio S 4,5 MR/E	-	T7670760	Prostorový termostat Smart TC° (R-BUS)	AD324	7691375
Kulový ventil s filtrem 400 µm (filtrball)	EH61	100004417	Propojovací sada chladiva 1/2"+1/4"		HET105
Přepínací ventil vytápění/TV (K_v 25)	TGX34	TGX34SMP	Elektrický rozvaděč RTP		RTP1A
Zásobník TV BEPC 300	ER615	7620661	Antivibrační podstavce na zem*		SPE450
Čidlo TV	AD212	100015479			
Modul 1x přímý + 1x mix (1 čerpadlo)	EA145	100020169			
Sada pro řízení 2. okruhu pro MIV-S	EH783	7683828			

* Kotvení venkovní jednotky a další příslušenství (viz Katalog a ceník výrobků De Dietrich) volte dle dispozice na místě instalace

ALEZIO S 8 MR/E

TEPELNÉ ČERPADLO VZDUCH-VODA „SPLIT INVERTER"

- Vnitřní modul MIV-S/E s elektrickým dohřevem 9 kW
- 1 přímý okruh „radiátory" s oběhovým čerpadlem
- 1 směšovaný okruh „podlahové vytápění"
- Příprava TV prostřednictvím nezávislého ohřívače BLC

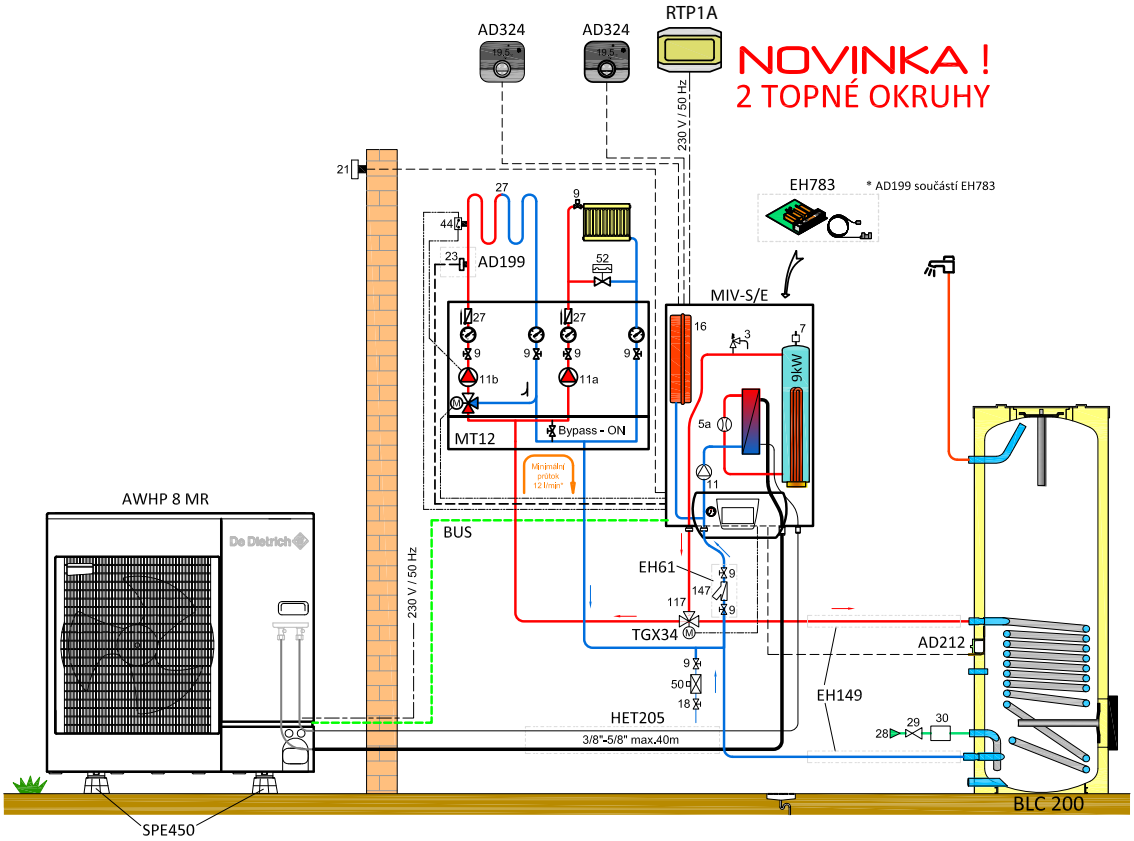

HLAVNÍ SOUČÁSTI			VOLITELNÉ PŘÍSLUŠENSTVÍ		
POPIS	BALENÍ	OBJ. Č.	POPIS	BALENÍ	OBJ. Č.
Tepelné čerpadlo Alezio S 8 MR/E	-	T7610017	Prostorový termostat Smart TC° (R-BUS)	AD324	7691375
Kulový ventil s filtrem 400 µm (filtrball)	EH61	100004417	Propojovací sada chladiva 3/8"+5/8"		HET205
Přepínací ventil vytápění/TV (K$_v$ 25)	TGX34	TGX34SMP	Elektrický rozvaděč RTP		RTP1A
Zásobník TV BLC 200	EC605	100018089	Antivibrační podstavce na zem*		SPE450
Čidlo TV	AD212	100015479			
Modul 1x přímý+ 1x MIX (2 čerpadla)	MT12	7616233			
Sada pro řízení 2. okruhu pro MIV-S	EH783	7683828			

* Kotvení venkovní jednotky a další příslušenství (viz Katalog a ceník výrobků De Dietrich) volte dle dispozice na místě instalace

ALEZIO S 4,5 MR/E

TEPELNÉ ČERPADLO VZDUCH-VODA „SPLIT INVERTER"

- Vnitřní modul MIV-S/E s elektrickým dohřevem 9 kW
- 1 přímý okruh „podlahové vytápění"
- Příprava TV prostřednictvím nezávislého ohřívače BEPC
- Akumulace energie FVE do TV
- Akumulace energie FVE do ÚT

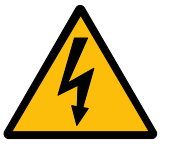

Elektrický dohřev

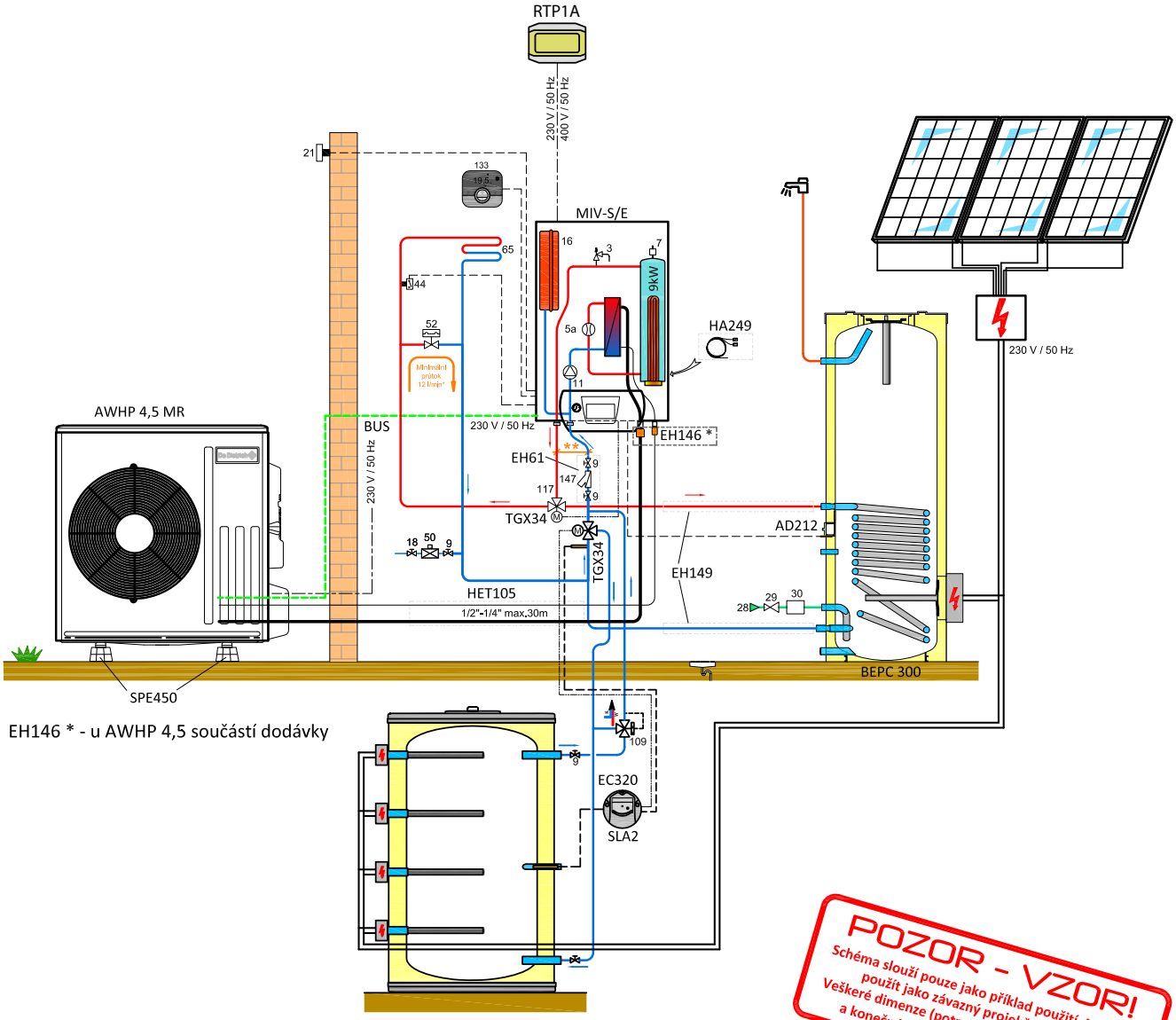

EH146 * - u AWHP 4,5 součástí dodávky

POZOR - VZOR!
Schéma slouží pouze jako příklad použití. Nelze jej použít jako závazný projekční podklad!
Veškeré dimenze (potrubí, oběhová čerpadla atd.) a konečné zapojení MUSÍ určit projektant !

HLAVNÍ SOUČÁSTI			VOLITELNÉ PŘÍSLUŠENSTVÍ		
POPIS	BALENÍ	OBJ. Č.	POPIS	BALENÍ	OBJ. Č.
Tepelné čerpadlo Alezio S 4,5 MR/E	-	T7670760	Prostorový termostat Smart TC° (R-BUS)	AD324	7691375
Kulový ventil s filtrem 400 µm (filtrball)	EH61	100004417	Propojovací sada chladiva 1/2"+1/4"		HET105
Přepínací ventil vytápění/TV (K_v 25)	TGX34	TGX34SMP	Elektrický rozvaděč RTP		RTP1A
Zásobnrk TV BEPC 300	ER615	7620661	Antivibrační podstavce na zem*		SPE450
Čidlo TV	AD212	100015479	Diferenční regulátor SLA 2 (2x)	EC320	100007832
			Přepínací ventil (K_v 25)	TGX34	TGX34SMP

* Kotvení venkovní jednotky a další příslušenství (viz Katalog a ceník výrobků De Dietrich) volte dle dispozice na místě instalace

ALEZIO S 6 MR/E V200

TEPELNÉ ČERPADLO VZDUCH-VODA „SPLIT INVERTER" S VESTAVĚNÝM ZÁSOBNÍKEM

- **Vnitřní modul MIV-S/E V200 s elektrickým dohřevem 9 kW**
- **1 přímý okruh „podlahové vytápění"**
- **příprava TV prostřednictvím integrovaného ohřívače 180 l**
- **Např. standardní novostavba RD**

Elektrický dohřev

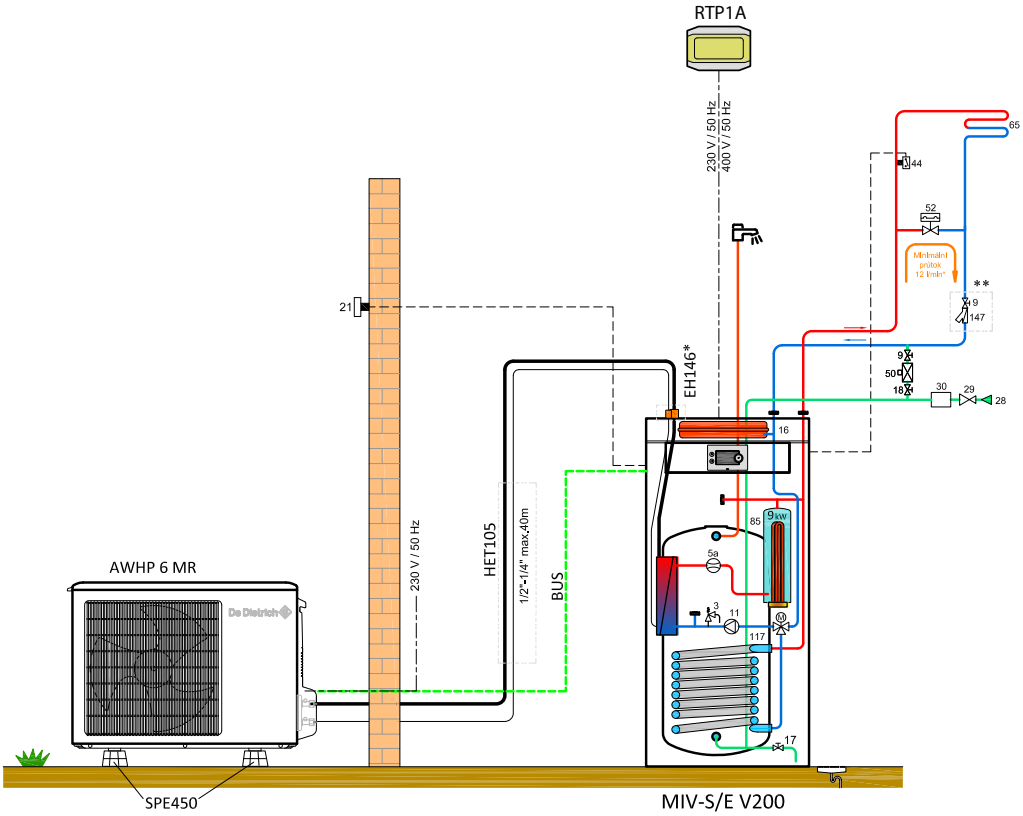

EH146 * - u AWHP 6 součástí dodávky

** filtr součástí dodávky

HLAVNÍ SOUČÁSTI			VOLITELNÉ PŘÍSLUŠENSTVÍ		
POPIS	BALENÍ	OBJ. Č.	POPIS	BALENÍ	OBJ. Č.
Tepelné čerpadlo Alezio S 6 MR/E V200	-	T7638392	Propojovací sada chladiva 1/2"+1/4"		HET110
			Elektrický rozvaděč RTP		RTP1A
			Antivibrační podstavce na zem*		SPE450

* Kotvení venkovní jednotky a další příslušenství (viz Katalog a ceník výrobků De Dietrich) volte dle dispozice na místě instalace

ALEZIO S 4,5 MR/E V200

TEPELNÉ ČERPADLO VZDUCH-VODA „SPLIT INVERTER" S VESTAVĚNÝM ZÁSOBNÍKEM

- Vnitřní modul MIV-S/E s elektrickým dohřevem 9 kW
- 1 přímý okruh „radiátory"
- 1 směšovaný okruh „podlahové vytápění"
- Příprava TV prostřednictvím integrovaného ohřívače 180 l
- Např. rekonstrukce RD s podlahovým topením v přízemí a radiátory v 1. patře

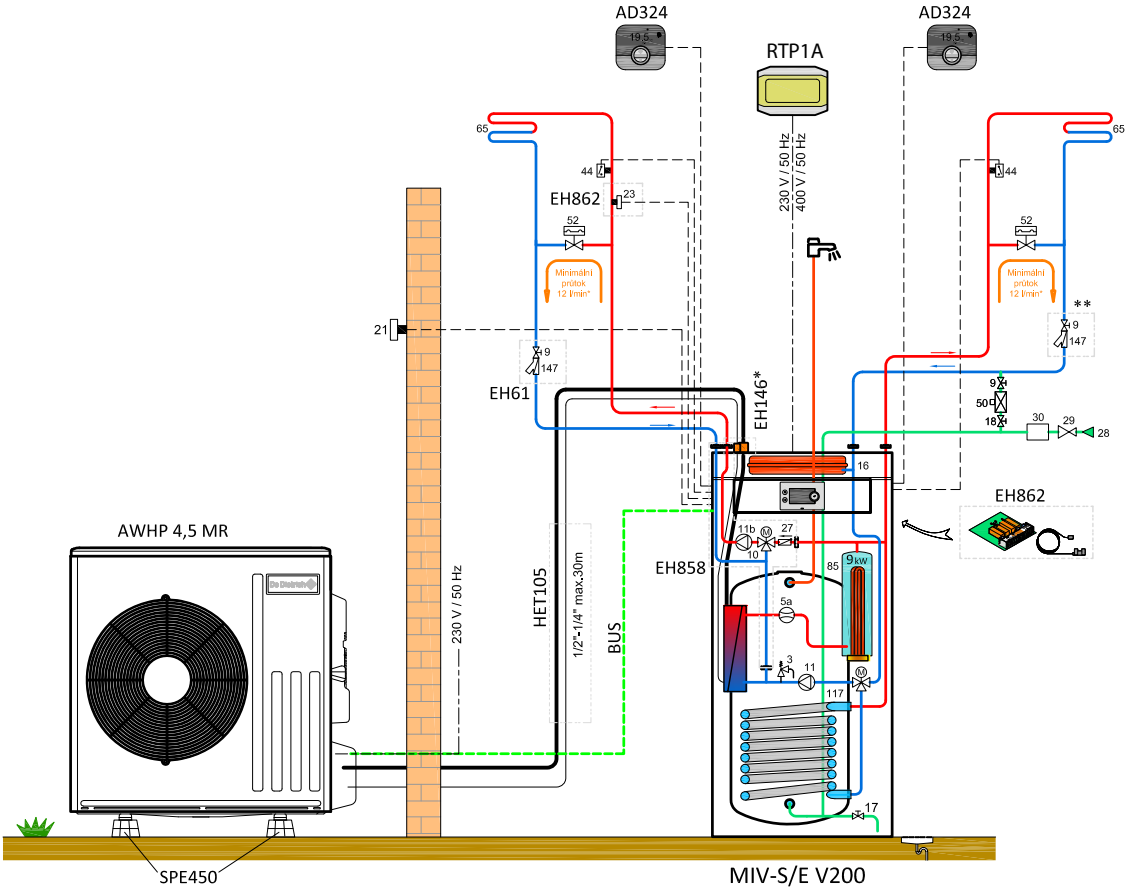

EH146 * - u AWHP 4,5 součástí dodávky

** filtr součástí dodávky

HLAVNÍ SOUČÁSTI			VOLITELNÉ PŘÍSLUŠENSTVÍ		
POPIS	BALENÍ	OBJ. Č.	POPIS	BALENÍ	OBJ. Č.
Tepelné čerpadlo Alezio S 4,5 MR/E V200	-	T7692990	Prostorový termostat Smart TC° 2x	AD324	7691375
Sada pro 2. směšovaný okruh	EH858	7657050	Propojovací sada chladiva 1/2"+1/4"		HET105
Řídící deska pro 2. směšovaný okruh	EH862	7689751	Elektrický rozvaděč RTP		RTP1A
Kulový ventil s filtrem 400 µm (filtrball) 2x	EH61	100004417	Antivibrační podstavce na zem*		SPE450

* Kotvení venkovní jednotky a další příslušenství (viz Katalog a ceník výrobků De Dietrich) volte dle dispozice na místě instalace

ALEZIO S 11 TR/H V200

TEPELNÉ ČERPADLO VZDUCH-VODA „SPLIT INVERTER" S VESTAVĚNÝM ZÁSOBNÍKEM

- Vnitřní modul MIV-S/H V200 s hydraulickým dohřevem
- Plynový stacionární kondenzační kotel TWINEO EGC 25
- 1 přímý okruh „radiátory" s termohlavicemi
- Akumulační nádrž pro zvětšení objemu soustavy
- Příprava TV prostřednictvím integrovaného ohřívače 180 l

Teplovodní dohřev

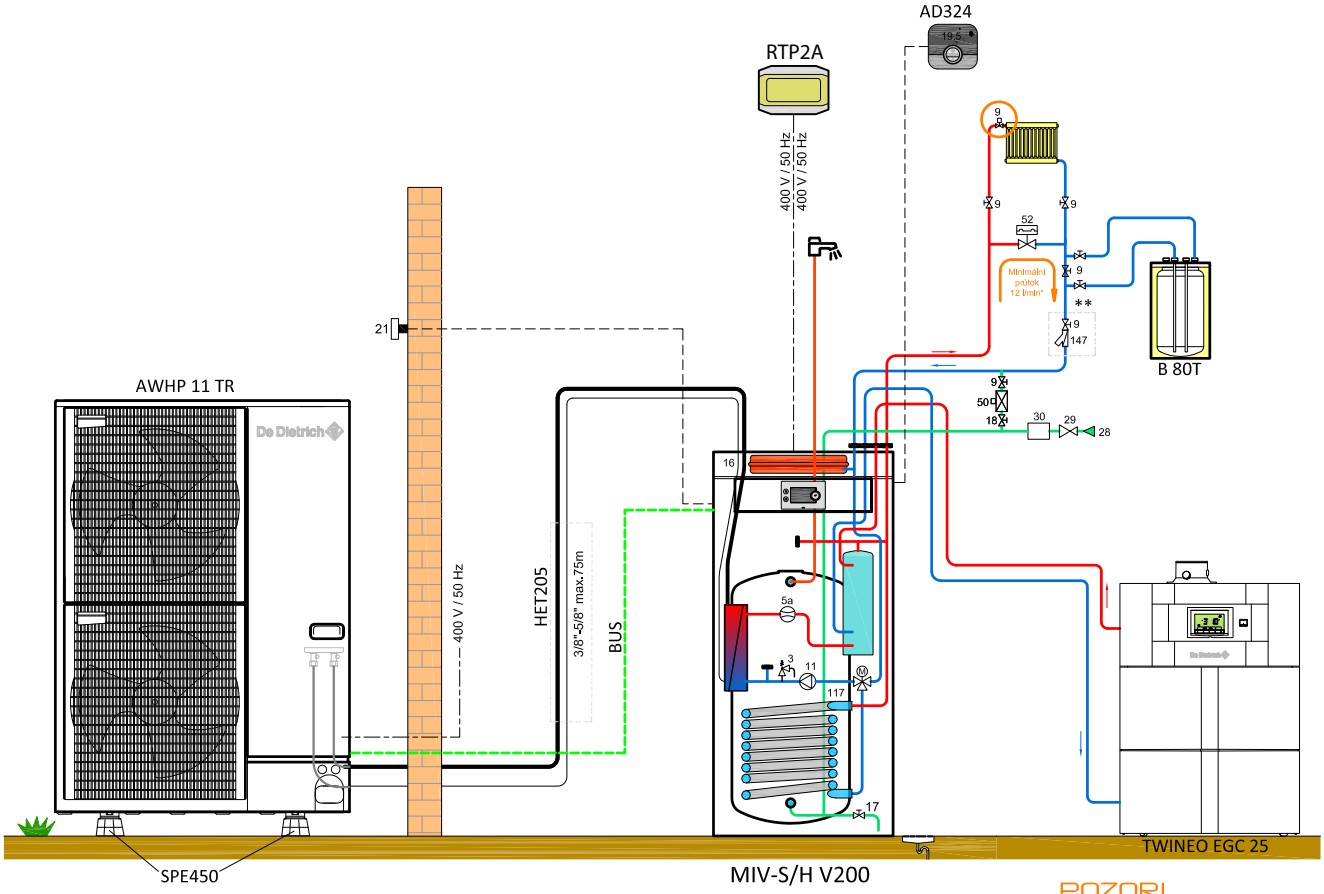

** filtr součástí dodávky

POZOR!
při objemu kolující vody v soustavě
< 3l/kW je nutno instalovat
akumulační nádrž

POZOR!
Průtok čerpadla kotle by měl být o
cca 10% vyšší, než čerpadla v MIV

POZOR - VZOR!
Schéma slouží pouze jako příklad použití. Nelze jej
použít jako závazný projekční podklad!
Veškeré dimenze (potrubí, oběhová čerpadla atd.)
a konečné zapojení MUSÍ určit projektant !

HLAVNÍ SOUČÁSTI			VOLITELNÉ PŘÍSLUŠENSTVÍ		
POPIS	BALENÍ	OBJ. Č.	POPIS	BALENÍ	OBJ. Č.
Tepelné čerpadlo Alezio S 11 TR/H V200	-	7693000	Prostorový termostat Smart TC°	AD324	7691375
Plynový kotel TWINEO EGC 25 VV	-	100018138	Propojovací sada chladiva 3/8"+5/8"		HET205
Vyrovnávací zásobník B 80T (80l)	EH85	100008841	Elektrický rozvaděč RTP		RTP2A
			Antivibrační podstavce na zem*		SPE450

* Kotvení venkovní jednotky a další příslušenství (viz Katalog a ceník výrobků De Dietrich) volte dle dispozice na místě instalace

ALEZIO S 8 MR/E V200

TEPELNÉ ČERPADLO VZDUCH-VODA „SPLIT INVERTER" S VESTAVĚNÝM ZÁSOBNÍKEM

- Vnitřní modul MIV-S/E s elektrickým dohřevem 9 kW
- 1 přímý okruh „podlahové vytápění" - chladnější zóna
- 1 směšovaný okruh „podlahové vytápění" - teplejší zóna
- Příprava TV prostřednictvím integrovaného ohřívače 180 l
- Objekt se dvěma zónami podlahového topení, kde vždy jedna vyžaduje vyšší teplotu topné vody než druhá

Elektrický dohřev

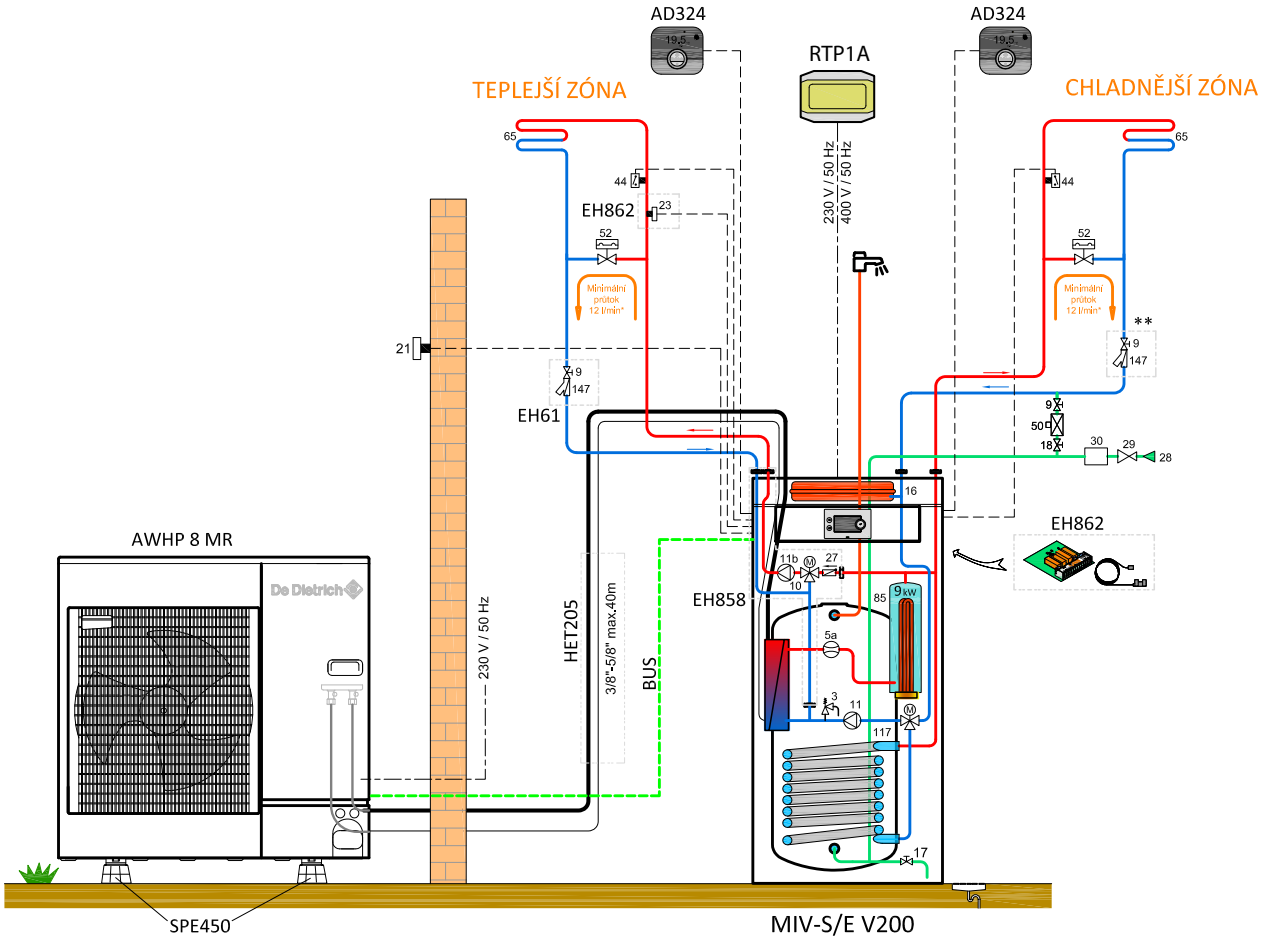

** filtr součástí dodávky

POZOR - VZOR!
Schéma slouží pouze jako příklad použití. Nelze jej použít jako závazný projekční podklad!
Veškeré dimenze (potrubí, oběhová čerpadla atd.) a konečné zapojení MUSÍ určit projektant !

HLAVNÍ SOUČÁSTI			VOLITELNÉ PŘÍSLUŠENSTVÍ		
POPIS	BALENÍ	OBJ. Č.	POPIS	BALENÍ	OBJ. Č.
Tepelné čerpadlo Alezio S 8 MR/E V200	-	T7692996	Prostorový termostat Smart TC°	AD324	7691375
Kulový ventil s filtrem 400 µm (filtrball)	EH61	100004417	Propojovací sada chladiva 3/8"+5/8"		HET205
Sada pro 2. směšovaný okruh	EH858	7657050	Elektrický rozvaděč RTP		RTP1A
Řídící deska pro 2. směšovaný okruh	EH862	7689751	Antivibrační podstavce na zem*		SPE450

* Kotvení venkovní jednotky a další příslušenství (viz Katalog a ceník výrobků De Dietrich) volte dle dispozice na místě instalace

ALEZIO S 16 TR/E V200

TEPELNÉ ČERPADLO VZDUCH-VODA „SPLIT INVERTER" S VESTAVĚNÝM ZÁSOBNÍKEM

- Vnitřní modul MIV-S/E V200 s elektrickým dohřevem 9 kW
- 1 přímý okruh „podlahové vytápění" - chladnější zóna
- 1 směšovaný okruh „podlahové vytápění" - teplejší zóna
- Příprava TV prostřednictvím integrovaného ohřívače 180 l
- Objekt se dvěma zónami radiátorového topení s termohlavicemi, kde vždy jedna vyžaduje vyšší teplotu topné vody než druhá

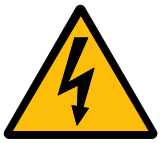

Elektrický dohřev

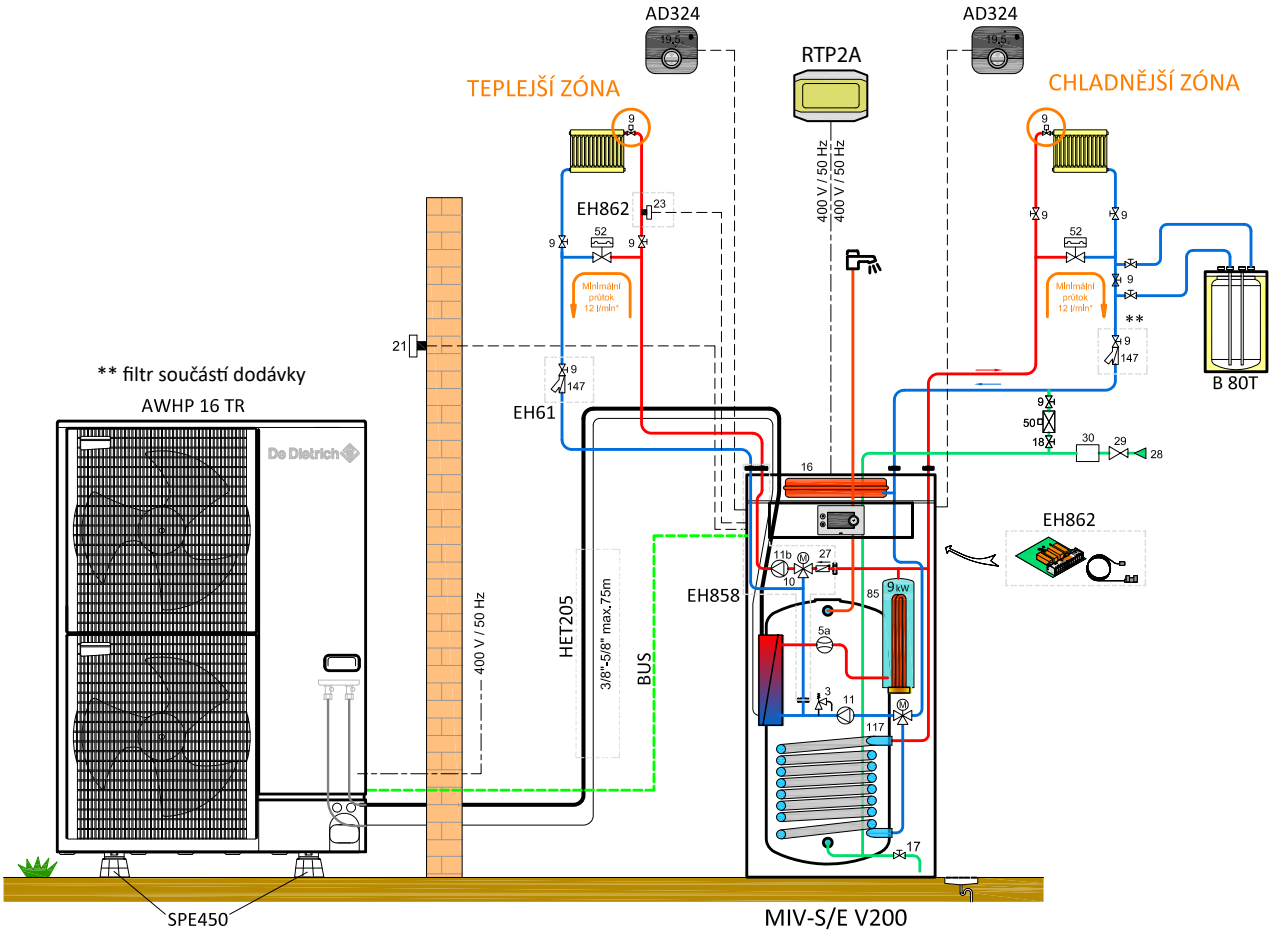

POZOR!
Při objemu kolující vody v soustavě < 3l/kW je nutno instalovat akumulační nádrž.

POZOR - VZOR!
Schéma slouží pouze jako příklad použití. Nelze jej použít jako závazný projekční podklad!
Veškeré dimenze (potrubí, oběhová čerpadla atd.) a konečné zapojení MUSÍ určit projektant !

HLAVNÍ SOUČÁSTI			VOLITELNÉ PŘÍSLUŠENSTVÍ		
POPIS	BALENÍ	OBJ. Č.	POPIS	BALENÍ	OBJ. Č.
Tepelné čerpadlo Alezio S 16 TR/E V200	-	7693005	Prostorový termostat Smart TC° (2×)	AD324	7691375
Kulový ventil s filtrem 400 µm (filtrball)	EH61	100004417	Propojovací sada chladiva 3/8"+5/8"		HET205
Sada pro 2. směšovaný okruh	EH858	7657050	Elektrický rozvaděč RTP		RTP2A
Řídící deska pro 2. směšovaný okruh	EH862	7689751	Antivibrační podstavce na zem*		SPE450

* Kotvení venkovní jednotky a další příslušenství (viz Katalog a ceník výrobků De Dietrich) volte dle dispozice na místě instalace
** filtr součástí dodávky

ALEZIO S 4,5 MR/E V200

TEPELNÉ ČERPADLO VZDUCH-VODA „SPLIT INVERTER" S VESTAVĚNÝM ZÁSOBNÍKEM

- Vnitřní modul MIV-S/E V200 s elektrickým dohřevem 9 kW
- 1 přímý okruh „podlahové vytápění"
- Příprava TV prostřednictvím integrovaného ohřívače 180 l
- Doplňkový zdroj kotel na tuhá paliva (krb)
- Např. rekonstrukce stávající otopné soustavy se zachováním kotle na dřevo

Elektrický dohřev

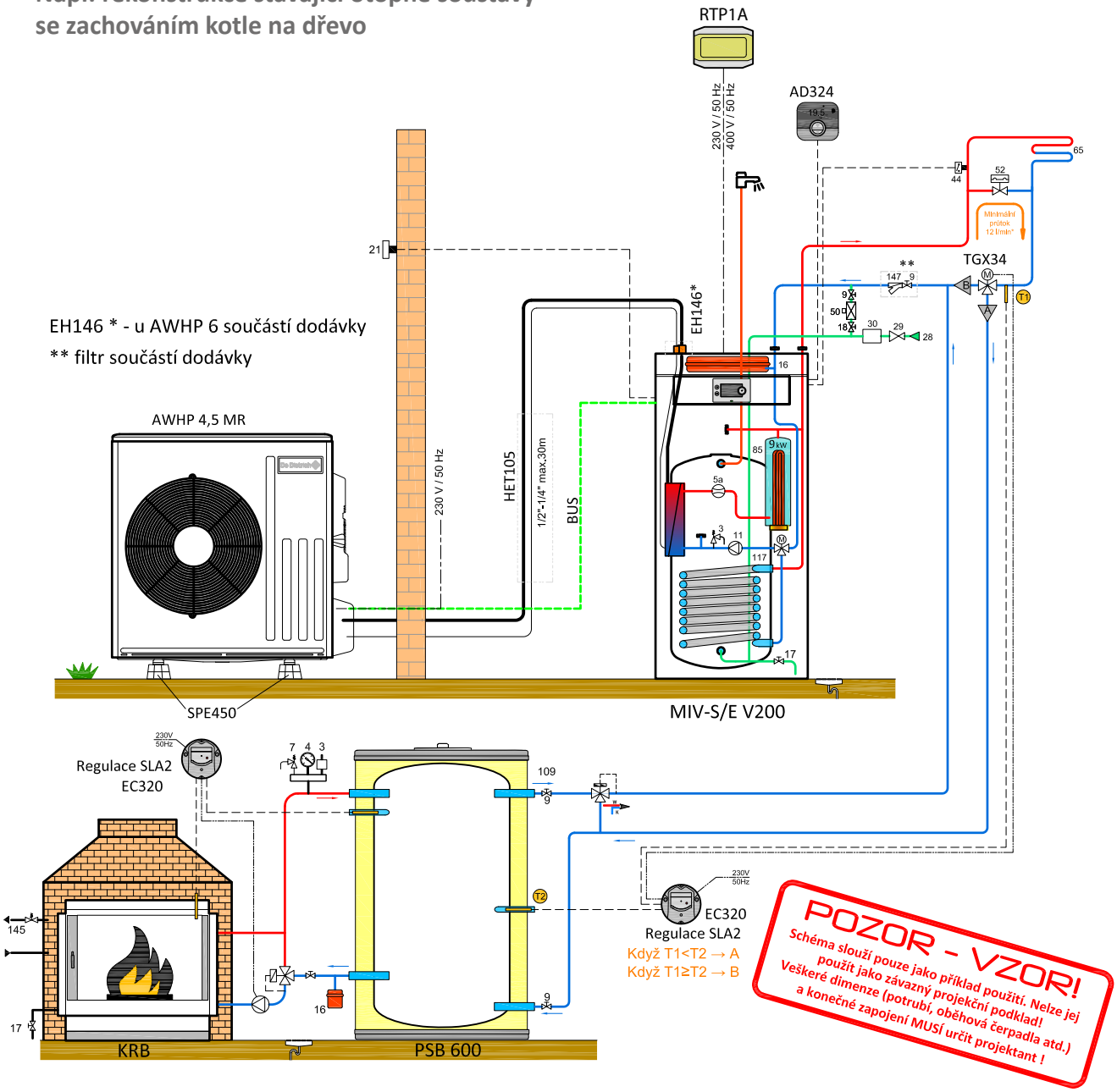

Pozn.: Energie zdroje na tuhá paliva je používána pouze pro vytápění, nikoli pro přípravu TV!
Energií zdroje na tuhá paliva lze dohřívat pouze vratku primárního (ne doplňkového) topného okruhu!

HLAVNÍ SOUČÁSTI			VOLITELNÉ PŘÍSLUŠENSTVÍ		
POPIS	BALENÍ	OBJ. Č.	POPIS	BALENÍ	OBJ. Č.
Tepelné čerpadlo Alezio S 4,5 MR/E V200	-	7693005	Prostorový termostat Smart TC°	AD324	7691375
Akumulační zásobník PSB 600	AJ52	7650454	Propojovací sada chladiva 1/2"+1/4"		HET105
			Elektrický rozvaděč RTP		RTP1A
			Antivibrační podstavce na zem*		SPE450
			Diferenční regulátor SLA 2 (2x)	EC320	100007832
			Přepínací ventil (K_v 25)	TGX34	TGX34SMP

* Kotvení venkovní jednotky a další příslušenství (viz Katalog a ceník výrobků De Dietrich) volte dle dispozice na místě instalace

ALEZIO S 11 MR/E V200

TEPELNÉ ČERPADLO VZDUCH-VODA „SPLIT INVERTER" S VESTAVĚNÝM ZÁSOBNÍKEM

- **Vnitřní modul MIV-S/E V200 s elektrickým dohřevem 9 kW**
- **1 přímý okruh „radiátory"**
- **Příprava TV prostřednictvím integrovaného ohřívače 180 l**

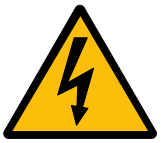

Elektrický dohřev

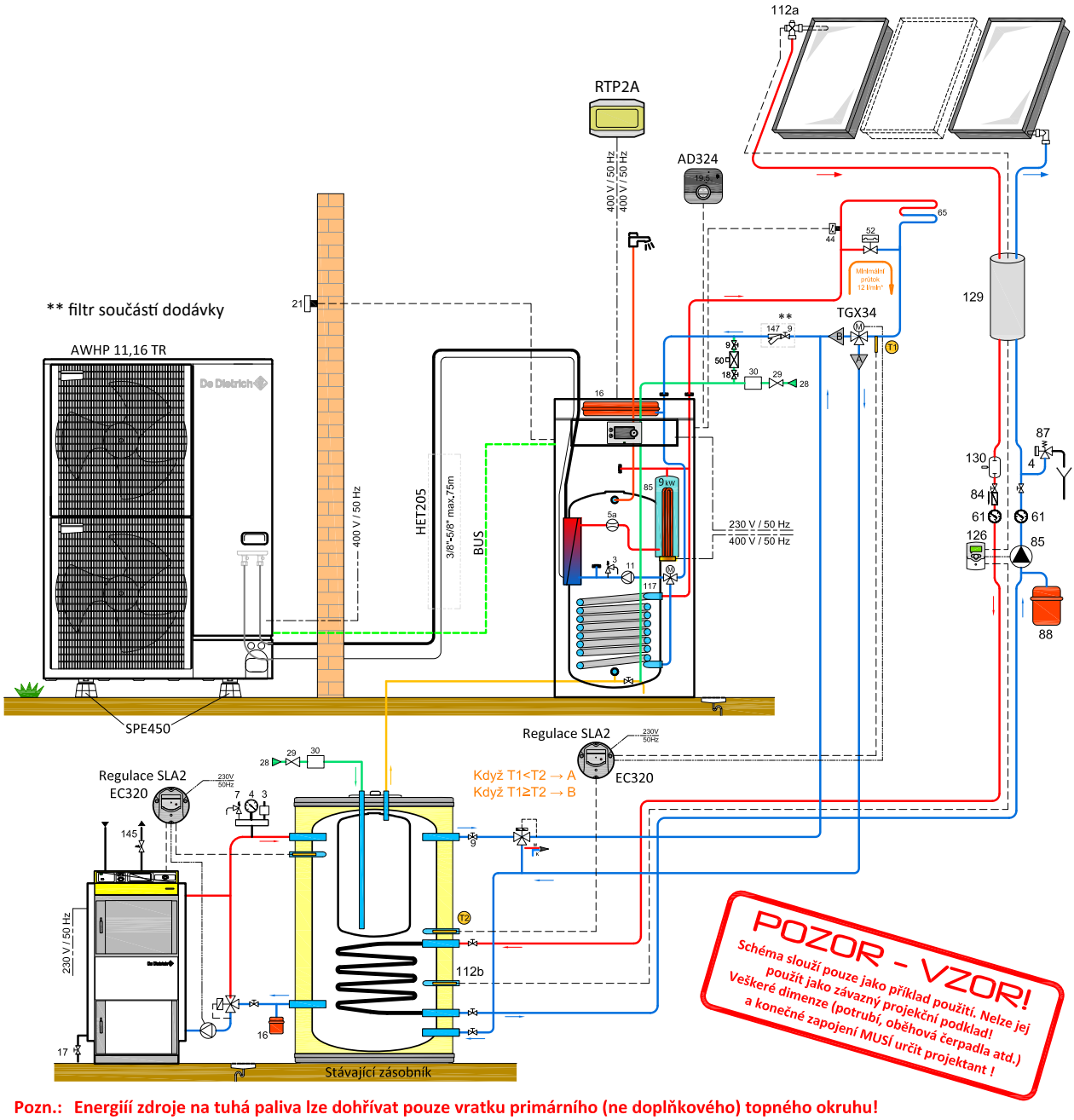

Pozn.: Energiií zdroje na tuhá paliva lze dohřívat pouze vratku primárního (ne doplňkového) topného okruhu!

HLAVNÍ SOUČÁSTI			VOLITELNÉ PŘÍSLUŠENSTVÍ		
POPIS	BALENÍ	OBJ. Č.	POPIS	BALENÍ	OBJ. Č.
Tepelné čerpadlo Alezio S 11 TR/E V200	-	T7693001	Prostorový termostat Smart TC° (2×)	AD324	7691375
			Propojovací sada chladiva 3/8"+5/8"		HET205
			Elektrický rozvaděč RTP		RTP2A
			Antivibrační podstavce na zem*		SPE450
			Diferenční regulátor SLA 2 (2x)	EC320	100007832
			Přepínací ventil (K_v 25)	TGX34	TGX34SMP

* Kotvení venkovní jednotky a další příslušenství (viz Katalog a ceník výrobků De Dietrich) volte dle dispozice na místě instalace

ALEZIO S 4,5 MR/E COMPACT

SESTAVA TČ VZDUCH-VODA „SPLIT INVERTER" A ZÁSOBNÍKU TV

- Vnitřní modul MIV-S/E s elektrickým dohřevem 9 kW
- 1 přímý okruh „podlahové vytápění"
- Příprava TV prostřednictvím podstavného ohřívače 180 l
- Např. standardní novostavba RD

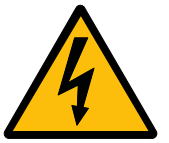

Elektrický dohřev

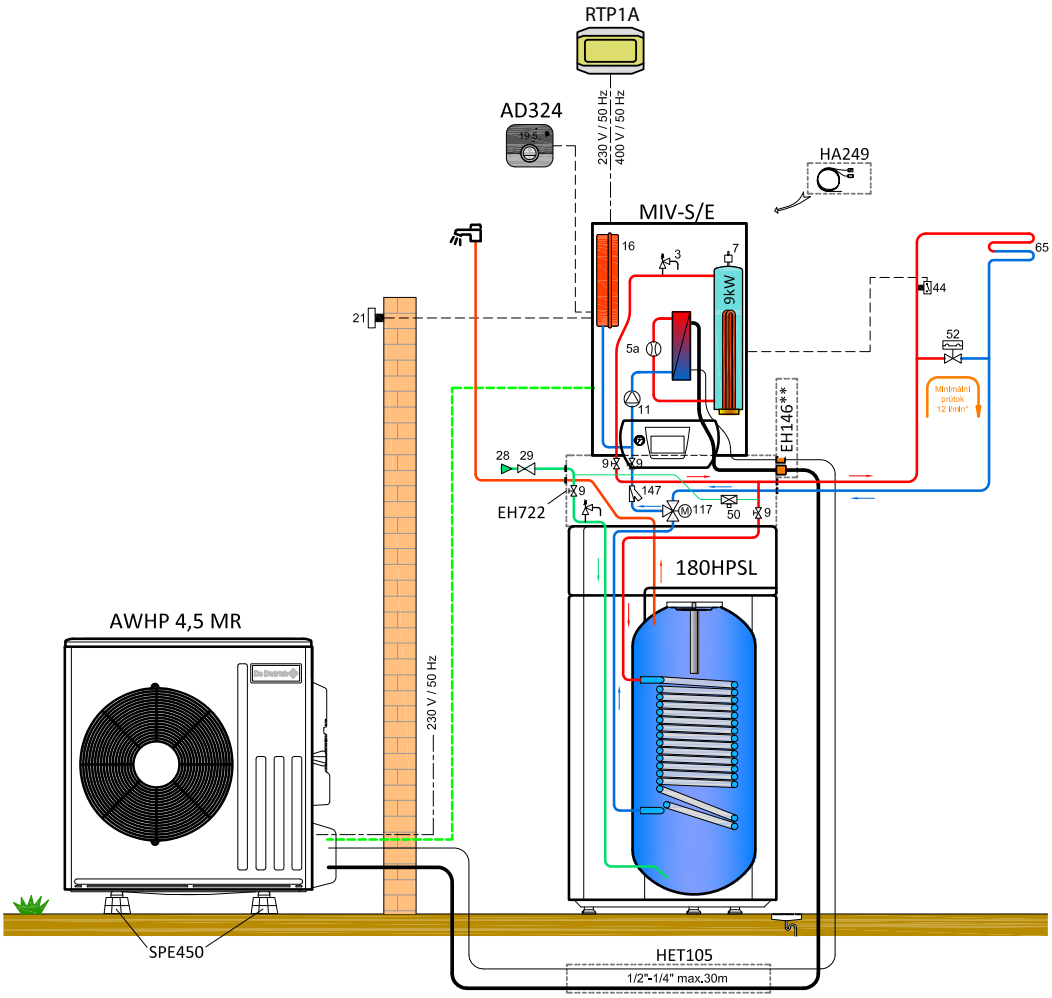

** Redukce EH146 součástí dodávky

POZOR - VZOR!
Schéma slouží pouze jako příklad použití. Nelze jej použít jako závazný projekční podklad!
Veškeré dimenze (potrubí, oběhová čerpadla atd.) a konečné zapojení MUSÍ určit projektant !

HLAVNÍ SOUČÁSTI			VOLITELNÉ PŘÍSLUŠENSTVÍ		
POPIS	BALENÍ	OBJ. Č.	POPIS	BALENÍ	OBJ. Č.
Tepelné čerpadlo Alezio S 4,5 MR/E COMPACT	-	7683645	Prostorový termostat Smart TC°	AD324	7691375
			Propojovací sada chladiva 1/2"+1/4"		HET105
			Elektrický rozvaděč RTP		RTP1A
			Antivibrační podstavce na zem*		SPE450

* Kotvení venkovní jednotky a další příslušenství (viz Katalog a ceník výrobků De Dietrich) volte dle dispozice na místě instalace

ALEZIO S 11 TR/E COMPACT

SESTAVA TČ VZDUCH-VODA „SPLIT INVERTER" A ZÁSOBNÍKU TV

- Vnitřní modul MIV-S/E s elektrickým dohřevem 9 kW
- 1 přímý okruh „radiátory" s termohlavicemi
- Příprava TV prostřednictvím integrovaného ohřívače 180 l
- Akumulační nádrž pro zvětšení objemu soustavy
- Např. rekonstrukce se stávající otopnou soustavou např. s termohlavicemi

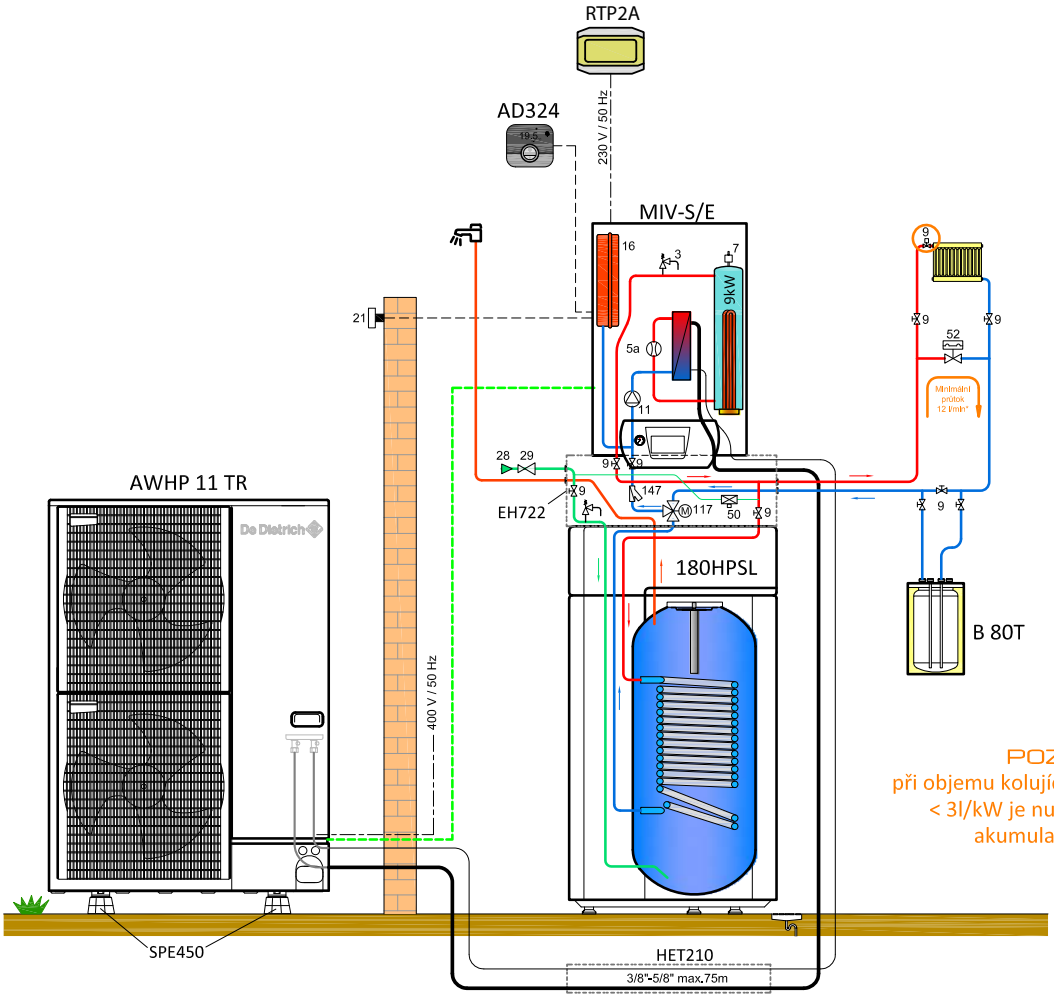

POZOR!
při objemu kolující vody v soustav
< 3l/kW je nutno instalovat
akumulační nádrž

POZOR - VZOR!
Schéma slouží pouze jako příklad použití. Nelze jej použít jako závazný projekční podklad!
Veškeré dimenze (potrubí, oběhová čerpadla atd.) a konečné zapojení MUSÍ určit projektant !

HLAVNÍ SOUČÁSTI			VOLITELNÉ PŘÍSLUŠENSTVÍ		
POPIS	BALENÍ	OBJ. Č.	POPIS	BALENÍ	OBJ. Č.
Tepelné čerpadlo Alezio S 11 TR/E COMPACT	-	T7683649	Prostorový termostat Smart TC°	AD324	7691375
			Propojovací sada chladiva 3/8"+5/8"		HET210
			Elektrický rozvaděč RTP		RTP2A
			Antivibrační podstavce na zem*		SPE450

* Kotvení venkovní jednotky a další příslušenství (viz Katalog a ceník výrobků De Dietrich) volte dle dispozice na místě instalace

STRATEO 4,5 MR/E

TEPELNÉ ČERPADLO VZDUCH-VODA „SPLIT INVERTER" S VESTAVĚNÝM ZÁSOBNÍKEM TV

- Vnitřní modul STRATEO s elektrickým dohřevem 9 kW
- 1 přímý okruh „podlahové vytápění"
- Příprava TV prostřednictvím vestavěného ohřívače 180 l
- Např. standardní novostavba RD

Elektrický dohřev

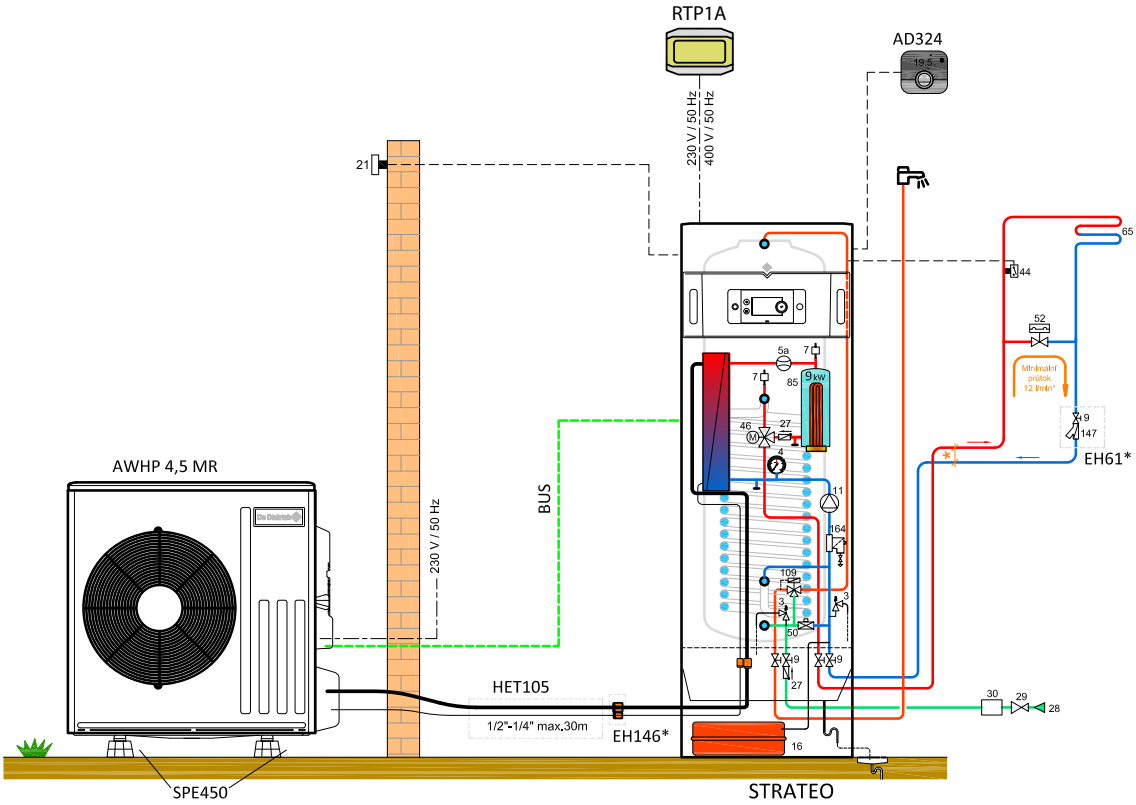

** Redukce EH146 součástí dodávky

POZOR - VZOR!
Schéma slouží pouze jako příklad použití. Nelze jej použít jako závazný projekční podklad!
Veškeré dimenze (potrubí, oběhová čerpadla atd.) a konečné zapojení MUSÍ určit projektant !

HLAVNÍ SOUČÁSTI			VOLITELNÉ PŘÍSLUŠENSTVÍ		
POPIS	BALENÍ	OBJ. Č.	POPIS	BALENÍ	OBJ. Č.
Tepelné čerpadlo STRATEO 4,5 MR/E	-	T7728542	Prostorový termostat Smart TC°	AD324	7691375
			Propojovací sada chladiva 1/2"+1/4"		HET105
			Elektrický rozvaděč RTP		RTP1A
			Antivibrační podstavce na zem*		SPE450

* Kotvení venkovní jednotky a další příslušenství (viz Katalog a ceník výrobků De Dietrich) volte dle dispozice na místě instalace

STRATEO 6 MR/E

TEPELNÉ ČERPADLO VZDUCH-VODA „SPLIT INVERTER" S VESTAVĚNÝM ZÁSOBNÍKEM TV

- Vnitřní modul STRATEO s elektrickým dohřevem 9 kW
- 1 přímý okruh „radiátory" s termohlavicemi
- 1 směšovaný okruh „podlahové vytápění"
- Příprava TV prostřednictvím vestavěného ohřívače 180 l
- Např. rekonstrukce se stávající otopnou soustavou

Elektrický dohřev

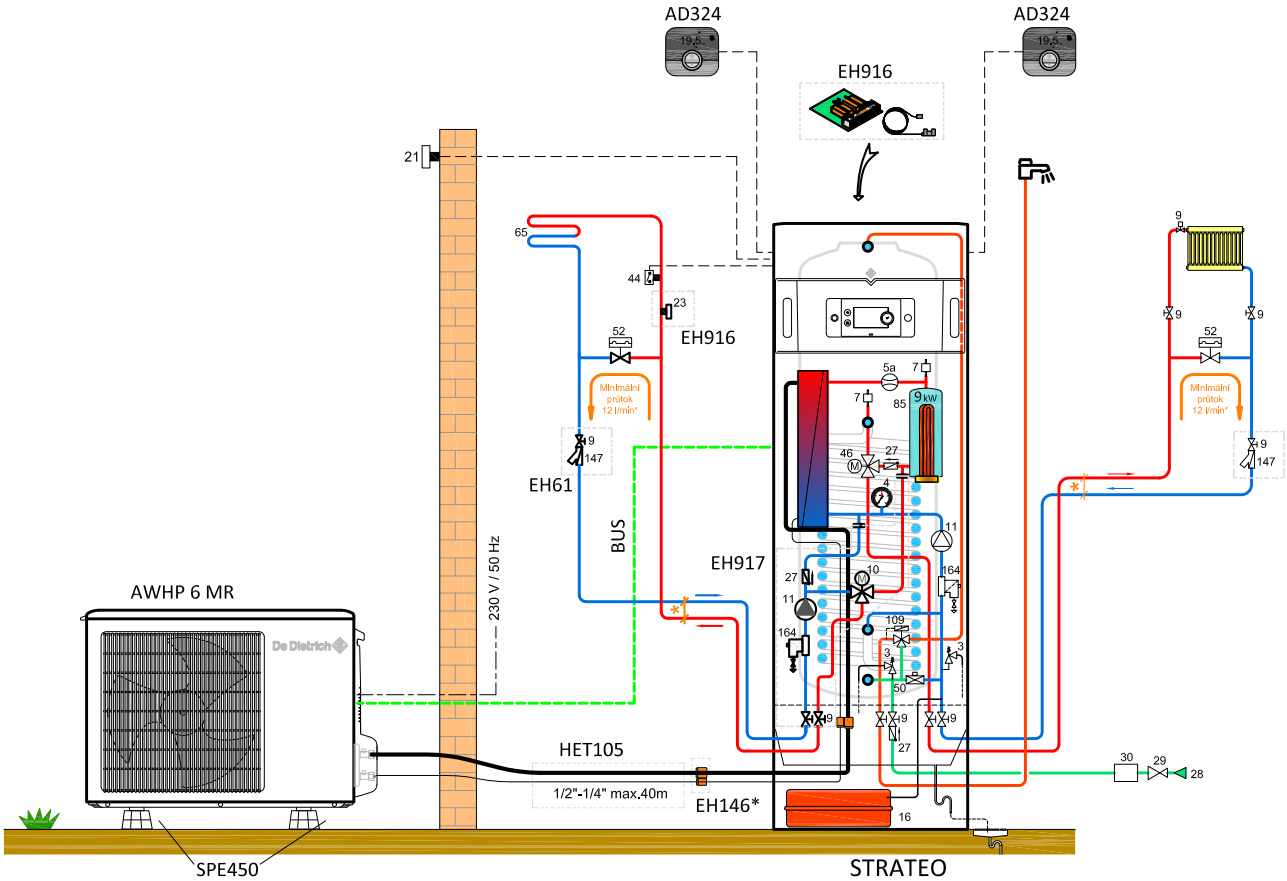

POZOR - VZOR!
Schéma slouží pouze jako příklad použití. Nelze jej použít jako závazný projekční podklad!
Veškeré dimenze (potrubí, oběhová čerpadla atd.) a konečné zapojení MUSÍ určit projektant !

HLAVNÍ SOUČÁSTI			VOLITELNÉ PŘÍSLUŠENSTVÍ		
POPIS	BALENÍ	OBJ. Č.	POPIS	BALENÍ	OBJ. Č.
Tepelné čerpadlo STRATEO S 6MR/E	-	7609989	Prostorový termostat Smart TC°	AD324	7691375
Kulový ventil s filtrem 400 µm (filtrball)	EH61	100004417	Propojovací sada chladiva 1/2"+1/4"		HET105
Sada pro 2. směšovaný okruh	EH917	7717436	Elektrický rozvaděč RTP		RTP1A
Řídící deska pro 2. směšovaný okruh	EH916	7726492	Antivibrační podstavce na zem*		SPE450

* Kotvení venkovní jednotky a další příslušenství (viz Katalog a ceník výrobků De Dietrich) volte dle dispozice na místě instalace

STRATEO 8 MR/E

TEPELNÉ ČERPADLO VZDUCH-VODA „SPLIT INVERTER" S VESTAVĚNÝM ZÁSOBNÍKEM TV

- Vnitřní modul STRATEO s elektrickým dohřevem 9 kW
- 1 přímý okruh „podlahové vytápění"- chladnější zóna
- 1 směšovaný okruh „podlahové vytápění"- teplejší zóna
- Příprava TV prostřednictvím vestavěného ohřívače 180 l
- Akumulační nádrž pro zvětšení objemu soustavy
- Objekt se dvěma zónami radiátorového topení s termohlavicemi, kde vždy jedna vyžaduje vyšší teplotu topné vody než druhá

Elektrický dohřev

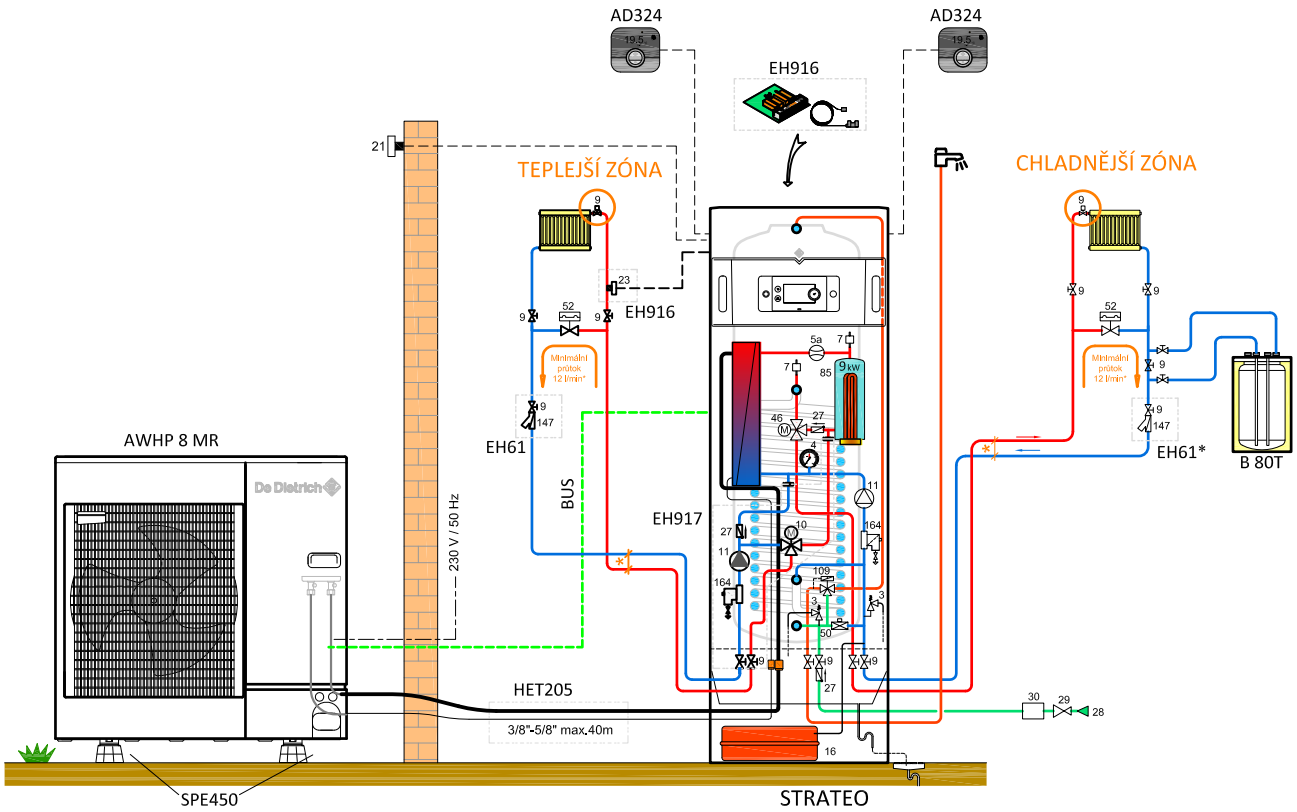

POZOR - VZOR!
Schéma slouží pouze jako příklad použití. Nelze jej použít jako závazný projekční podklad!
Veškeré dimenze (potrubí, oběhová čerpadla atd.) a konečné zapojení MUSÍ určit projektant !

HLAVNÍ SOUČÁSTI			VOLITELNÉ PŘÍSLUŠENSTVÍ		
POPIS	BALENÍ	OBJ. Č.	POPIS	BALENÍ	OBJ. Č.
Tepelné čerpadlo STRATEO 8 MR/E	-	17728544	Prostorový termostat Smart TC°	AD324	7691375
Vyrovnávací zásobník B 80 T (80 l)	EH85	100008841	Propojovací sada chladiva 3/8"+5/8"		HET210
Kulový ventil s filtrem 400µm (filtrball)	EH61	100004417	Elektrický rozvaděč RTP		RTP1A
Sada pro 2. směšovaný okruh	EH917	7717436	Antivibrační podstavce na zem*		SPE450
Řídící deska pro 2. směšovaný okruh	EH916	7726492			

* Kotvení venkovní jednotky a další příslušenství (viz Katalog a ceník výrobků De Dietrich) volte dle dispozice na místě instalace

ALEZIO M 8 TR/E

TEPELNÉ ČERPADLO VZDUCH-VODA „MONOBLOK INVERTER"

- **Vnitřní modul MIV-M/E s elektrickým dohřevem 9 kW**
- **1 přímý okruh „podlahové vytápění"**
- **Např. novostavba pouze pro vytápění**

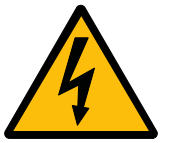

Elektrický dohřev

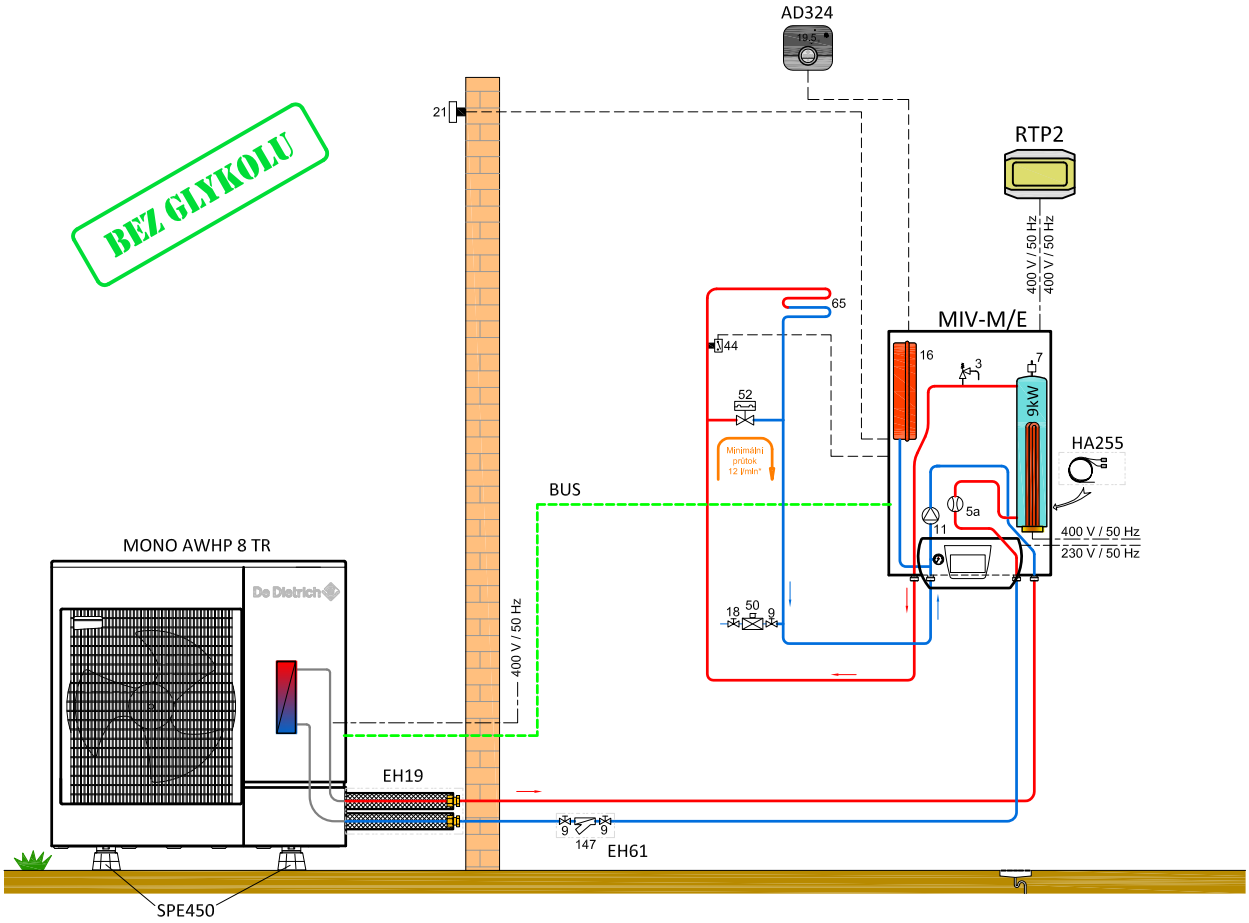

POZOR - VZOR!
Schéma slouží pouze jako příklad použití. Nelze jej použít jako závazný projekční podklad!
Veškeré dimenze (potrubí, oběhová čerpadla atd.) a konečné zapojení MUSÍ určit projektant !

Pozn.: v lokalitách s možným dlouhodobým výpadkem dodávky el. proudu (> 6 hod) se doporučuje chránit venkovní část instalace proti zamrznutí

HLAVNÍ SOUČÁSTI			VOLITELNÉ PŘÍSLUŠENSTVÍ		
POPIS	BALENÍ	OBJ. Č.	POPIS	BALENÍ	OBJ. Č.
Tepelné čerpadlo Alezio M 8 TR/E	-	M7610017	Prostorový termostat Smart TC°	AD324	7691375
Kulový ventil s filtrem 400 µm (filtrball)	EH61	100004417	Sada antivibračního připojení	EH19	
			Elektrický rozvaděč RTP		RTP2A
			Antivibrační podstavce na zem*		SPE450

* Kotvení venkovní jednotky a další příslušenství (viz Katalog a ceník výrobků De Dietrich) volte dle dispozice na místě instalace

ALEZIO M 6 MR/E

TEPELNÉ ČERPADLO VZDUCH-VODA „MONOBLOK INVERTER"

- Vnitřní modul MIV-M/E s elektrickým dohřevem 9 kW
- 1 přímý okruh „podlahové vytápění"
- Příprava TV prostřednictvím nezávislého ohřívače BLC
- Např. novostavba RD
- Celá instalace naplněna glykolem

Elektrický dohřev

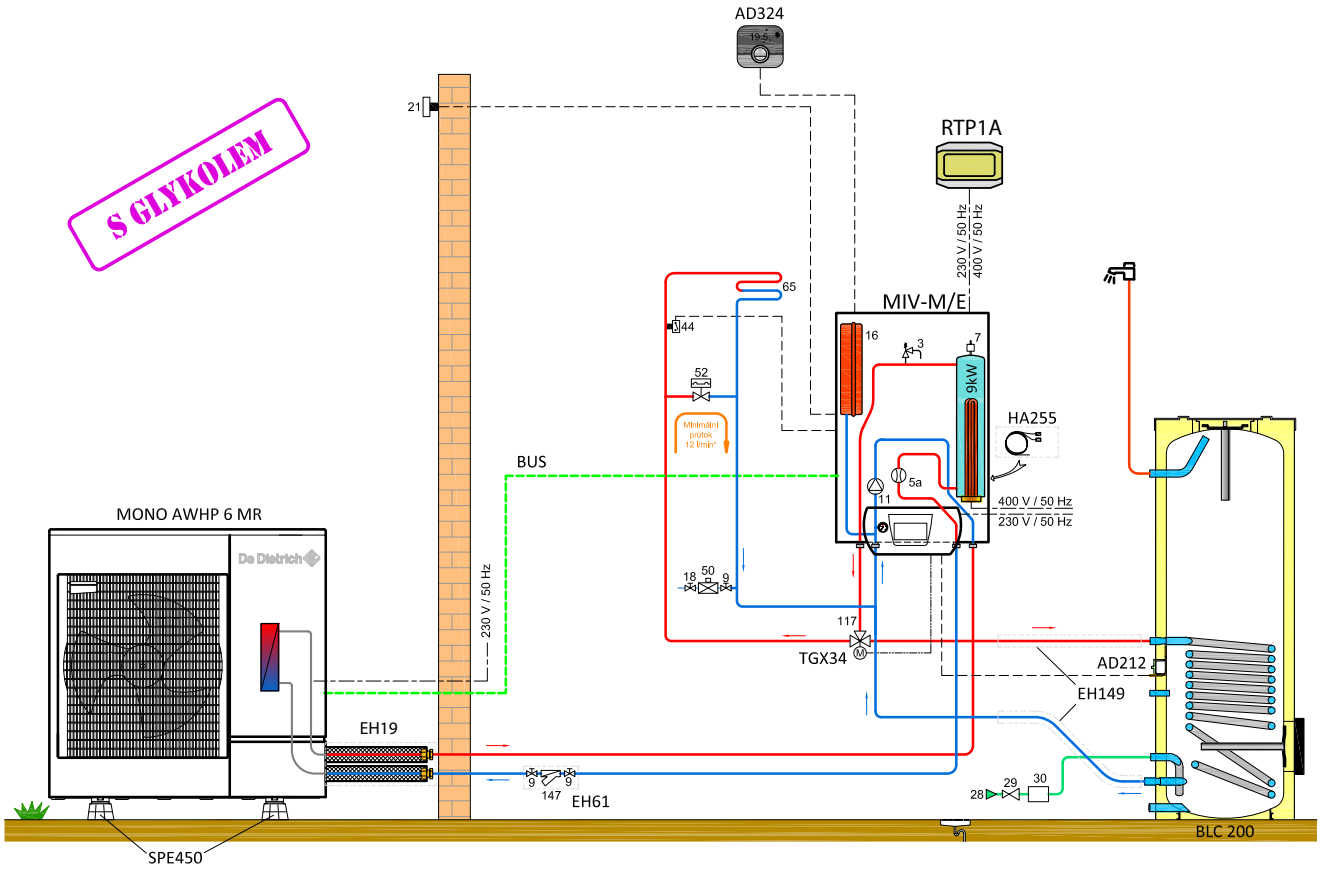

Pozn.: v lokalitách s možným dlouhodobým výpadkem dodávky el. proudu (> 6 hod) se doporučuje chránit venkovní část instalace proti zamrznutí

HLAVNÍ SOUČÁSTI			VOLITELNÉ PŘÍSLUŠENSTVÍ		
POPIS	BALENÍ	OBJ. Č.	POPIS	BALENÍ	OBJ. Č.
Tepelné čerpadlo Alezio M 6 MR/E	-	M7610015	Prostorový termostat Smart TC°	AD324	7691375
Kulový ventil s filtrem 400 µm (filtrball)	EH61	100004417	Sada antivibračního připojení	EH19	
Přepínací ventil vytápění/TV (K_v 25)	TGX34	TGX34SMP	Elektrický rozvaděč RTP		RTP1A
Zásobník TV BLC 200	EC605	100018089	Antivibrační podstavce na zem*		SPE450
Čidlo TV	AD212	100015479			

* Kotvení venkovní jednotky a další příslušenství (viz Katalog a ceník výrobků De Dietrich) volte dle dispozice na místě instalace

ALEZIO M 11 TR/E

TEPELNÉ ČERPADLO VZDUCH-VODA „MONOBLOK INVERTER"

- Vnitřní modul MIV-M/E s elektrickým dohřevem 9 kW
- 1 přímý okruh „radiátory" bez oběhového čerpadla
- 1 směšovaný okruh „podlahové vytápění"
- Příprava TV prostřednictvím nezávislého ohřívače BLC
- Instalována sada proti zamrznutí

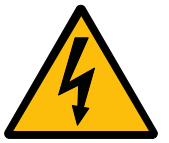

Elektrický dohřev

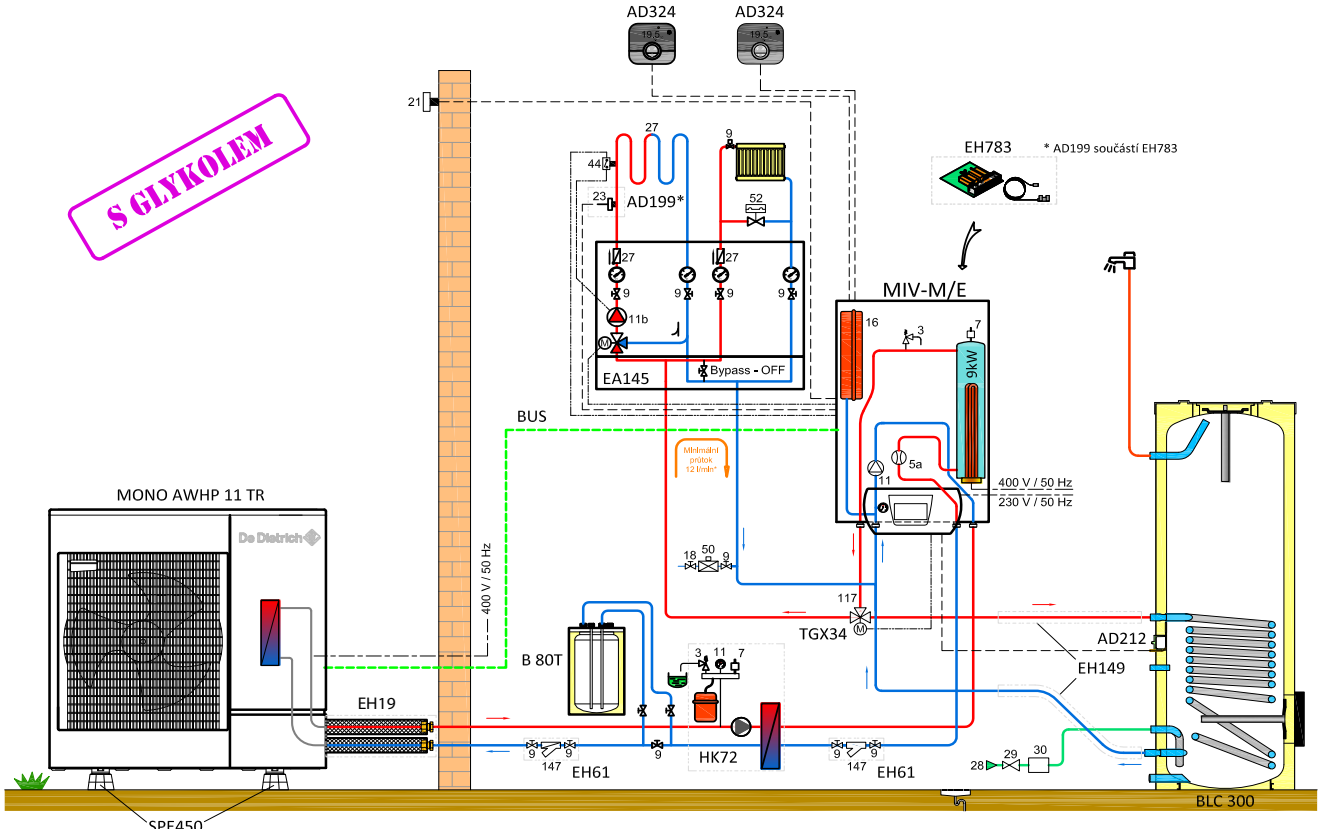

POZOR - VZOR!
Schéma slouží pouze jako příklad použití. Nelze jej použít jako závazný projekční podklad!
Veškeré dimenze (potrubí, oběhová čerpadla atd.) a konečné zapojení MUSÍ určit projektant !

Pozn.: v lokalitách s možným dlouhodobým výpadkem dodávky el. proudu (> 6 hod) se doporučuje chránit venkovní část instalace proti zamrznutí

HLAVNÍ SOUČÁSTI			VOLITELNÉ PŘÍSLUŠENSTVÍ		
POPIS	BALENÍ	OBJ. Č.	POPIS	BALENÍ	OBJ. Č.
Tepelné čerpadlo Alezio M 11 TR/E	-	M7610021	Prostorový termostat Smart TC°	AD324	7691375
Kulový ventil s filtrem 400 µm (filtrball)	EH61	100004417	Sada antivibračního připojení	EH19	
Přepínací ventil vytápění/TV (K_v 25) 2x	TGX34	TGX34SMP	Oddělovací sada proti zamrznutí	HK72	
Zásobnrk TV BLC 300	EC606	100018090	Elektrický rozvaděč RTP		RTP2A
Čidlo TV	AD212	100015479	Antivibrační podstavce na zem*		SPE450
			Vyrovnávací zásobník B 80 T (80 l)	EH85	100008841

* Kotvení venkovní jednotky a další příslušenství (viz Katalog a ceník výrobků De Dietrich) volte dle dispozice na místě instalace

ALEZIO M 11 TR/E

TEPELNÉ ČERPADLO VZDUCH-VODA „MONOBLOK INVERTER"

- Vnitřní modul MIV-M/E s elektrickým dohřevem 9 kW
- 1 přímý okruh „radiátory" s oběhovým čerpadlem
- 1 směšovaný okruh „podlahové vytápění"
- Příprava TV prostřednictvím nezávislého ohřívače BLC
- Akumulační nádrž pro zvětšení objemu soustavy

Elektrický dohřev

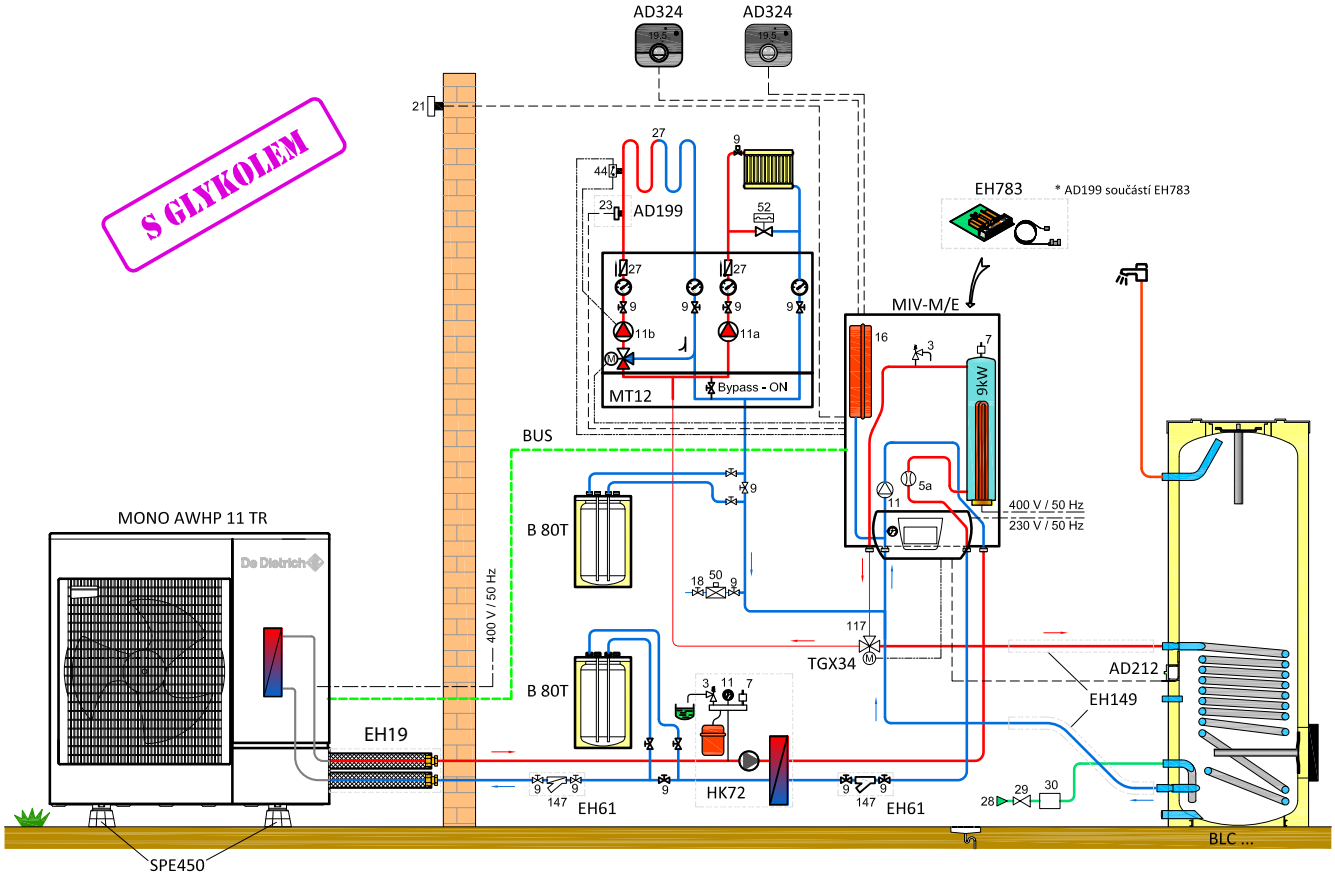

POZOR!
při objemu kolující vody v soustavě
< 5l/kW je nutno instalovat
akumulační nádrž

POZOR - VZOR!
Schéma slouží pouze jako příklad použití. Nelze jej použít jako závazný projekční podklad!
Veškeré dimenze (potrubí, oběhová čerpadla atd.) a konečné zapojení MUSÍ určit projektant !

Pozn.: v lokalitách s možným dlouhodobým výpadkem dodávky el. proudu (> 6 hod) se doporučuje chránit venkovní část instalace proti zamrznutí

HLAVNÍ SOUČÁSTI			VOLITELNÉ PŘÍSLUŠENSTVÍ		
POPIS	BALENÍ	OBJ. Č.	POPIS	BALENÍ	OBJ. Č.
Tepelné čerpadlo Alezio M 11 TR/E	-	M7610021	Prostorový termostat Smart TC°	AD324	7691375
Kulový ventil s filtrem 400 µm (filtrball)	EH61	100004417	Sada antivibračního připojení	EH19	
Přepínací ventil vytápění/TV (K_v 25) 2x	TGX34	TGX34SMP	Oddělovací sada proti zamrznutí	HK72	
Zásobnrk TV BLC 300	EC606	100018090	Elektrický rozvaděč RTP		RTP2A
Čidlo TV	AD212	100015479	Antivibrační podstavce na zem*		SPE450
Vyrovnávací zásobník B 80 T (80 l) 2×	EH85	100008841			

* Kotvení venkovní jednotky a další příslušenství (viz Katalog a ceník výrobků De Dietrich) volte dle dispozice na místě instalace

ALEZIO M 6 MR/E V200

TEPELNÉ ČERPADLO VZDUCH-VODA „MONOBLOK INVERTER" S VESTAVĚNÝM ZÁSOBNÍKEM

- Vnitřní modul MIV-M/E V200 s elektrickým dohřevem 9 kW
- 1 přímý okruh „podlahové vytápění"
- Příprava TV prostřednictvím integrovaného ohřívače 180 l
- Např. standardní novostavba RD

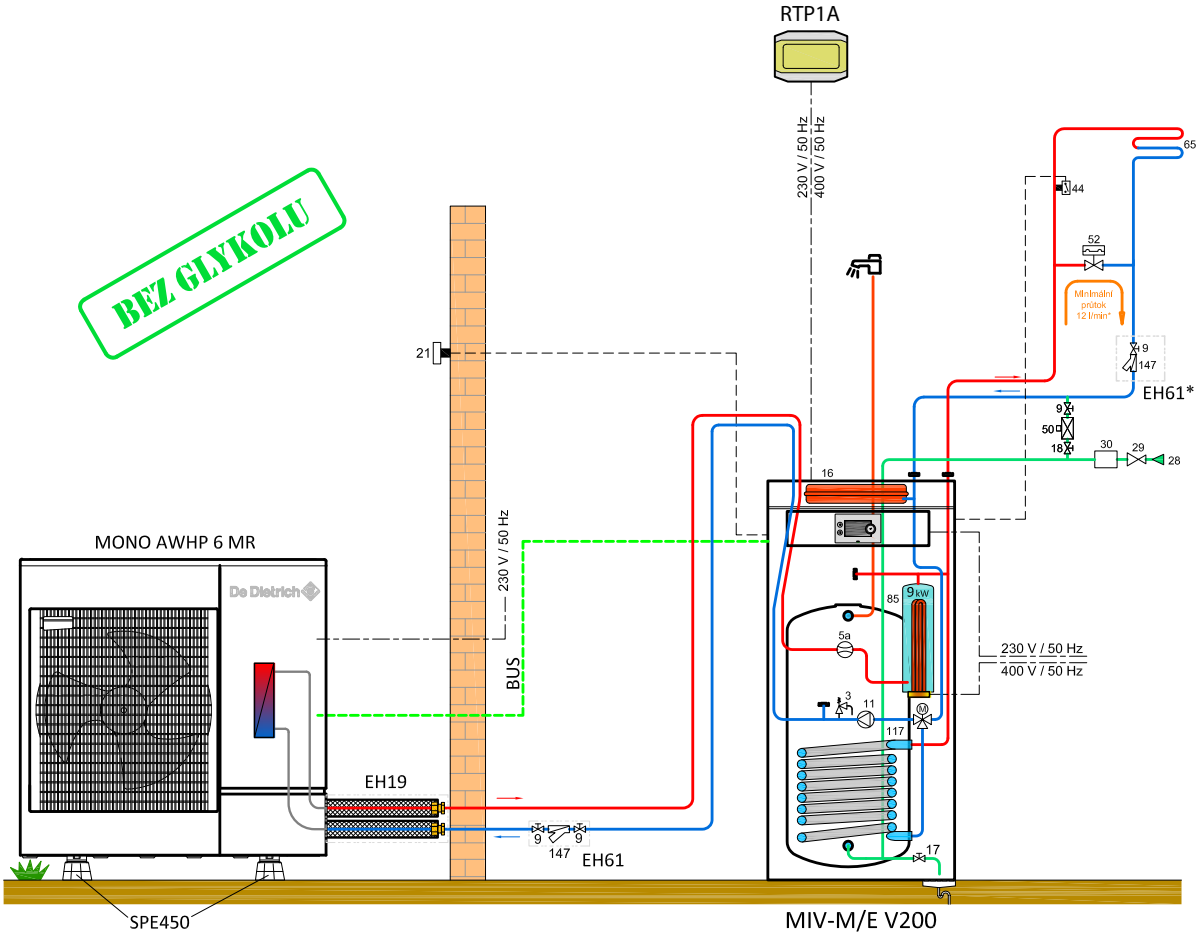

POZOR - VZOR!
Schéma slouží pouze jako příklad použití. Nelze jej použít jako závazný projekční podklad!
Veškeré dimenze (potrubí, oběhová čerpadla atd.) a konečné zapojení MUSÍ určit projektant !

Pozn.: v lokalitách s možným dlouhodobým výpadkem dodávky el. proudu (> 6 hod) se doporučuje chránit venkovní část instalace proti zamrznutí

HLAVNÍ SOUČÁSTI			VOLITELNÉ PŘÍSLUŠENSTVÍ		
POPIS	BALENÍ	OBJ. Č.	POPIS	BALENÍ	OBJ. Č.
Tepelné čerpadlo Alezio M 6MR/E V200	-	M7692992	Sada antivibračního připojení	EH19	
Kulový ventil s filtrem 400 µm (filtrball)	EH61	100004417	Elektrický rozvaděč RTP		RTP1A
			Antivibrační podstavce na zem*		SPE450

* Kotvení venkovní jednotky a další příslušenství (viz Katalog a ceník výrobků De Dietrich) volte dle dispozice na místě instalace

ALEZIO M 6 MR/E V200

TEPELNÉ ČERPADLO VZDUCH-VODA „MONOBLOK INVERTER" S VESTAVĚNÝM ZÁSOBNÍKEM

- Vnitřní modul MIV-M/E V200 s elektrickým dohřevem 9 kW
- 1 přímý okruh „podlahové vytápění"
- Příprava TV prostřednictvím integrovaného ohřívače 180 l
- Např. standardní novostavba RD
- Bez použití glykolu je doporučeno pužít jinou ochranu proti zamrznutí

Elektrický dohřev

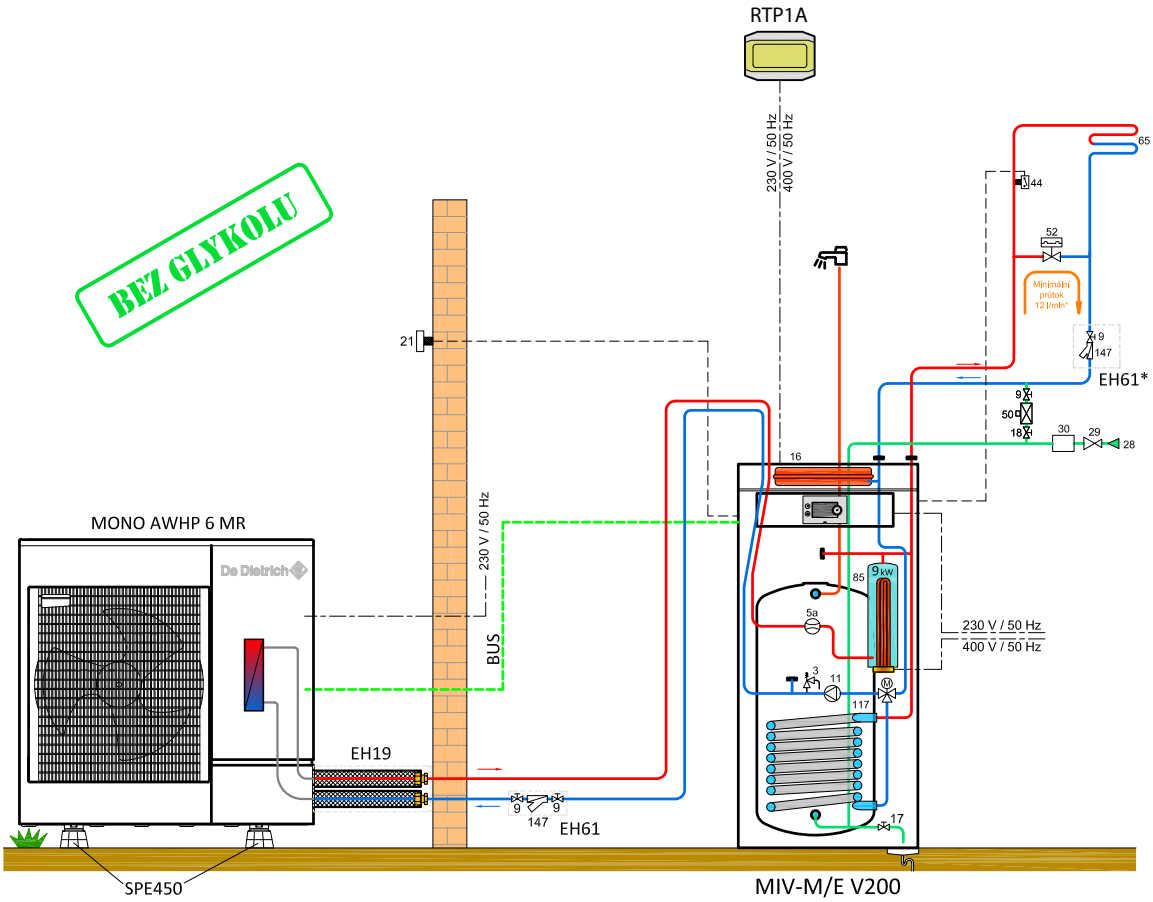

POZOR - VZOR!
Schéma slouží pouze jako příklad použití. Nelze jej použít jako závazný projekční podklad!
Veškeré dimenze (potrubí, oběhová čerpadla atd.) a konečné zapojení MUSÍ určit projektant !

Pozn.: v lokalitách s možným dlouhodobým výpadkem dodávky el. proudu (> 6 hod) se doporučuje chránit venkovní část instalace proti zamrznutí

HLAVNÍ SOUČÁSTI			VOLITELNÉ PŘÍSLUŠENSTVÍ		
POPIS	BALENÍ	OBJ. Č.	POPIS	BALENÍ	OBJ. Č.
Tepelné čerpadlo Alezio M 6 MR/E V200	-	M7692992	Sada antivibračního připojení	EH19	
Kulový ventil s filtrem 400 µm (filtrball)	EH61	100004417	Elektrický rozvaděč RTP		RTP1A
			Antivibrační podstavce na zem*		SPE450

* Kotvení venkovní jednotky a další příslušenství (viz Katalog a ceník výrobků De Dietrich) volte dle dispozice na místě instalace

ALEZIO M 6 MR/E V200

TEPELNÉ ČERPADLO VZDUCH-VODA „MONOBLOK INVERTER" S VESTAVĚNÝM ZÁSOBNÍKEM

- Vnitřní modul MIV-M/E V200 s elektrickým dohřevem 9 kW
- 1 přímý okruh „radiátory"
- 1 směšovaný okruh „podlahové vytápění"
- Příprava TV prostřednictvím integrovaného ohřívače 180 l
- Např. rekonstrukce RD s podlahovým topením v přízemí a radiátory v 1. p
- Celá instalace naplněna glykolem

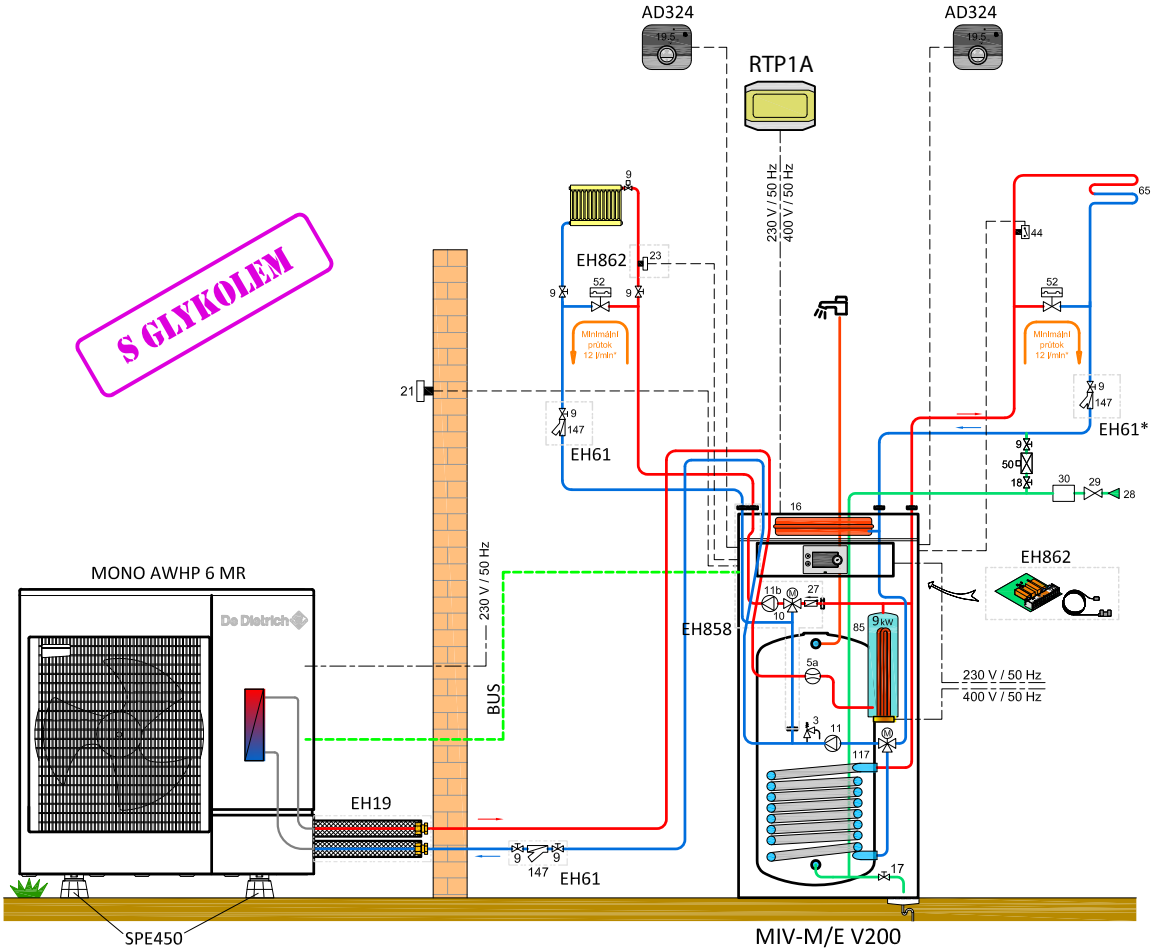

Pozn.: v lokalitách s možným dlouhodobým výpadkem dodávky el. proudu (> 6 hod) se doporučuje chránit venkovní část instalace proti zamrznutí

HLAVNÍ SOUČÁSTI			VOLITELNÉ PŘÍSLUŠENSTVÍ		
POPIS	BALENÍ	OBJ. Č.	POPIS	BALENÍ	OBJ. Č.
Tepelné čerpadlo Alezio M 6 MR/E V200	-	M7692992	Prostorový termostat Smart TC°	AD324	7691375
Sada pro 2. směšovaný okruh	EH858	7657050	Sada antivibračního připojení	EH19	
Řídící deska pro 2. směšovaný okruh	EH862	7689751	Elektrický rozvaděč RTP		RTP1A
Kulový ventil s filtrem 400 µm (filtrball)	EH61	100004417	Antivibrační podstavce na zem*		SPE450

* Další příslušenství (viz Katalog a ceník výrobků De Dietrich) volte dle dispozice na místě instalace.

ALEZIO M 8 TR/E V200

TEPELNÉ ČERPADLO VZDUCH-VODA „MONOBLOK INVERTER" S VESTAVĚNÝM ZÁSOBNÍKEM

- Vnitřní modul MIV-M/E V200 s elektrickým dohřevem 9 kW
- 1 přímý okruh „podlahové vytápění"- chladnější zóna
- 1 směšovaný okruh „podlahové vytápění"- teplejší zóna
- Příprava TV prostřednictvím integrovaného ohřívače 180 l
- Objekt se dvěma zónami podlahového topení, kde vždy jedna vyžaduje vyšší teplotu topné vody než druhá
- Instalována sada proti zamrznutí

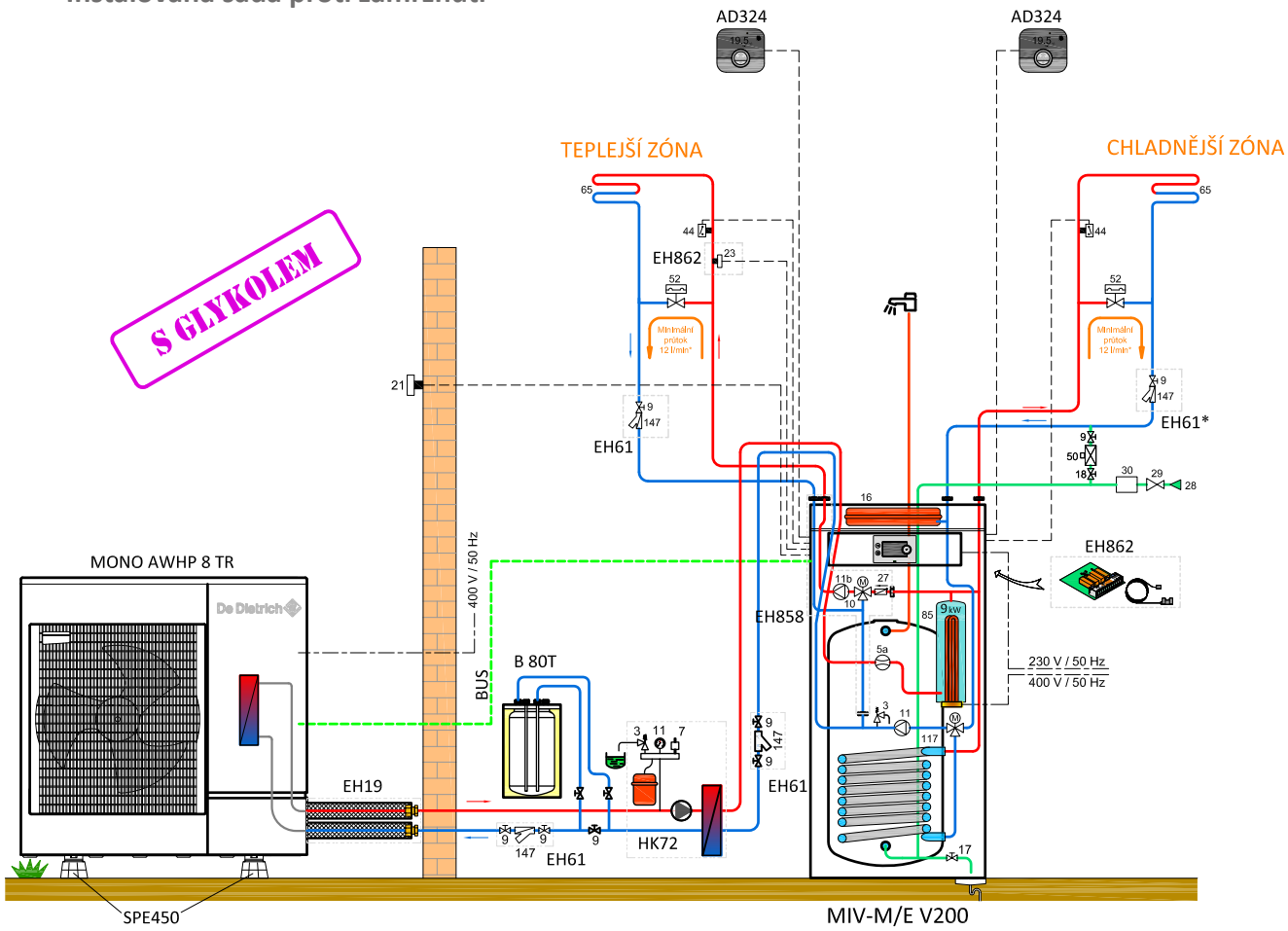

POZOR - VZOR!
Schéma slouží pouze jako příklad použití. Nelze jej použít jako závazný projekční podklad!
Veškeré dimenze (potrubí, oběhová čerpadla atd.) a konečné zapojení MUSÍ určit projektant !

Pozn.: v lokalitách s možným dlouhodobým výpadkem dodávky el. proudu (> 6 hod) se doporučuje chránit venkovní část instalace proti zamrznutí

HLAVNÍ SOUČÁSTI			VOLITELNÉ PŘÍSLUŠENSTVÍ		
POPIS	BALENÍ	OBJ. Č.	POPIS	BALENÍ	OBJ. Č.
Tepelné čerpadlo Alezio M 8 TR/E V200	-	M7692996	Prostorový termostat Smart TC°	AD324	7691375
Kulový ventil s filtrem 400 µm (filtrball)	EH61	100004417	Sada antivibračního připojení	EH19	
Sada pro 2. směšovaný okruh	EH858	7657050	Oddělovací sada proti zamrznutí	HK72	
Řídící deska pro 2. směšovaný okruh	EH862	7689751	Vyrovnávací zásobník B 80 T (80 l)	EH85	100008841
			Elektrický rozvaděč RTP		RTP2A
			Antivibrační podstavce na zem*		SPE450

* Další příslušenství (viz Katalog a ceník výrobků De Dietrich) volte dle dispozice na místě instalace.

ALEZIO M 8 TR/E V200

TEPELNÉ ČERPADLO VZDUCH-VODA „MONOBLOK INVERTER" S VESTAVĚNÝM ZÁSOBNÍKEM

- Vnitřní modul MIV-M/E V200 s elektrickým dohřevem 9 kW
- 1 přímý okruh „podlahové vytápění"- chladnější zóna
- 1 směšovaný okruh „podlahové vytápění"- teplejší zóna
- Příprava TV prostřednictvím integrovaného ohřívače 180 l
- Objekt se dvěma zónami radiátorového topení s termohlavicemi, kde vždy jedna vyžaduje vyšší teplotu topné vody než druhá
- Instalována sada proti zamrznutí

Elektrický dohřev

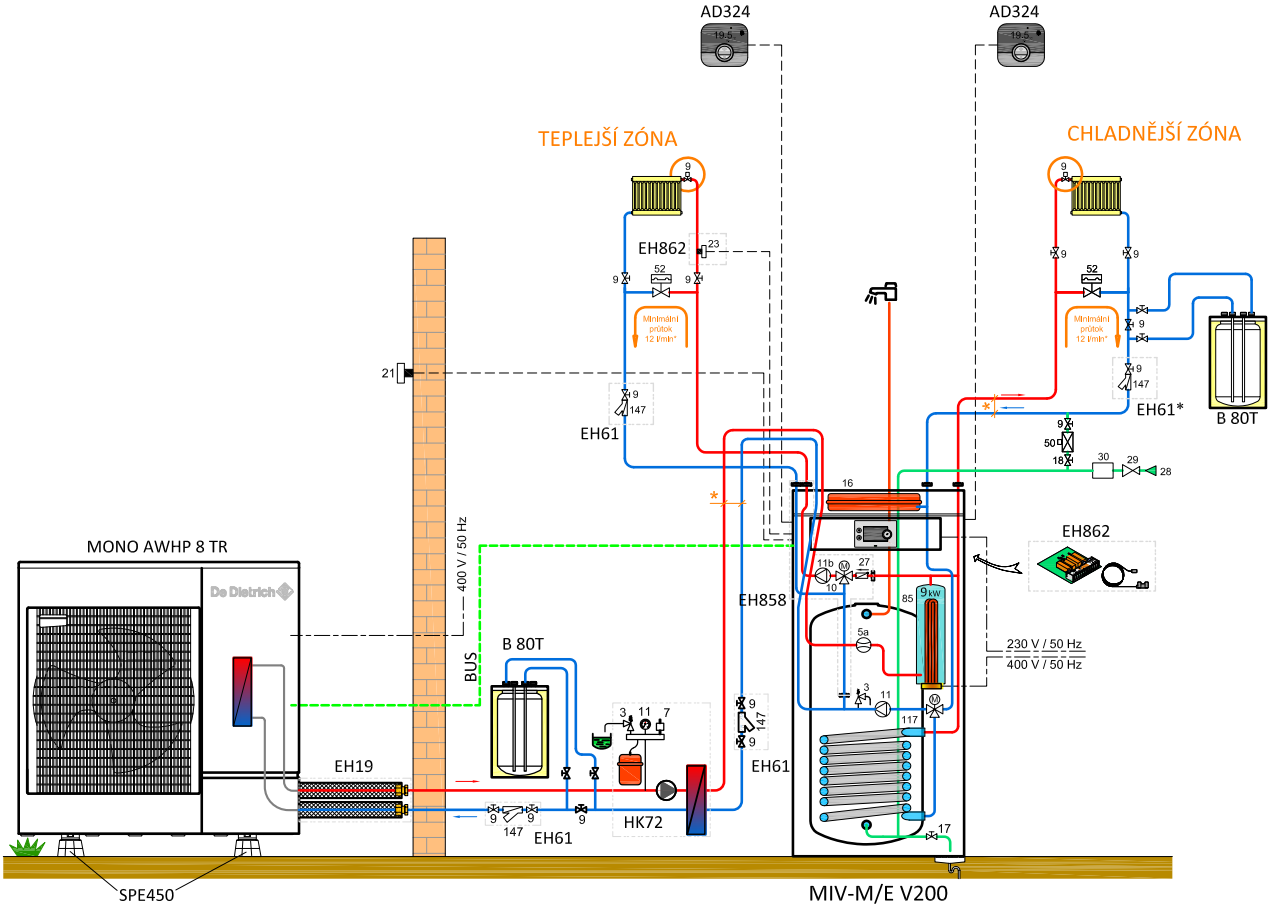

POZOR!
při objemu kolující vody v soustavě
< 5l/kW je nutno instalovat
akumulační nádrž

POZOR - VZOR!
Schéma slouží pouze jako příklad použití. Nelze jej použít jako závazný projekční podklad!
Veškeré dimenze (potrubí, oběhová čerpadla atd.) a konečné zapojení MUSÍ určit projektant !

Pozn.: v lokalitách s možným dlouhodobým výpadkem dodávky el. proudu (> 6 hod) se doporučuje chránit venkovní část instalace proti zamrznutí

HLAVNÍ SOUČÁSTI			VOLITELNÉ PŘÍSLUŠENSTVÍ		
POPIS	BALENÍ	OBJ. Č.	POPIS	BALENÍ	OBJ. Č.
Tepelné čerpadlo Alezio M 8 TR/E V200	-	M7692996	Prostorový termostat Smart TC°	AD324	7691375
Kulový ventil s filtrem 400µm (filtrball)	EH61	100004417	Sada antivibračního připojení	EH19	
Sada pro 2. směšovaný okruh	EHBSB	7657050	Oddělovací sada proti zamrznutí	HK72	
Řídící deska pro 2. směšovaný okruh	EH862	7689751	Vyrovnávací zásobník B 8O T (80 l)	EH85	100008841
Vyrovnávací zásobník B 80 T (80 l)	EH85	100008841	Elektrický rozvaděč RTP		RTP2A
			Antivibrační podstavce na zem*		SPE450

* Další příslušenství (viz Katalog a ceník výrobků De Dietrich) volte dle dispozice na místě instalace.

HPI S 8 MR/E

TEPELNÉ ČERPADLO VZDUCH-VODA „SPLIT INVERTER"

- Vnitřní modul MIT-S/E s elektrickým dohřevem 12 kW
- 1 přímý okruh „radiátory"
- 1 směšovaný okruh „podlahové vytápění"
- Příprava TV prostřednictvím nezávislého ohřívače 200 l

Elektrický dohřev

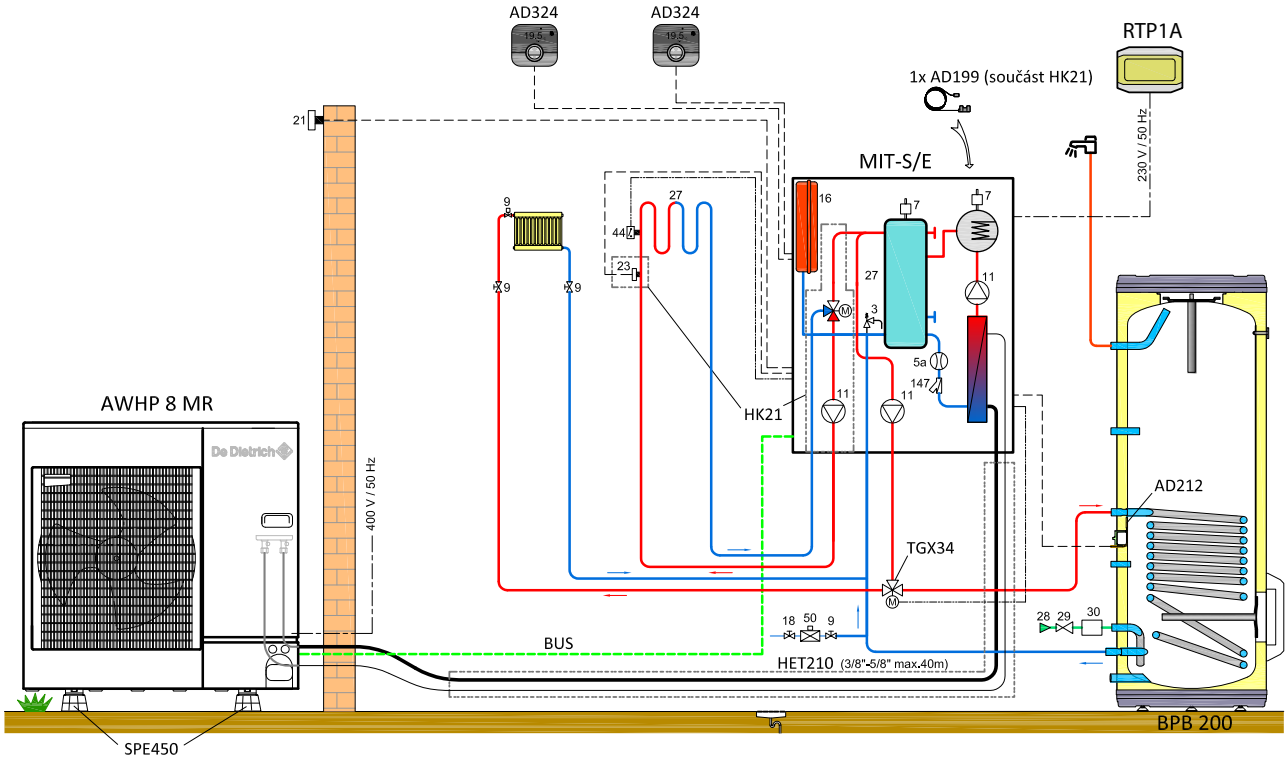

POZOR - VZOR!
Schéma slouží pouze jako příklad použití. Nelze jej použít jako závazný projekční podklad!
Veškeré dimenze (potrubí, oběhová čerpadla atd.) a konečné zapojení MUSÍ určit projektant !

HLAVNÍ SOUČÁSTI			VOLITELNÉ PŘÍSLUŠENSTVÍ		
POPIS	BALENÍ	OBJ. Č.	POPIS	BALENÍ	OBJ. Č.
Tepelné čerpadlo HPI S 8 MR/E	-	7693044	Prostorový termostat Smart TC° (2x)	AD324	7691375
Směšovací ventil +čerpadlo pro 2. okruh	HK21	100017830	Propojovací sada chladiva 3/8"+5/8"		HET210
Přepínací ventil vytápění/TV (K_v 25)	TGX34	TGX34SMP	Elektrický rozvaděč RTP		RTP1A
Zásobník TV BPB 200	EC610	100018094	Antivibrační podstavce na zem*		SPE450
Čidlo do zásobníku TV	AD212	100000030			

* Další příslušenství (viz Katalog a ceník výrobků De Dietrich) volte dle dispozice na místě instalace.

HPI S 16 TR/H

TEPELNÉ ČERPADLO VZDUCH-VODA „SPLIT INVERTER"

- Vnitřní modul MIT-S/H s hydraulickým dohřevem
- 1 přímý okruh „radiátory'
- Příprava TV prostřednictvím nezávislého ohřívače 300 l
- Doplnění stávajícího kotle pro vytápění

Teplovodní dohřev

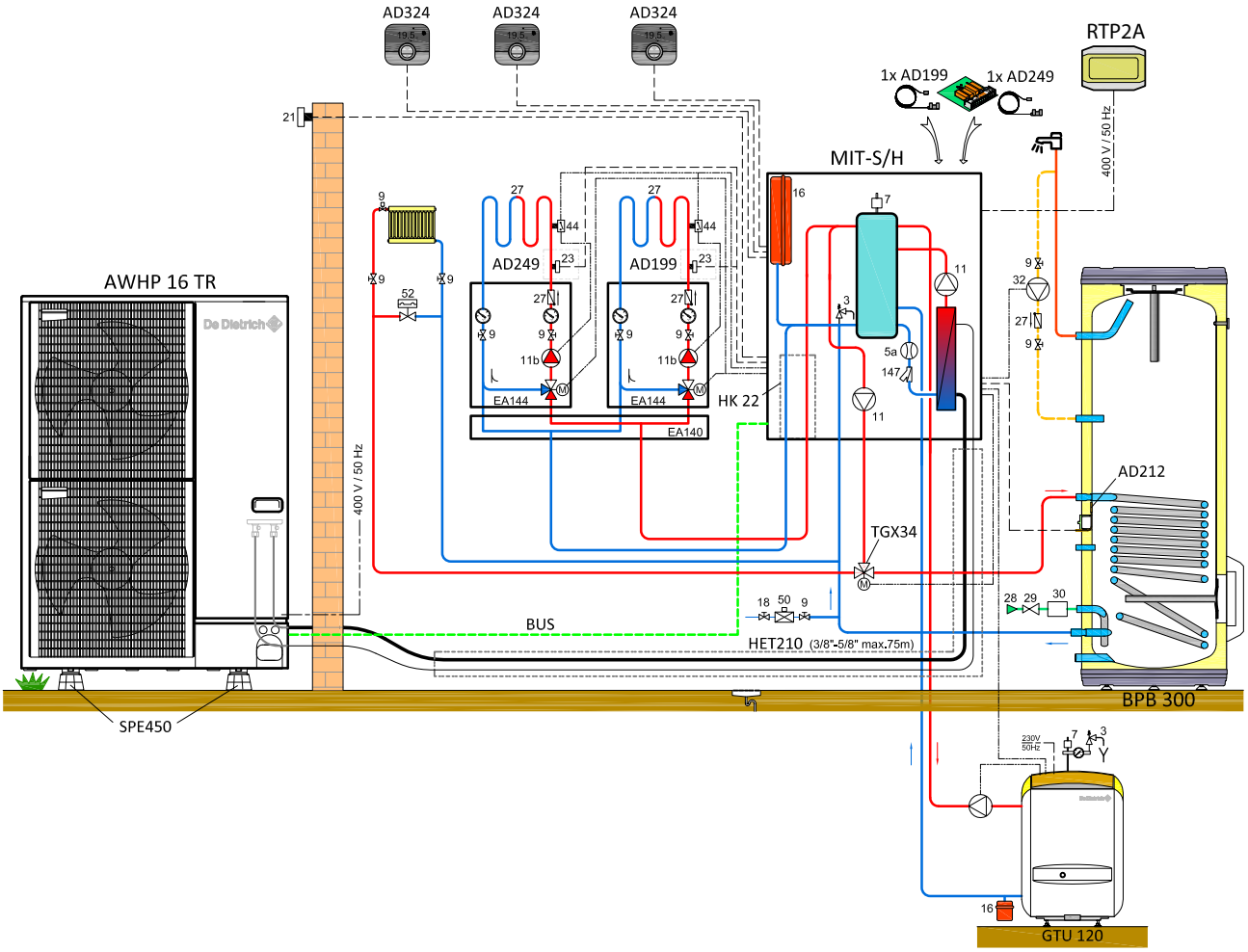

POZOR - VZOR!
Schéma slouží pouze jako příklad použití. Nelze jej použít jako závazný projekční podklad!
Veškeré dimenze (potrubí, oběhová čerpadla atd.) a konečné zapojení MUSÍ určit projektant !

HLAVNÍ SOUČÁSTI			VOLITELNÉ PŘÍSLUŠENSTVÍ		
POPIS	BALENÍ	OBJ. Č.	POPIS	BALENÍ	OBJ. Č.
Tepelné čerpadlo HPI S 16TR/H	-	7693051	Prostorový termostat Smart TC° (3x)	AD324	7691375
Sada integrovaného rozdělovače	HK22	100017832	Zjednodušené dálkové ovládání+ čidlo	FM52	85757747
Přepínací ventil vytápění/TV (K_v 25)	TGX34	TGX34SMP	Propojovací sada chladiva 3/8"+5/8"		HET210
Zásobník TV BPB 300	EC611	100018095	Elektrický rozvaděč RTP		RTP2A
Čidlo do zásobníku TV	AD212	100000030	Rozdělovač/sběrač pro 2 okruhy	EA140	100020164
Čidlo 1. směšovaného okruhu	AD199	88017017	Hydraulický modul směšovaný okruh (2x)	EA144	100020168
Deska + čidlo 2. směšovaného okruhu	AD249	100013304	Antivibrační podstavce na zem*		SPE450

* Další příslušenství (viz Katalog a ceník výrobků De Dietrich) volte dle dispozice na místě instalace.

HPI S 22 TR/E

TEPELNÉ ČERPADLO VZDUCH-VODA „SPLIT INVERTER"

- Vnitřní modul MIT-S/E s elektrickým dohřevem 12 kW
- 1 přímý okruh „radiátory"
- 1 směšovaný okruh „podlahové vytápění"
- Ohřev bazénu
- Příprava TV prostřednictvím nezávislého ohřívače 500 l

Elektrický dohřev

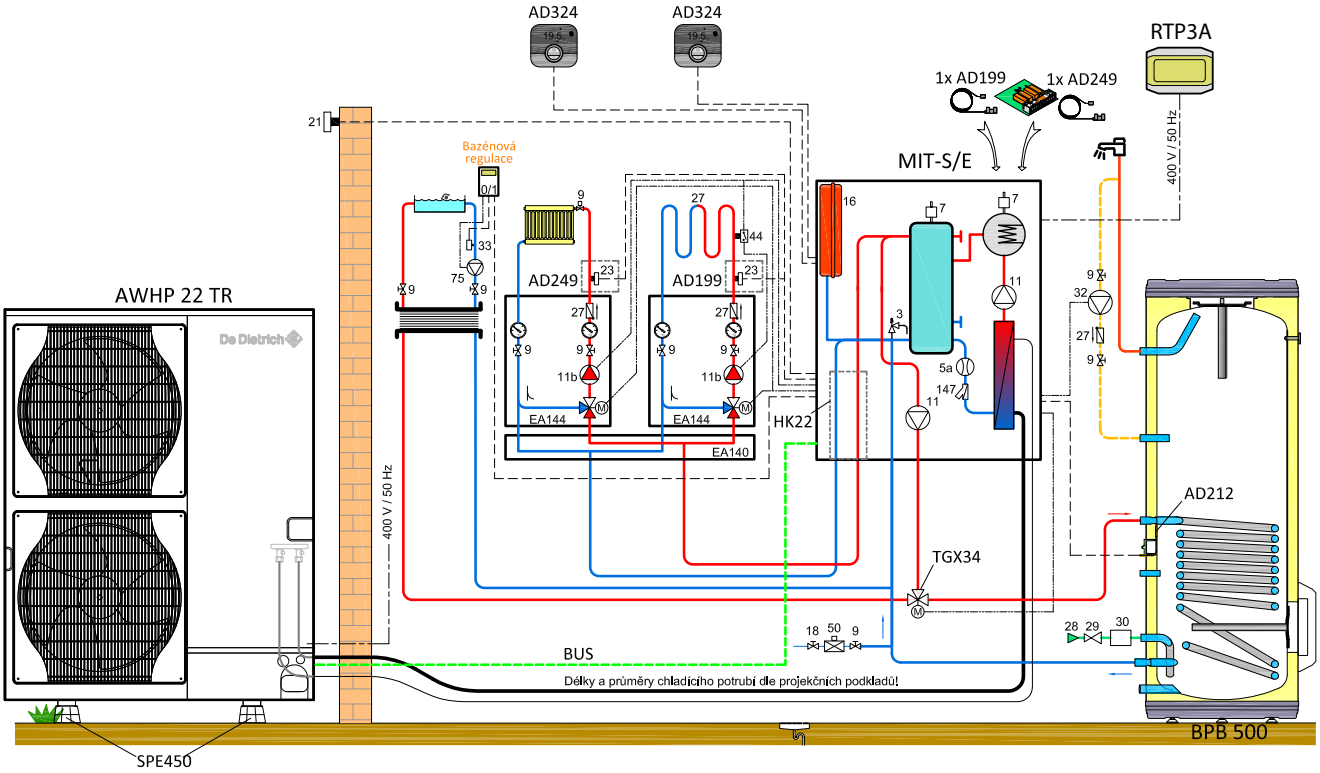

POZOR - VZOR!
Schéma slouží pouze jako příklad použití. Nelze jej použít jako závazný projekční podklad!
Veškeré dimenze (potrubí, oběhová čerpadla atd.) a konečné zapojení MUSÍ určit projektant !

HLAVNÍ SOUČÁSTI			VOLITELNÉ PŘÍSLUŠENSTVÍ		
POPIS	BALENÍ	OBJ. Č.	POPIS	BALENÍ	OBJ. Č.
Tepelné čerpadlo HPI S 22 TR/E	-	7693054	Prostorový termostat Smart TC° (2x)	AD324	7691375
Sada integrovaného rozdělovače	HK22	100017832	Propojovací sada chladiva 3/8"+1"		není
Přepínací ventil vytápění/TV (K_v 25)	TGX34	TGX34SMP	Elektrický rozvaděč RTP		RTP3A
Zásobník TV BPB 500	EC613	100018097	Rozdělovač/sběrač pro 2 okruhy	EA140	100020164
Čidlo do zásobníku TV	AD212	100000030	Hydraulický modul směšovaný okruh (2x)	EA144	100020168
Čidlo 1. směšovaného okruhu	AD199	88017017	Antivibrační podstavce na zem*		SPE450
Deska + čidlo 2. směšovaného okruhu	AD249	100013304			

* Další příslušenství (viz Katalog a ceník výrobků De Dietrich) volte dle dispozice na místě instalace.

HPI S 6 MR/E

TEPELNÉ ČERPADLO VZDUCH-VODA „SPLIT INVERTER"

- **Vnitřní modul MIT-S/E s elektrickým dohřevem 12 kW**
- **2 směšované okruhy „podlahové vytápění"**
- **Příprava TV prostřednictvím nezávislého ohřívače 300 l**

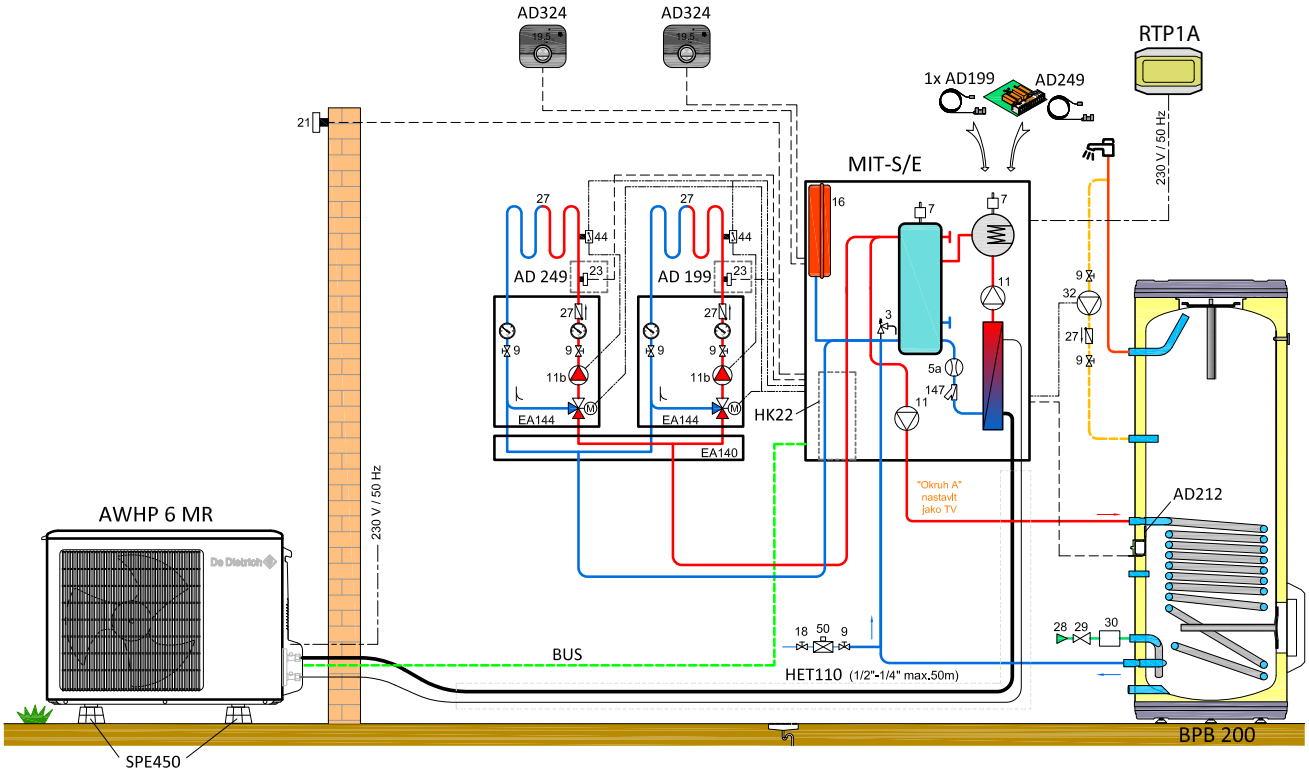

HLAVNÍ SOUČÁSTI			VOLITELNÉ PŘÍSLUŠENSTVÍ		
POPIS	BALENÍ	OBJ. Č.	POPIS	BALENÍ	OBJ. Č.
Tepelné čerpadlo HPI S 6 MR/E	-	7692982	Prostorový termostat Smart TC° (2x)	AD324	7691375
Sada integrovaného rozdělovače	HK22	100017832	Propojovací sada chladiva 1/2"+1/4"		HET110
Zásobník TV BPB 200	EC610	100018094	Elektrický rozvaděč RTP		RTP1A
Čidlo 1. směšovaného okruhu	AD199	88017017	Rozdělovač/sběrač pro 2 okruhy	EA140	100020164
Deska + čidlo 2. směšovaného okruhu	AD249	100013304	Hydraulický modul směšovaný okruh (2x)	EA144	100020168
			Antivibrační podstavce na zem*		SPE450

* Další příslušenství (viz Katalog a ceník výrobků De Dietrich) volte dle dispozice na místě instalace.

HPI S 11 TR/E

TEPELNÉ ČERPADLO VZDUCH-VODA „SPLIT INVERTER"

- Vnitřní modul MIT-S/E s elektrickým dohřevem 12 kW
- 1 přímý okruh „fan-coily" pro vytápění a chlazení
- 1 směšovaný okruh „podlahové vytápění"
- Příprava TV prostřednictvím solárního ohřívače Inisol UNO s elektrickým dohřevem

Elektrický dohřev

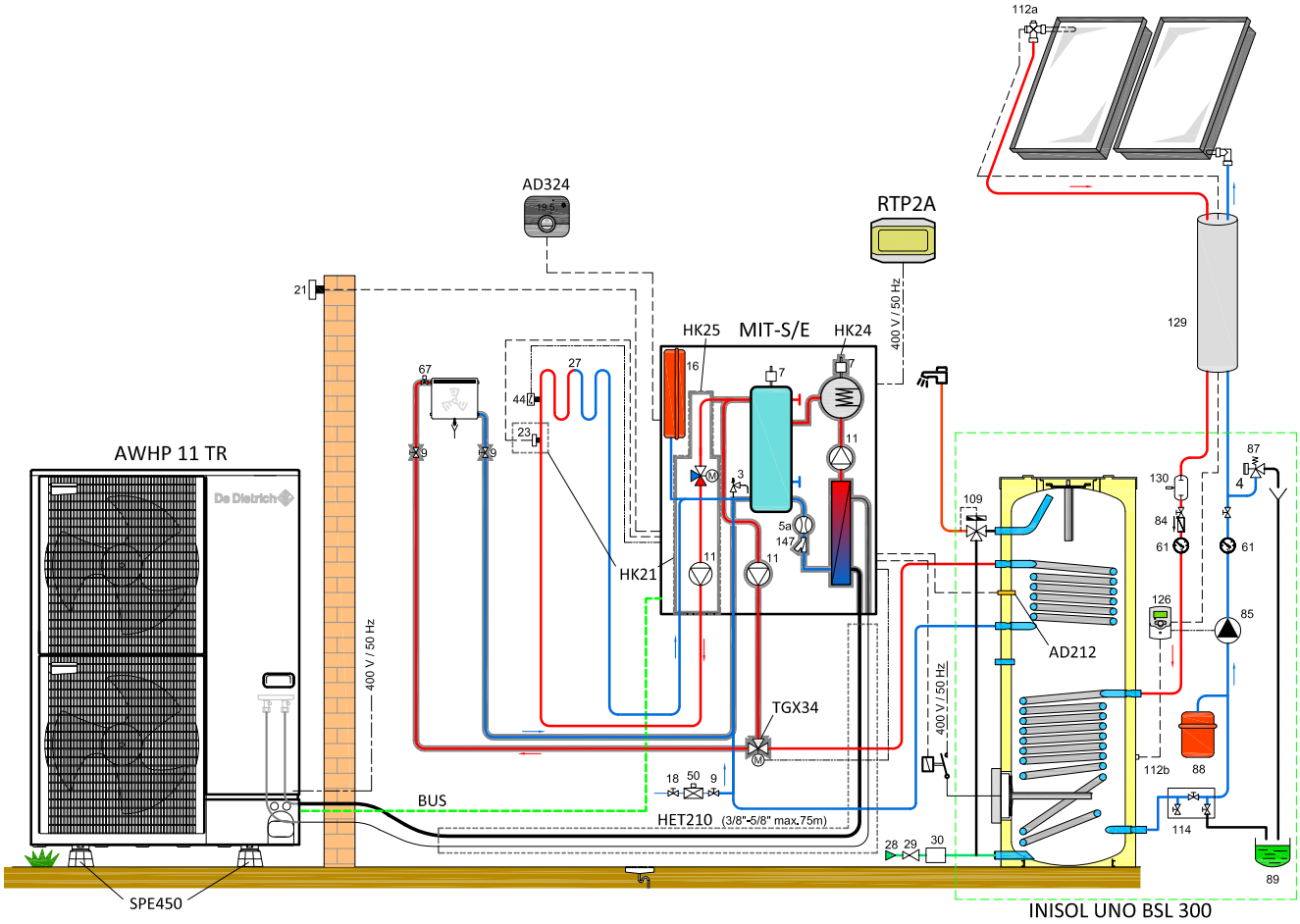

POZOR!
Veškeré rozvody chladící vody musí být důkladně parotěsně izolovány!

POZOR - VZOR!
Schéma slouží pouze jako příklad použití. Nelze jej použít jako závazný projekční podklad!
Veškeré dimenze (potrubí, oběhová čerpadla atd.) a konečné zapojení MUSÍ určit projektant !

HLAVNÍ SOUČÁSTI			VOLITELNÉ PŘÍSLUŠENSTVÍ		
POPIS	BALENÍ	OBJ. Č.	POPIS	BALENÍ	OBJ. Č.
Tepelné čerpadlo HPI S 11 TR/E	-	7693048	Prostorový termostat Smart TC° (2x)	AD324	7691375
Směšovací ventil +čerpadlo pro 2. okruh	HK21	100017830	Propojovací sada chladiva 3/8"+5/8"		HET210
Přepínací ventil vytápění/TV (K_v 25)	TGX34	TGX34SMP	Elektrický rozvaděč RTP		RTP2A
Solární zásobník TV Inisol UNO BSL 300	ER360	100019135	Antivibrační podstavce na zem*		SPE450
Čidlo do zásobníku TV	AD212	100000030			
Izolace MIT-S pro režim chlazeni	HK24	100018410			
Izolace HK-21 pro režim chlazení	HK25	100018411			

* Další příslušenství (viz Katalog a ceník výrobků De Dietrich) volte dle dispozice na místě instalace.

HPI S 27 TR/E

TEPELNÉ ČERPADLO VZDUCH-VODA „SPLIT INVERTER"

- Vnitřní modul MIT-S/E s elektrickým dohřevem 12 kW
- 1 směšovaný okruh „VZT"
- 2 směšované okruhy „podlahové vytápění"
- Příprava TV prostřednictvím nezávislého ohřívače 500 l
- Doplňkový zdroj kotel na tuhá paliva (krb)
- Např. rekonstrukce stávající otopné soustavy se zachováním kotle na dřevo

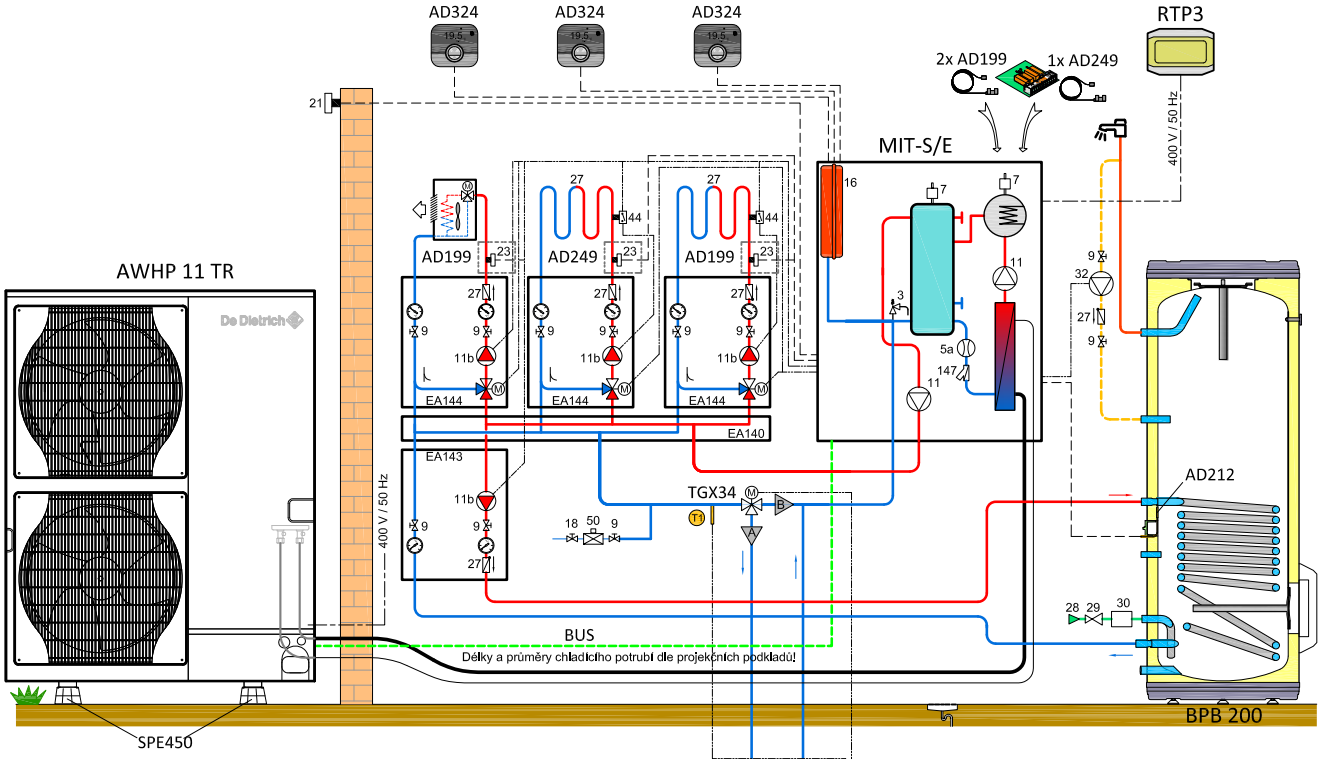

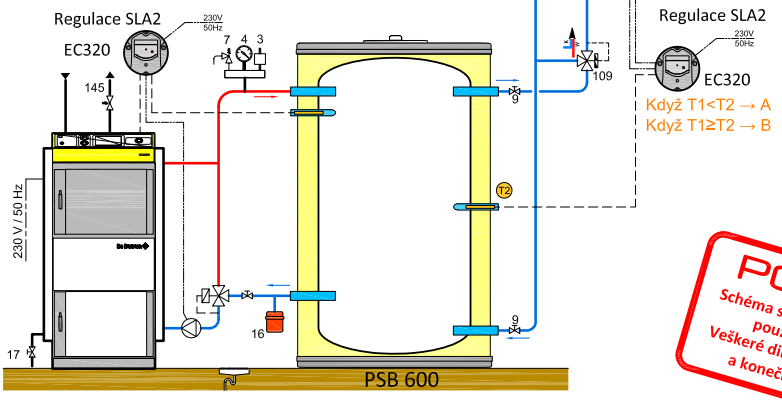

POZOR - VZOR!
Schéma slouží pouze jako příklad použití. Nelze jej použít jako závazný projekční podklad!
Veškeré dimenze (potrubí, oběhová čerpadla atd.) a konečné zapojení MUSÍ určit projektant !

HLAVNÍ SOUČÁSTI			VOLITELNÉ PŘÍSLUŠENSTVÍ		
POPIS	BALENÍ	OBJ. Č.	POPIS	BALENÍ	OBJ. Č.
Tepelné čerpadlo HPI S 27TR/E	-	7693056	Prostorový termostat Smart TC° (3x)	AD324	7691375
Zásobník TV BPB 500	EC613	100018097	Propojovací sada chladiva 1/2"+1"		není
Přepínací ventil vytápění/TV (K_v 25)	TGX34	TGX34SMP	Elektrický rozvaděč RTP		RTP3A
Čidlo do zásobníku TV	AD212	100000030	Hydraulický modul přímý okruh (2x)	EA143	100020167
Čidlo 1. směšovaného okruhu 2x	AD199	88017017	Hydraulický modul směšovaný okruh (2x)	EA144	100020168
Deska + čidlo 2. směšovaného okruhu	AD249	100013304	Antivibrační podstavce na zem*		SPE450
Akumulační zásobník PSB 600*	AI 52	7650454	Diferenční regulátor SLA 2 (2x)	EC320	100007832

* Další příslušenství (viz Katalog a ceník výrobků De Dietrich) volte dle dispozice na místě instalace.

2× HPI S 16 TR/E

TEPELNÉ ČERPADLO VZDUCH-VODA „SPLIT INVERTER"

- Kaskádní zapojení 2 tepelných čerpadel
- Vnitřní moduly MIT-IN/E s elektrickými dohřevy 12 kW
- 1 přímý okruh „VZT"
- 3 směšované topné okruhy
- Příprava TV prostřednictvím nezávislého ohřívače 500 l

Elektrický dohřev

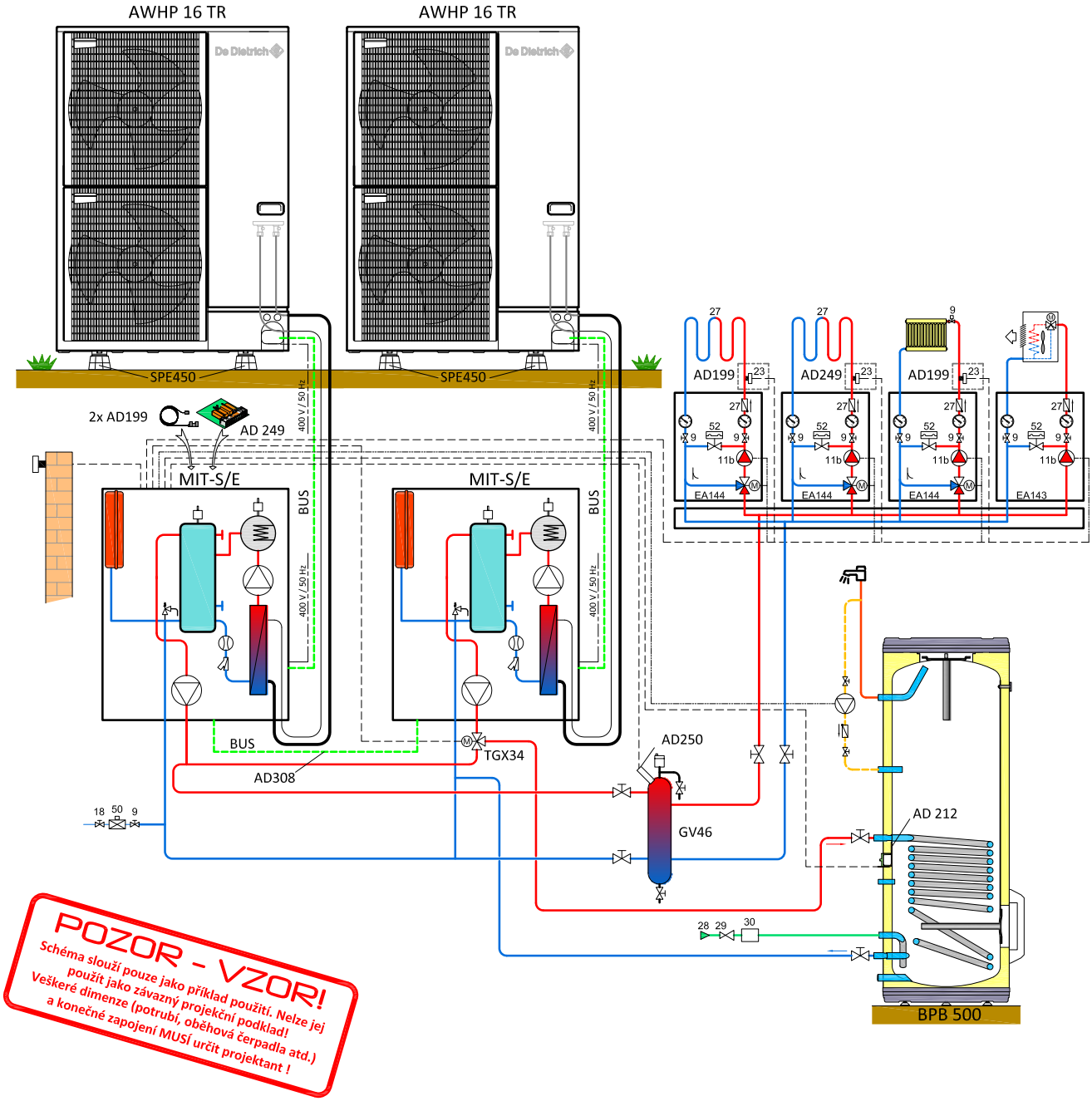

HLAVNÍ SOUČÁSTI			VOLITELNÉ PŘÍSLUŠENSTVÍ		
POPIS	BALENÍ	OBJ. Č.	POPIS	BALENÍ	OBJ. Č.
Tepelné čerpadlo HPI S 16TR/E (2x)	-	7693052	Hydraulická spojka 11/4"	GV46	100019347
Kabel S-BUS délka 1,5 m	AD308	7663618	Propojovací sada chladiva 3/8"+5/8" (2×)		HET210
Přepínací ventil vytápění/TV (K_v 25)	TGX34	TGX34SMP	Elektrický rozvaděč RTP (2×)		RTP2A
Zásobník TV BPB 500	EC611	100018095	Hydraulický modul přímý okruh	EA143	100020167
Čidlo kaskády	AD250	100013305	Hydraulický modul směšovaný okruh (3x)	EA144	100020168
Čidlo 1. směšovaného okruhu (2x)	AD199	88017017	Antivibrační podstavce na zem* (2x)		SPE450
Deska + čidlo 2. směšovaného okruhu	AD249	100013304			

* Další příslušenství (viz Katalog a ceník výrobků De Dietrich) volte dle dispozice na místě instalace.

2× HPI S 16 TR/H + MCA 35

TEPELNÉ ČERPADLO VZDUCH-VODA „SPLIT INVERTER"

- Kaskádní zapojení 2 tepelných čerpadel
- Vnitřní moduly MIT-IN/E s hydraulickým dohřevem
- Kondenzační závěsný kotel MCA 35
- 1 přímý okruh -jednotná otopná soustava
- Příprava TV prostřednictvím nezávislého ohřívače 500 l

Teplovodní dohřev

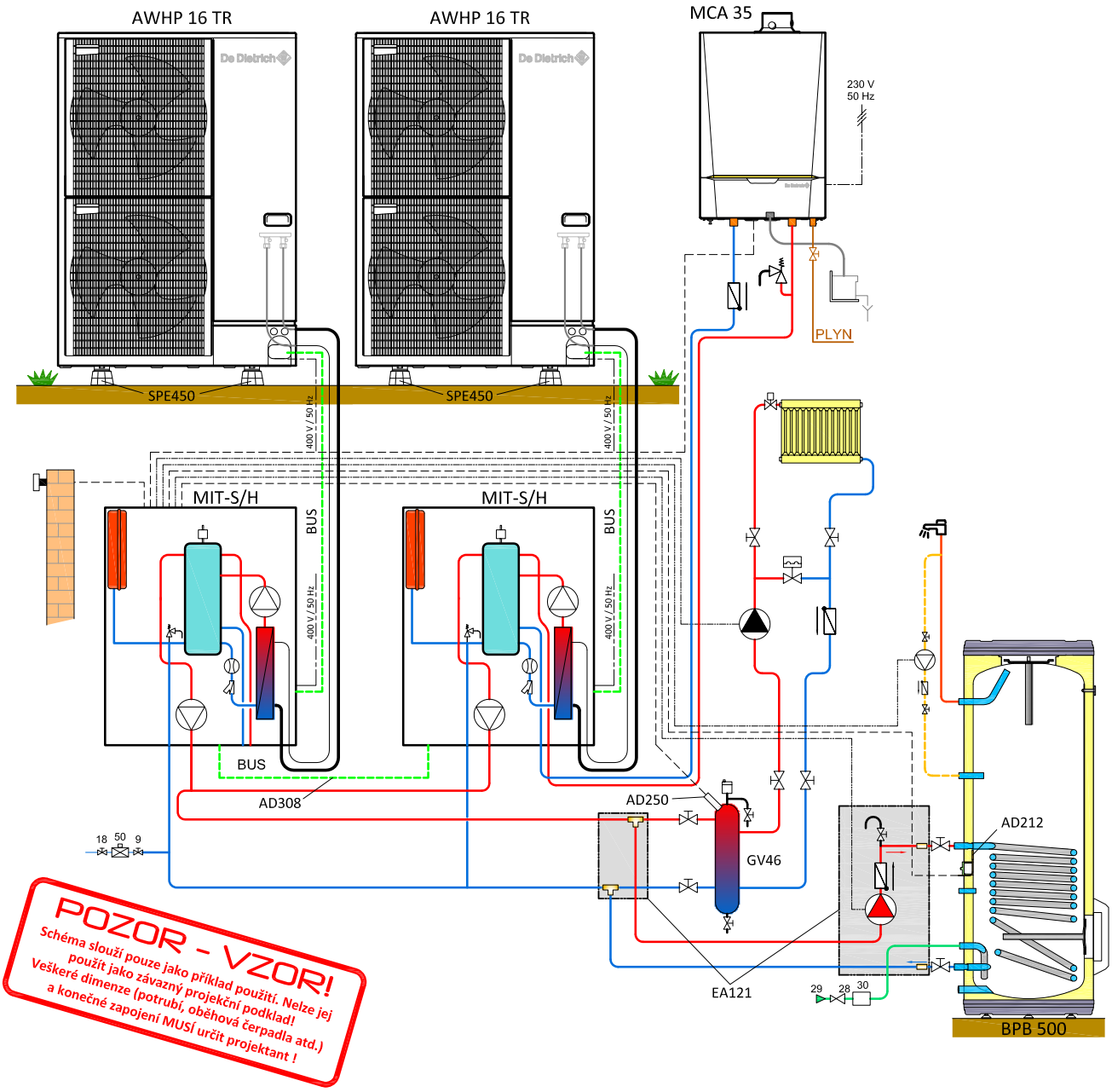

HLAVNÍ SOUČÁSTI			VOLITELNÉ PŘÍSLUŠENSTVÍ		
POPIS	BALENÍ	OBJ. Č.	POPIS	BALENÍ	OBJ. Č.
Tepelné čerpadlo HPI S 16TR/H (2x)	-	7693051	Sada nabíjení zásobníku TV	EA121	100007827
Závěsný kondenzační kotel MCA 35	-	7608673	Propojovací sada chladiva 3/8"+5/8" (2×)		HET210
Zásobník TV BPB 500	EC611	100018095	Elektrický rozvaděč RTP (2×)		RTP2A
Kabel S-BUS délka 1,5 m	AD308	7663618	Hydraulická spojka 1 1/4"	GV46	100019347
Čidlo do zásobníku TV	AD212	100000030	Antivibrační podstavce na zem* (2x)		SPE450
Čidlo kaskády	AD250	100013305			

* Další příslušenství (viz Katalog a ceník výrobků De Dietrich) volte dle dispozice na místě instalace.

2× HPI S 16 TR/E

TEPELNÉ ČERPADLO VZDUCH-VODA „SPLIT INVERTER"

- Kaskád ní zapojení 2 tepelných čerpadel topení+ chlazení
- Vnitřní moduly MIT-IN/E s elektrickými dohřevy 12 kW
- 1 přímý okruh „VZT"
- 3 směšovaný topné okruhy
- Příprava TV prostřednictvím nezávislého ohřívače 500 l

Elektrický dohřev

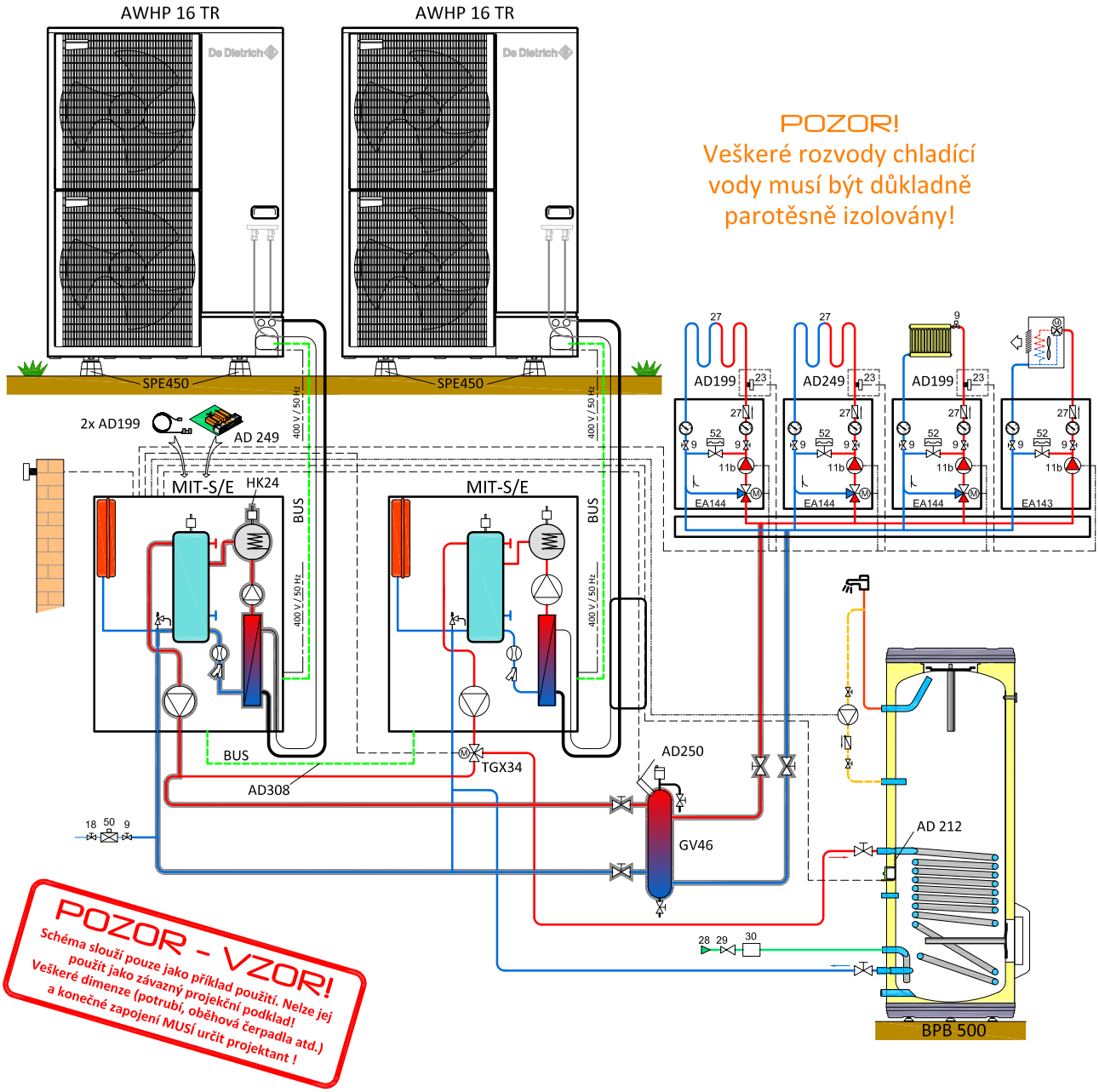

HLAVNÍ SOUČÁSTI			VOLITELNÉ PŘÍSLUŠENSTVÍ		
POPIS	BALENÍ	OBJ. Č.	POPIS	BALENÍ	OBJ. Č.
Tepelné čerpadlo HPI S 16TR/E (2x)	-	7693052	Hydraulická spojka 11/4"	GV46	100019347
Kabel S-BUS délka 1,5 m	AD308	7663618	Propojovací sada chladiva 3/8"+5/8" (2×)		HET210
Přepínací ventil vytápění/TV (K_v 25)	TGX34	TGX34SMP	Elektrický rozvaděč RTP (2×)		RTP2A
Zásobník TV BPB 500	EC611	100018095	Hydraulický modul přímý okruh	EA143	100020167
Čidlo kaskády	AD250	100013305	Hydraulický modul směšovaný okruh (3x)	EA144	100020168
Čidlo 1. směšovaného okruhu (2x)	AD199	88017017	Antivibrační podstavce na zem* (2x)		SPE450
Deska + čidlo 2. směšovaného okruhu	AD249	100013304	Izolace MIT-S pro režim chlazení	HK24	100018410

* Další příslušenství (viz Katalog a ceník výrobků De Dietrich) volte dle dispozice na místě instalace.

4× HPI S 27 TR/E

TEPELNÉ ČERPADLO VZDUCH-VODA „SPLIT INVERTER"

- Kaskádní zapojení 4 tepelných čerpadel
- Vnitřní moduly MIT-IN/E s elektrickými dohřevy 12 kW
- 1 přímý okruh -jednotná otopná soustava
- Příprava TV prostřednictvím nezávislého ohřívače 1000 l nabíjeného deskovým výměníkem

Elektrický dohřev

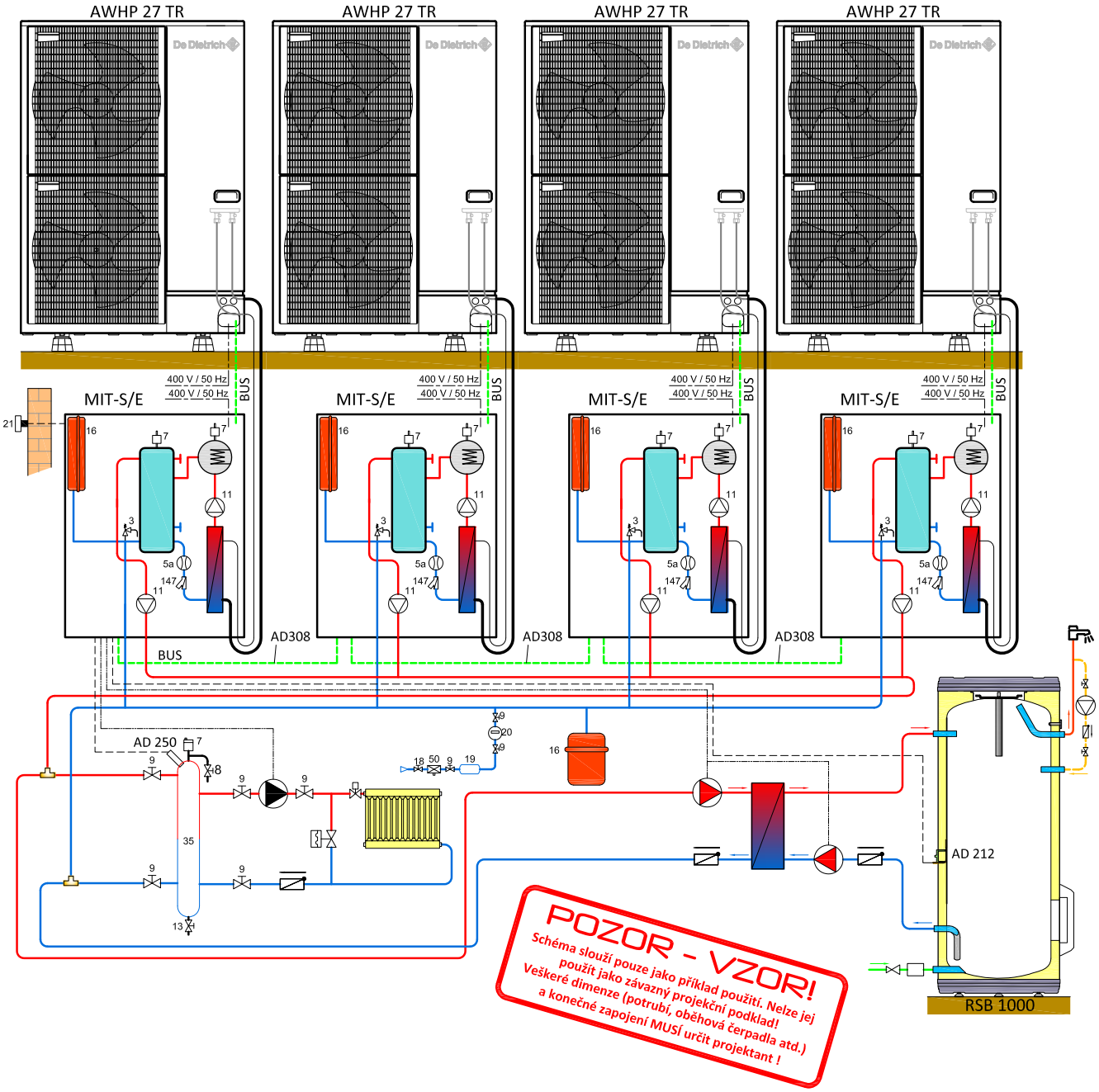

HLAVNÍ SOUČÁSTI			VOLITELNÉ PŘÍSLUŠENSTVÍ		
POPIS	BALENÍ	OBJ. Č.	POPIS	BALENÍ	OBJ. Č.
Tepelné čerpadlo HPI S 27TR/E (4×)	-	7693056	Propojovací sada chladiva 1/2"+1" (4×)		není
Zásobník TV RSB 1000	AJ67	7650469	Elektrický rozvaděč RTP (4×)		RTP3A
Čidlo do zásobníku TV	AD212	100000030	Antivibrační podstavce na zem* (4×)		SPE450
Čidlo kaskády	AD250	100013305			
Kabel S-BUS délka 1,5 m (3×)	AD308	7663618			

* Další příslušenství (viz Katalog a ceník výrobků De Dietrich) volte dle dispozice na místě instalace.

GSHP 5 TR-K

REVERZIBILNÍ TEPELNÉ ČERPADLO ZEMĚ-VODA

- Samostatné TČ s elektrickým dohřevem 9 kW
- 1 přímý okruh „radiátory”

Elektrický dohřev

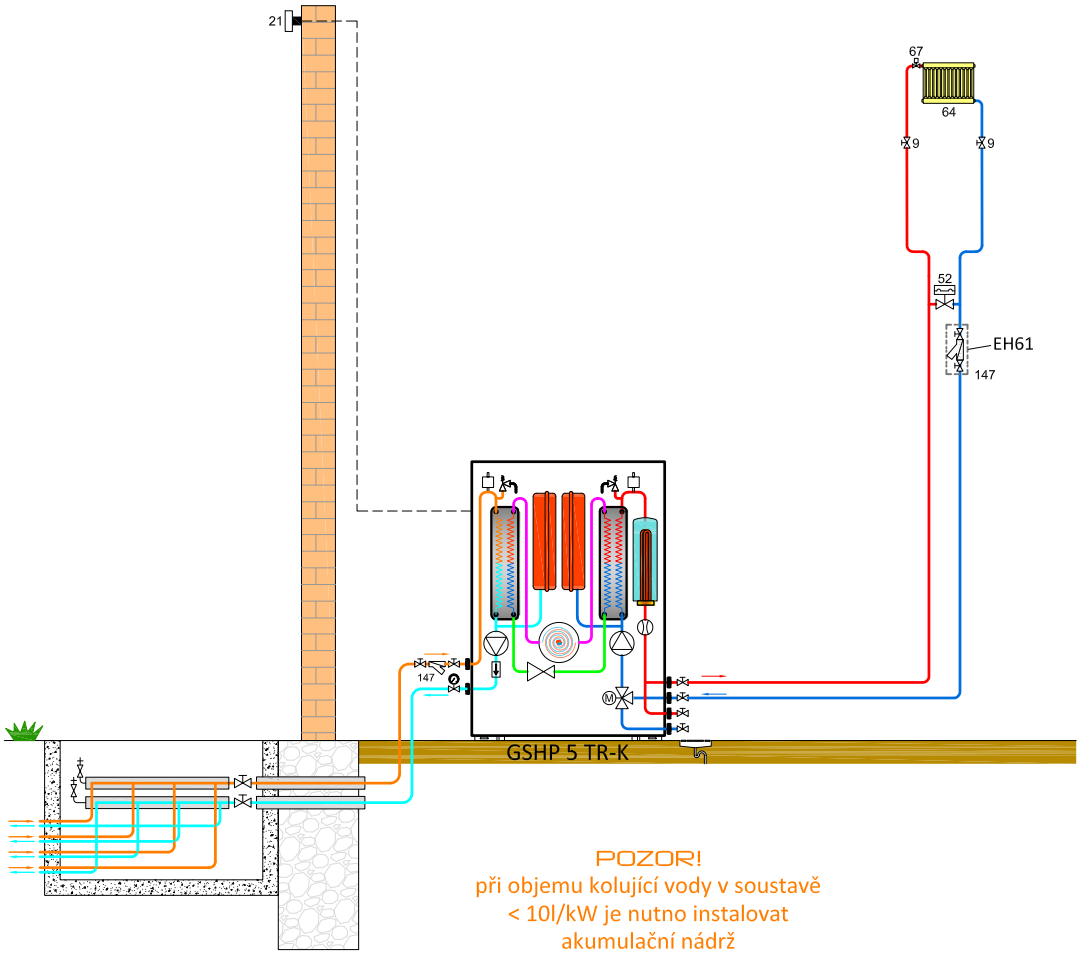

POZOR!
při objemu kolující vody v soustavě
< 10l/kW je nutno instalovat
akumulační nádrž

POZOR - VZOR!
Schéma slouží pouze jako příklad použití. Nelze jej použít jako závazný projekční podklad!
Veškeré dimenze (potrubí, oběhová čerpadla atd.) a konečné zapojení MUSí určit projektant !

HLAVNÍ SOUČÁSTI			VOLITELNÉ PŘÍSLUŠENSTVÍ		
POPIS	BALENÍ	OBJ. Č.	POPIS	BALENÍ	OBJ. Č.
Tepelné čerpadlo GSHP 5 TR-K	-	7647198K			
Kulový ventil s filtrem 400µm (filtrball)	EH61	100004417			

* Další příslušenství (viz Katalog a ceník výrobků De Dietrich) volte dle dispozice na místě instalace.

GSHP 9 TR-K

REVERZIBILNÍ TEPELNÉ ČERPADLO ZEMĚ-VODA

- Samostatné TČ s elektrickým dohřevem 9 kW
- 1 přímý okruh „radiátory”
- 1 směšovaný okruh „podlahové vytápění”
- Příprava TV prostřednictvím nezávislého ohřívače 300 l

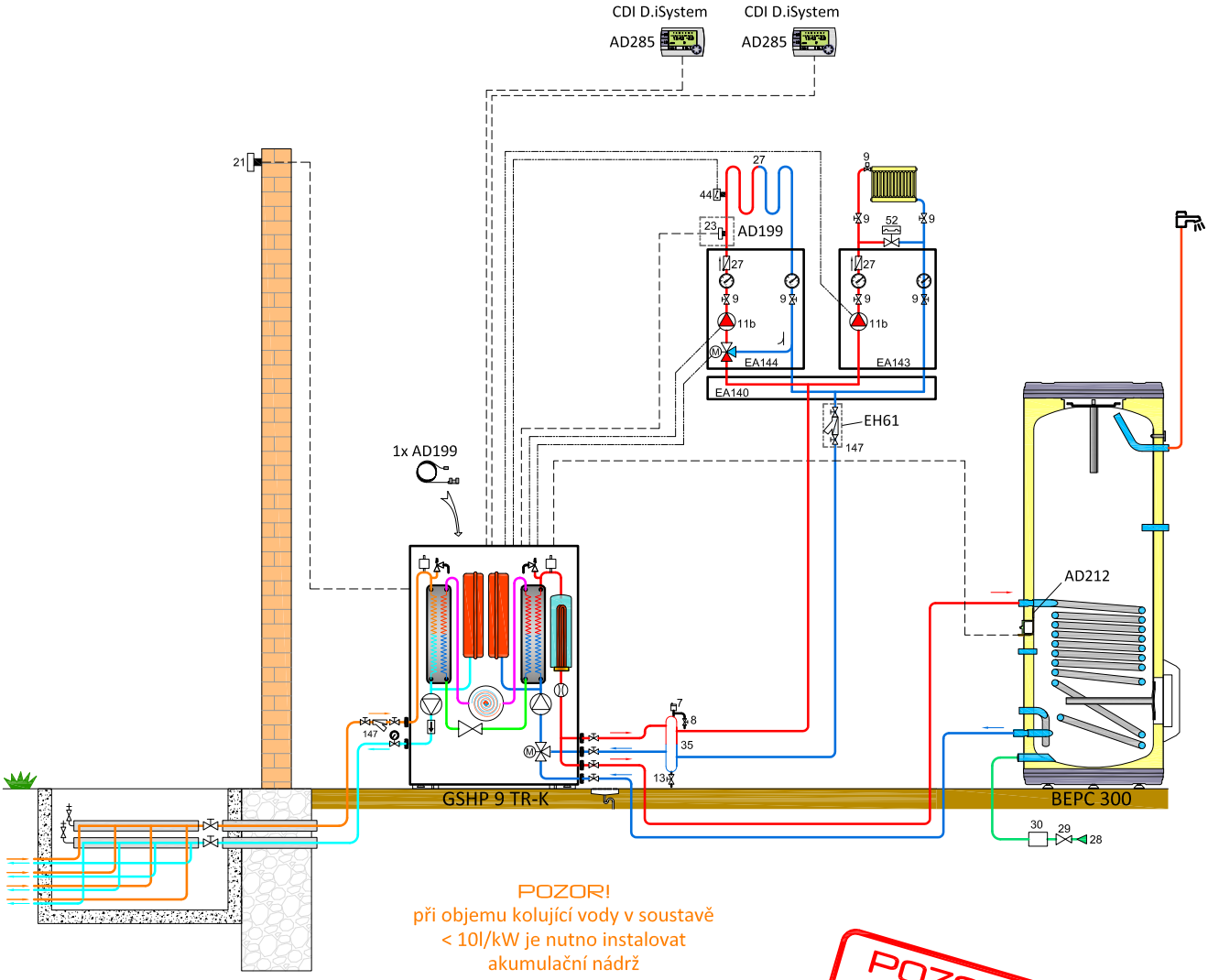

POZOR!
při objemu kolující vody v soustavě
< 10l/kW je nutno instalovat
akumulační nádrž

POZOR - VZOR!
Schéma slouží pouze jako příklad použití. Nelze jej použít jako závazný projekční podklad!
Veškeré dimenze (potrubí, oběhová čerpadla atd.) a konečné zapojení MUSÍ určit projektant !

HLAVNÍ SOUČÁSTI			VOLITELNÉ PŘÍSLUŠENSTVÍ		
POPIS	BALENÍ	OBJ. Č.	POPIS	BALENÍ	OBJ. Č.
Tepelné čerpadlo GSHP 9 TR-K	-	7647200K	Dálkové ovládání Diematic iSystem (2×)	AD285	100018924
Kulový ventil s filtrem 400µm (filtrball)	EH61	100004417	Rozdělovač/sběrač pro 2 okruhy	EA140	100020164
Čidlo 1. směšovaného okruhu	AD199	88017017	Hydraulický modul přímý okruh	EA143	100020167
Zásobník TV BEPC 300	-	7620661	Hydraulický modul směšovaný okruh	EA144	100020168
Čidlo do zásobníku TV	AD212	100000030			

* Další příslušenství (viz Katalog a ceník výrobků De Dietrich) volte dle dispozice na místě instalace.

GSHP 12 TR-K

REVERZIBILNÍ TEPELNÉ ČERPADLO ZEMĚ-VODA

- Samostatné TČ s elektrickým dohřevem 9 kW
- 1 přímý okruh „radiátory”
- 1 směšovaný okruh „podlahové vytápění”
- AKU zásobník s integrovanými čerpadlovými skupinami
- Příprava TV prostřednictvím nezávislého ohřívače 300 l

Elektrický dohřev

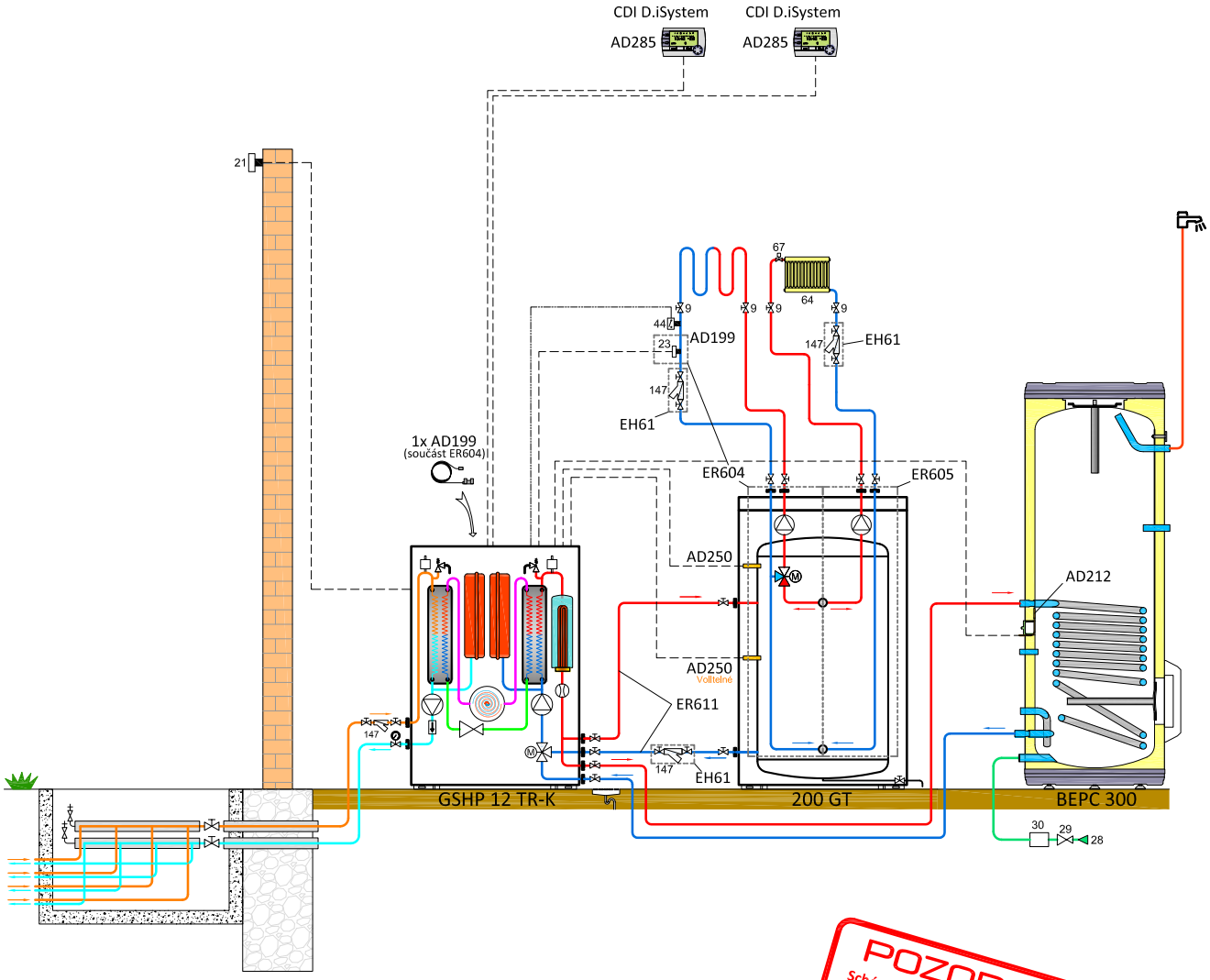

POZOR - VZOR!
Schéma slouží pouze jako příklad použití. Nelze jej použít jako závazný projekční podklad!
Veškeré dimenze (potrubí, oběhová čerpadla atd.) a konečné zapojení MUSÍ určit projektant !

HLAVNÍ SOUČÁSTI			VOLITELNÉ PŘÍSLUŠENSTVÍ		
POPIS	BALENÍ	OBJ. Č.	POPIS	BALENÍ	OBJ. Č.
Tepelné čerpadlo GSHP 12TR-K	-	7647202K	Dálkové ovládání Diematic iSystem (2×)	AD285	100018924
Akumulační zásobník 200 GT	ER602	7607396	Propojovací sada B: TČ vedle zásobníku	ER611	7611489
Čidlo akumulačního zásobníku (1÷2x)	AD250	100013305	Sada směšovaného okruhu k 200 GT	ER604	7610411
Kulový ventil s filtrem 400µm (filtrball)	EH61	100004417	Sada přímého okruhu k 200 GT	ER605	7610412
Zásobník TV BEPC 300	-	7620661			
Čidlo do zásobníku TV	AD212	100000030			

* Další příslušenství (viz Katalog a ceník výrobků De Dietrich) volte dle dispozice na místě instalace.

GSHP 15 TR-K

REVERZIBILNÍ TEPELNÉ ČERPADLO ZEMĚ-VODA

- Samostatné TČ s elektrickým dohřevem 9 kW
- 1 přímý okruh „radiátory”
- 1 směšovaný okruh „podlahové vytápění”
- Příprava TV prostřednictvím nezávislého ohřívače 300 l

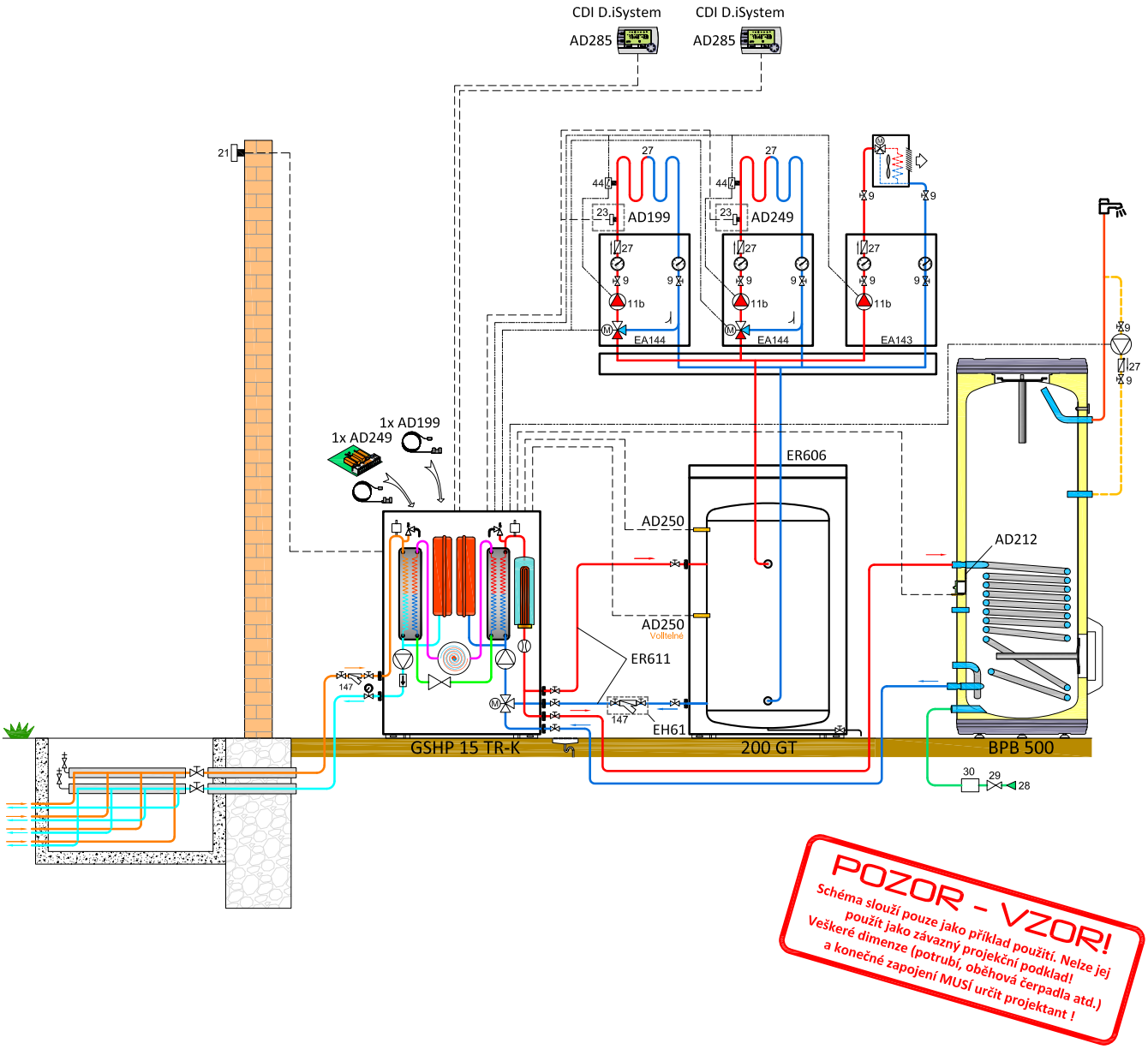

HLAVNÍ SOUČÁSTI			VOLITELNÉ PŘÍSLUŠENSTVÍ		
POPIS	BALENÍ	OBJ. Č.	POPIS	BALENÍ	OBJ. Č.
Tepelné čerpadlo GSHP 15 TR-K	-	7647203K	Dálkové ovládání Diematic iSystem (2×)	AD285	100018924
Akumulační zásobník 200 GT	ER602	7607396	Propojovací sada B: TČ vedle zásobníku	ER611	7611489
Čidlo akumulačního zásobníku (1÷2x)	AD250	100013305	Připojovací sada k zásobníku 200 GT	ER606	7610667
Kulový ventil s filtrem 400µm (filtrball)	EH61	100004417	Hydraulický modul přímý okruh	EA143	100020167
Čidlo 1. směšovaného okruhu	AD199	88017017	Hydraulický modul směšovaný okruh (2x)	EA144	100020168
Deska + čidlo 2. směšovaného okruhu	AD249	100013304			
Zásobník TV BPB 500	EC613	100018097			
Čidlo do zásobníku TV	AD212	100000030			

* Další příslušenství (viz Katalog a ceník výrobků De Dietrich) volte dle dispozice na místě instalace.

GSHP 5 TR-K/V 200 GHL

REVERZIBILNÍ TEPELNÉ ČERPADLO ZEMĚ-VODA SE ZÁSOBNÍKEM TV

- Samostatné TČ s elektrickým dohřevem 9 kW
- 1 přímý okruh „podlahové vytápění”
- Příprava TV prostřednictvím integrovaného ohřívače 200 l
- Konfigurace „V” jako VĚŽ (TČ umístěné na zásobníku TV)

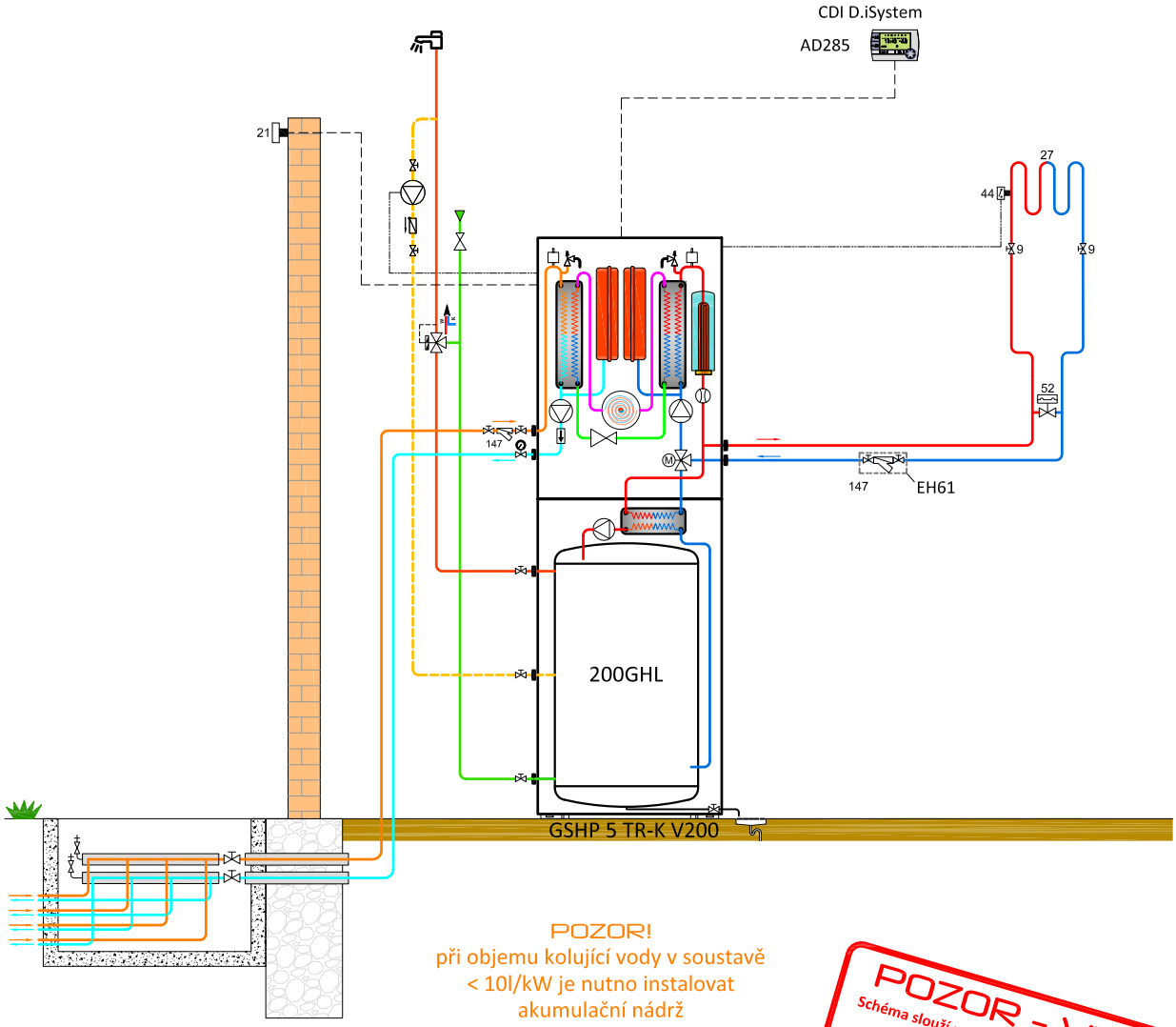

POZOR!
při objemu kolující vody v soustavě
< 10l/kW je nutno instalovat
akumulační nádrž

POZOR - VZOR!
Schéma slouží pouze jako příklad použití. Nelze jej použít jako závazný projekční podklad!
Veškeré dimenze (potrubí, oběhová čerpadla atd.) a konečné zapojení MUSÍ určit projektant !

HLAVNÍ SOUČÁSTI			VOLITELNÉ PŘÍSLUŠENSTVÍ		
POPIS	BALENÍ	OBJ. Č.	POPIS	BALENÍ	OBJ. Č.
Tepelné čerpadlo GSHP 5 TR-K/V 200 GHL	-	7653235K	Dálkové ovládání Diematic iSystem (2×)	AD285	100018924
Kulový ventil s filtrem 400µm (filtrball)	EH61	100004417			

* Další příslušenství (viz Katalog a ceník výrobků De Dietrich) volte dle dispozice na místě instalace.

GSHP 9 TR-K/V 200 GHL

REVERZIBILNÍ TEPELNÉ ČERPADLO ZEMĚ-VODA SE ZÁSOBNÍKEM TV

- Samostatné TČ s elektrickým dohřevem 9 kW
- 1 přímý okruh „radiátory”
- 1 směšovaný okruh „podlahové vytápění”
- AKU zásobník s integrovanými čerpadlovými skupinami
- Příprava TV prostřednictvím integrovaného ohřívače 200 l
- Konfigurace „V” jako VĚŽ (TČ umístěné na zásobníku TV)

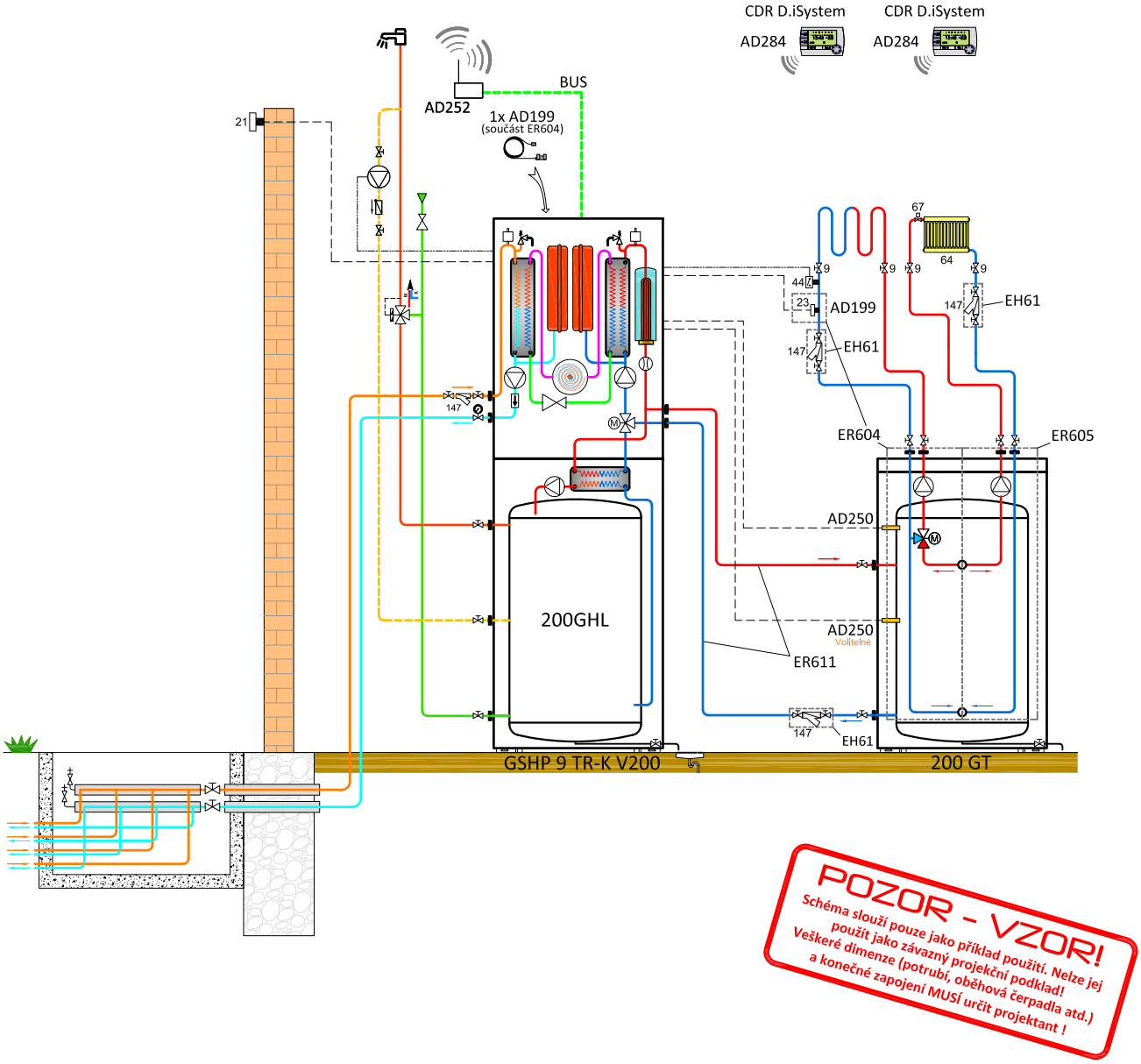

HLAVNÍ SOUČÁSTI			VOLITELNÉ PŘÍSLUŠENSTVÍ		
POPIS	BALENÍ	OBJ. Č.	POPIS	BALENÍ	OBJ. Č.
Tepelné čerpadlo GSHP 9TR-K/V 200 GHL	-	7653239K	Dálkové ovládání Diematic iSystem (2×)	AD285	100018924
Akumulační zásobník 200 GT	ER602	7607396	Vysílač/přijímač bezdrát. ovládání	AD252	100013307
Čidlo akumulačního zásobníku (1÷2x)	AD250	100013305	Propojovací sada B: TČ vedle zásobníku	ER611	7611489
Kulový ventil s filtrem 400µm (filtrball)	EH61	100004417	Sada směšovaného okruhu k 200 GT	ER604	7610411
			Sada přímého okruhu k 200 GT	ER605	7610412

* Další příslušenství (viz Katalog a ceník výrobků De Dietrich) volte dle dispozice na místě instalace.

GSHP 5 TR-K/V 200 GHL

REVERZIBILNÍ TEPELNÉ ČERPADLO ZEMĚ-VODA SE ZÁSOBNÍKEM TV

- Samostatné TČ s elektrickým dohřevem 9 kW
- 1 přímý okruh „radiátory”
- 1 směšovaný okruh „podlahové vytápění”
- Příprava TV prostřednictvím integrovaného ohřívače 200 l
- Konfigurace „V” jako VĚŽ (TČ umístěné na zásobníku TV)

Elektrický dohřev

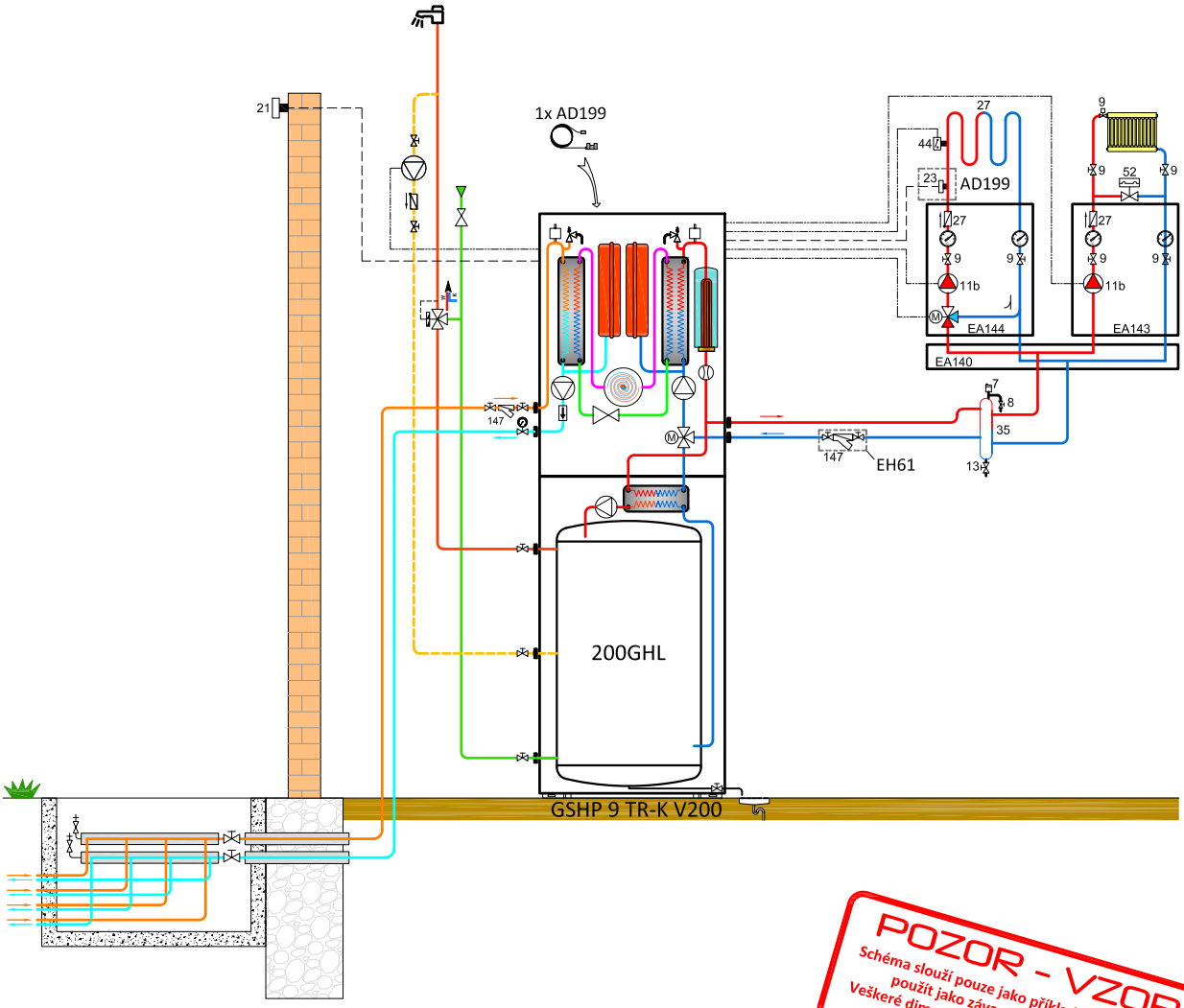

POZOR - VZOR!
Schéma slouží pouze jako příklad použití. Nelze jej použít jako závazný projekční podklad!
Veškeré dimenze (potrubí, oběhová čerpadla atd.) a konečné zapojení MUSÍ určit projektant !

HLAVNÍ SOUČÁSTI			VOLITELNÉ PŘÍSLUŠENSTVÍ		
POPIS	BALENÍ	OBJ. Č.	POPIS	BALENÍ	OBJ. Č.
Tepelné čerpadlo GSHP 5 TR-K/V 200 GHL	-	7653235K	Rozdělovač/sběrač pro 2 okruhy	EA140	100020164
Kulový ventil s filtrem 400µm (filtrball)	EH61	100004417	Hydraulický modul přímý okruh (2x)	EA143	100020167
Čidlo 1. směšovaného okruhu	AD199	88017017	Hydraulický modul směšovaný okruh (2x)	EA144	100020168

* Další příslušenství (viz Katalog a ceník výrobků De Dietrich) volte dle dispozice na místě instalace.

GSHP 12 TR-K/V 200 GHL

REVERZIBILNÍ TEPELNÉ ČERPADLO ZEMĚ-VODA SE ZÁSOBNÍKEM TV

- Samostatné TČ s elektrickým dohřevem 9 kW
- 1 přímý okruh „bazén”
- 2 směšované okruhy „podlahové vytápění”
- Příprava TV prostřednictvím integrovaného ohřívače 200 l
- Konfigurace „V” jako VĚŽ (TČ umístěné na zásobníku TV)

Elektrický dohřev

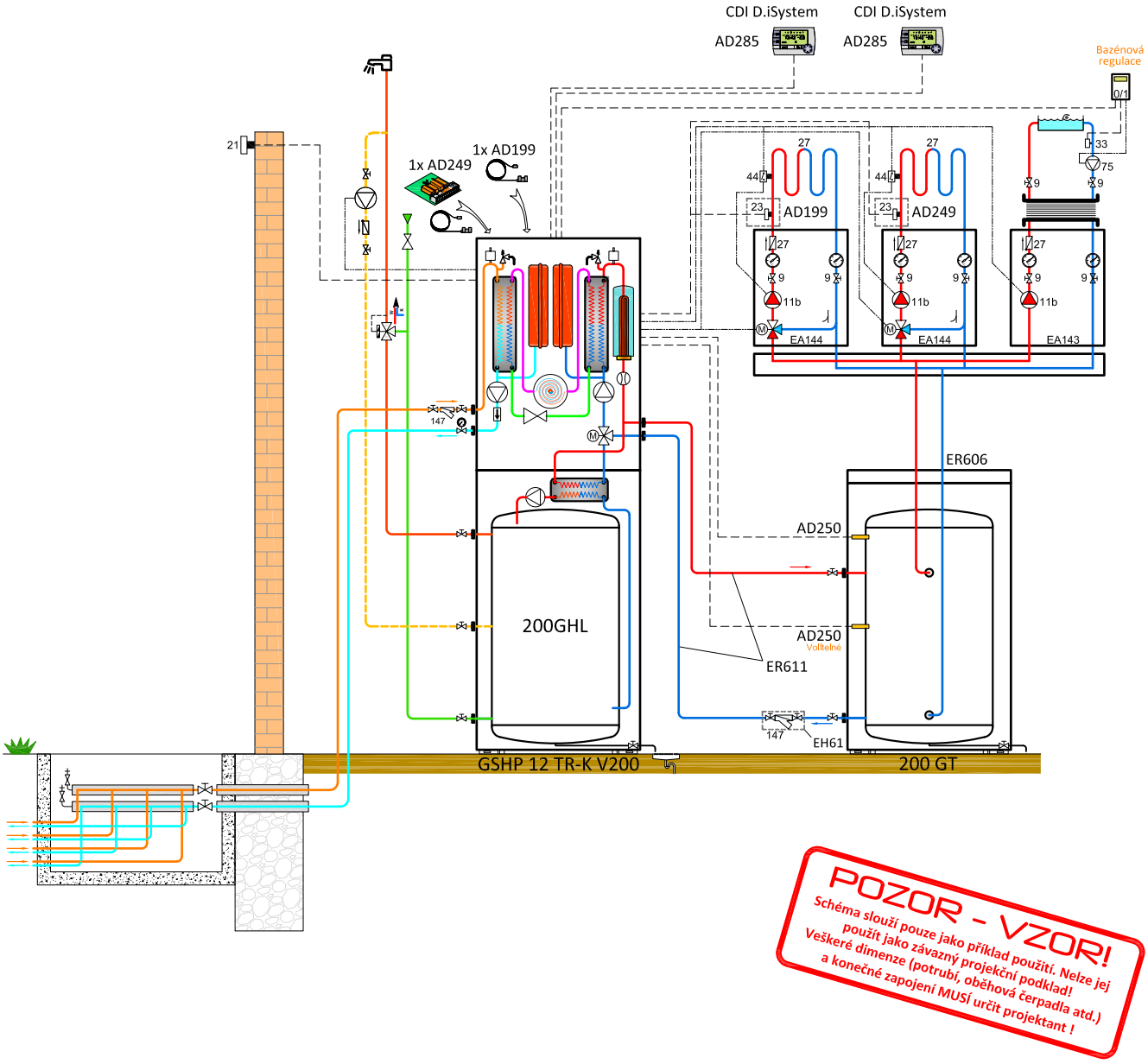

HLAVNÍ SOUČÁSTI			VOLITELNÉ PŘÍSLUŠENSTVÍ		
POPIS	BALENÍ	OBJ. Č.	POPIS	BALENÍ	OBJ. Č.
Tepelné čerpadlo GSHP 12 TR-K/V 200 GHL	-	7653243K	Dálkové ovládání Diematic iSystem (2×)	AD285	100018924
Kulový ventil s filtrem 400µm (filtrball)	EH61	100004417	Propojovací sada B: TČ vedle zásobníku	ER611	7611489
Akumulační zásobník 200 GT	ER602	7607396	Připojovací sada k zásobníku 200 GT	ER606	7610667
Čidlo akumulačního zásobníku (1÷2x)	AD250	100013305	Hydraulický modul přímý okruh	EA143	100020167
Čidlo 1. směšovaného okruhu	AD199	88017017	Hydraulický modul směšovaný okruh (2x)	EA144	100020168
Deska + čidlo 2. směšovaného okruhu	AD249	100013304			

* Další příslušenství (viz Katalog a ceník výrobků De Dietrich) volte dle dispozice na místě instalace.

KALIKO TWH 200 E

TERMODYNAMICKÝ OHŘÍVAČ VODY

- Termodynamický ohřívač teplé vody
- Ohřev kompresorem až na 65 °C
- Elektrický dohřev 2,4 kW

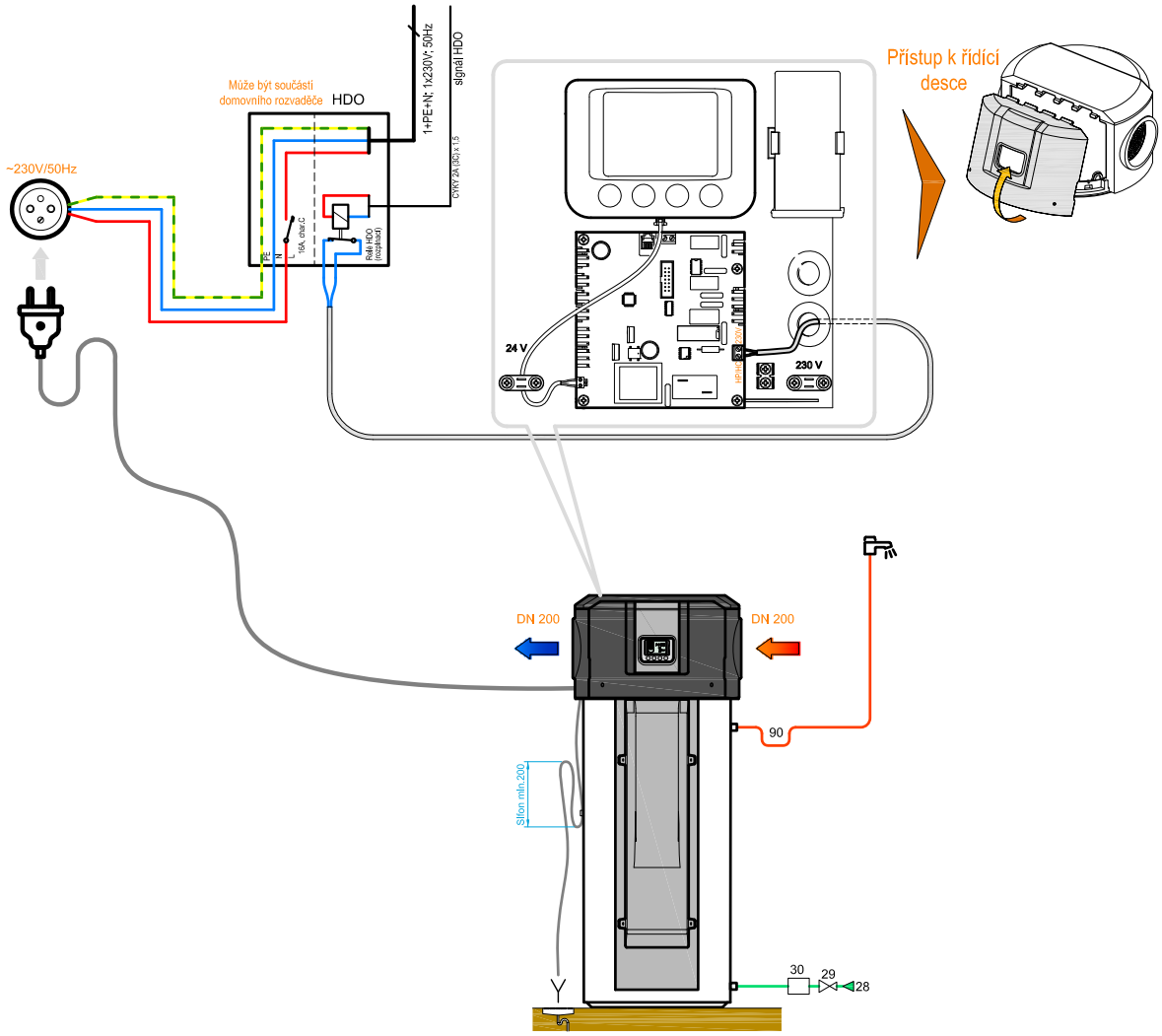

POZOR - VZOR!
Schéma slouží pouze jako příklad použití. Nelze jej použít jako závazný projekční podklad!
Veškeré dimenze (potrubí, oběhová čerpadla atd.) a konečné zapojení MUSÍ určit projektant !

HLAVNÍ SOUČÁSTI			VOLITELNÉ PŘÍSLUŠENSTVÍ		
POPIS	BALENÍ	OBJ. Č.	POPIS	BALENÍ	OBJ. Č.
Kaliko TWH 200 E	EH185	100017408	VZT kolena pro min. rozměr instalace*	EH434	7613626

* Další příslušenství (viz Katalog a ceník výrobků De Dietrich) volte dle dispozice na místě instalace.

KALIKO TWH 300 EH

TERMODYNAMICKÝ OHŘÍVAČ VODY

- Termodynamický ohřívač teplé vody
- Ohřev kompresorem až na 65°C
- Elektrický dohřev 2,4 kW
- Výměník pro teplovodní dohřev

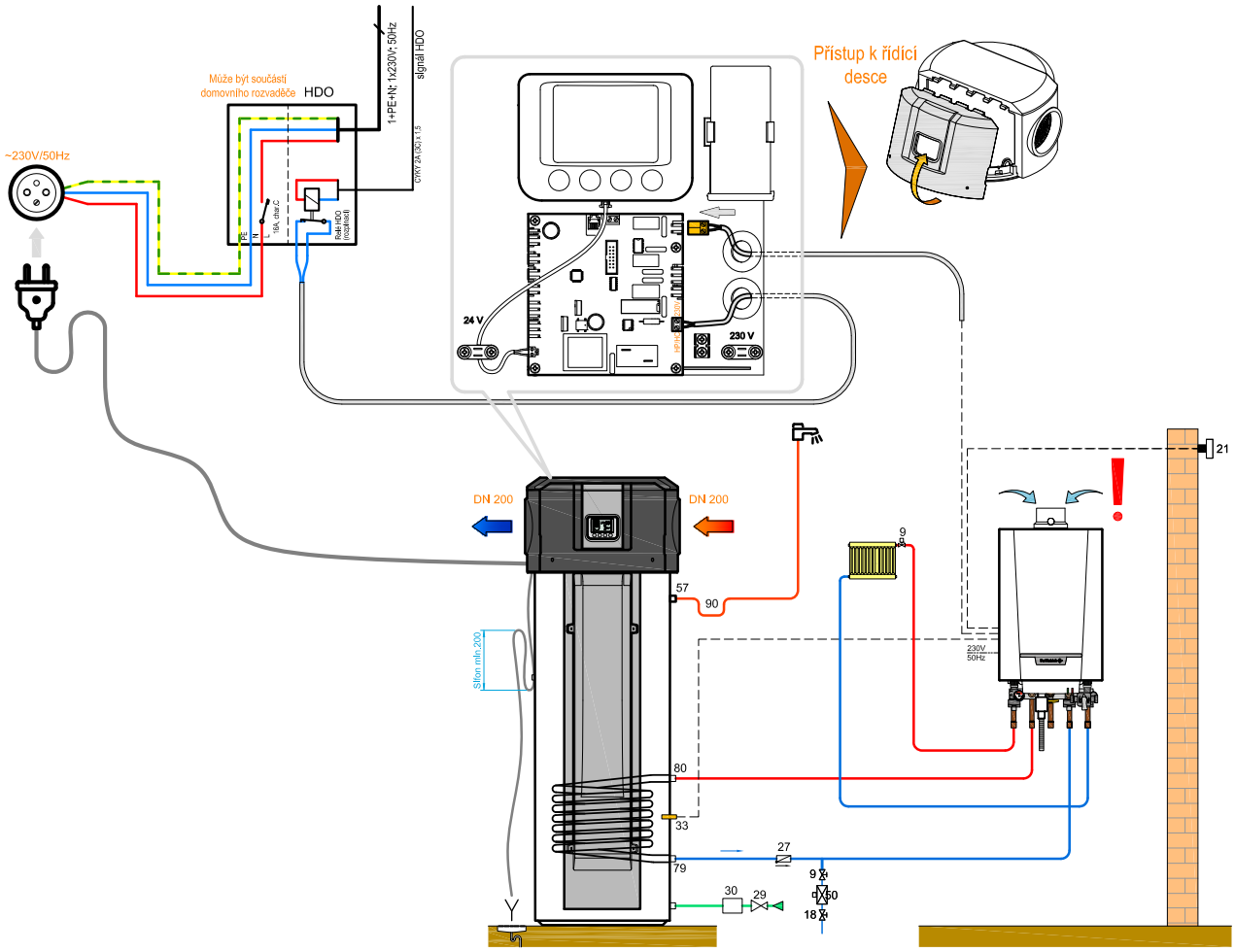

PLYNOVÝ KOTEL A KALIKO NESMÍ SÁT VZDUCH ZE STEJNÉ MÍSTNOSTI !!!

POZOR - VZOR!
Schéma slouží pouze jako příklad použití. Nelze jej použít jako závazný projekční podklad!
Veškeré dimenze (potrubí, oběhová čerpadla atd.) a konečné zapojení MUSÍ určit projektant !

HLAVNÍ SOUČÁSTI			VOLITELNÉ PŘÍSLUŠENSTVÍ		
POPIS	BALENÍ	OBJ. Č.	POPIS	BALENÍ	OBJ. Č.
Kaliko TWH 300 EH	EH187	100017411	VZT kolena pro min. rozměr instalace*	EH434	7613626
Plynový kotel Naneo EMC-M 24	-	90853			

* Další příslušenství (viz Katalog a ceník výrobků De Dietrich) volte dle dispozice na místě instalace.

KALIKO TWH 300 EH

TERMODYNAMICKÝ OHŘÍVAČ VODY

- Termodynamický ohřívač teplé vody
- Ohřev kompresorem až na 65°C
- Elektrický dohřev 2,4 kW
- Výměník pro teplovodní dohřev

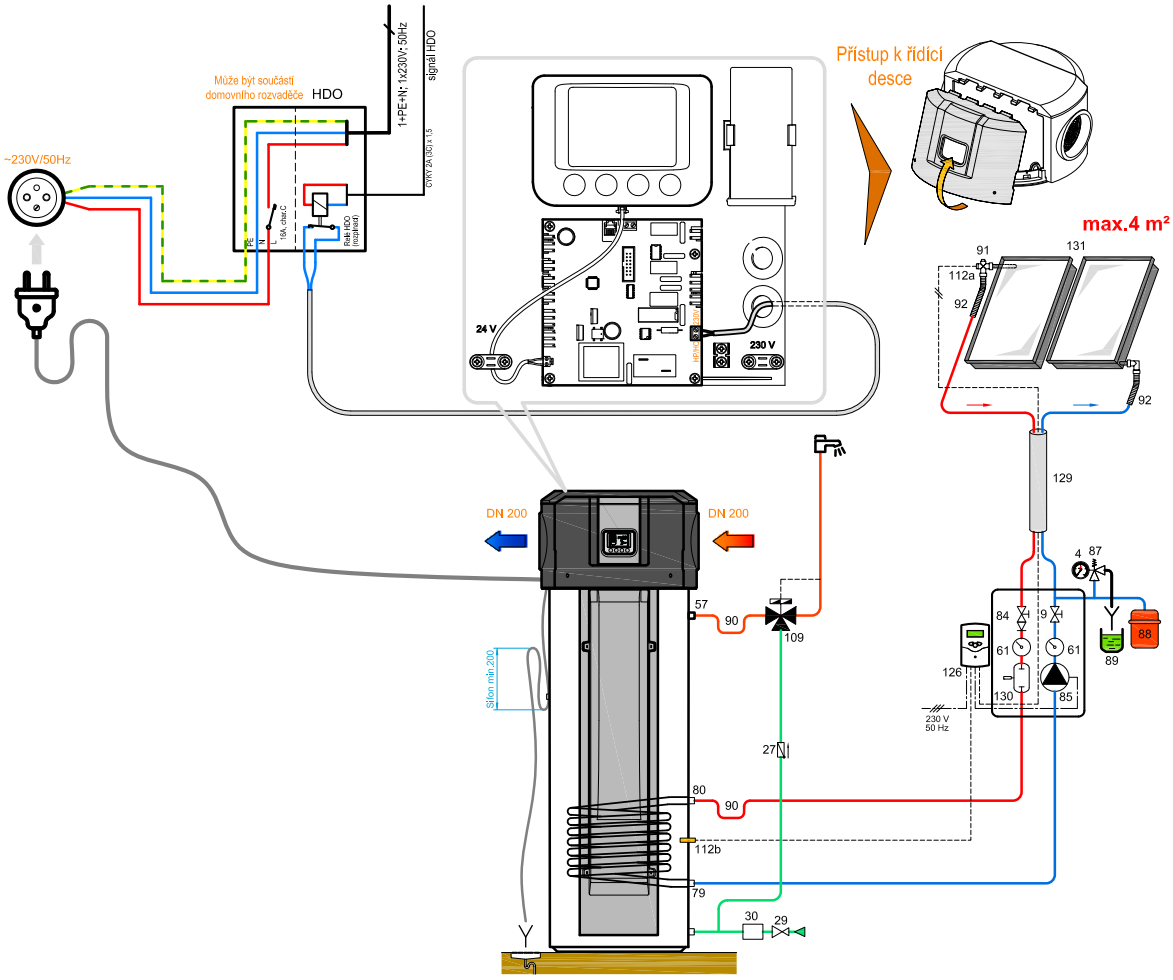

HLAVNÍ SOUČÁSTI			VOLITELNÉ PŘÍSLUŠENSTVÍ		
POPIS	BALENÍ	OBJ. Č.	POPIS	BALENÍ	OBJ. Č.
Kaliko TWH 300 EH	EH187	100017411	VZT kolena pro min. rozměr instalace*	EH434	7613626

* Další příslušenství (viz Katalog a ceník výrobků De Dietrich) volte dle dispozice na místě instalace.

Elektrický dohřev

1+3-fázové provedení

Venkovní jednotka zapojena 1-fázově, elektrokotel 3-fázově

	Popis	Dodávka	Doporučené ukončení	Poznámka
1.	Přívody z domovního rozvaděče do technické místnosti	STAVBA	volné konce 2m	
2.	Podružný elektrorozvaděč v technické místnosti	MONT.FIRMA	- - -	Typová zkouška rozvaděče!
3.	Ovládání HDO	MONT.FIRMA	- - -	
4.	Napájení venkovní jednotky TČ	STAVBA (M.F.)	volné konce 2m	
5.	Napájení elektrokotle	MONT.FIRMA	- - -	
6.	Napájení vnitřního modulu	MONT.FIRMA	- - -	
7.	Propojení BUS vnitřní a venkovní jednotky	STAVBA (M.F.)	volné konce 1m	
8.	Venkovní čidlo ekvitermní regulace	STAVBA	volné konce 1m	Nutné příslušenství (součást dodávky)
9.	Prostorový termostat drátový	STAVBA (M.F.)	volné konce 1m	Volitelné příslušenství
A	Svorka nastavení výkonu elektrokotle (svorka ANO = 9kW; svorka NE = 6kW)			

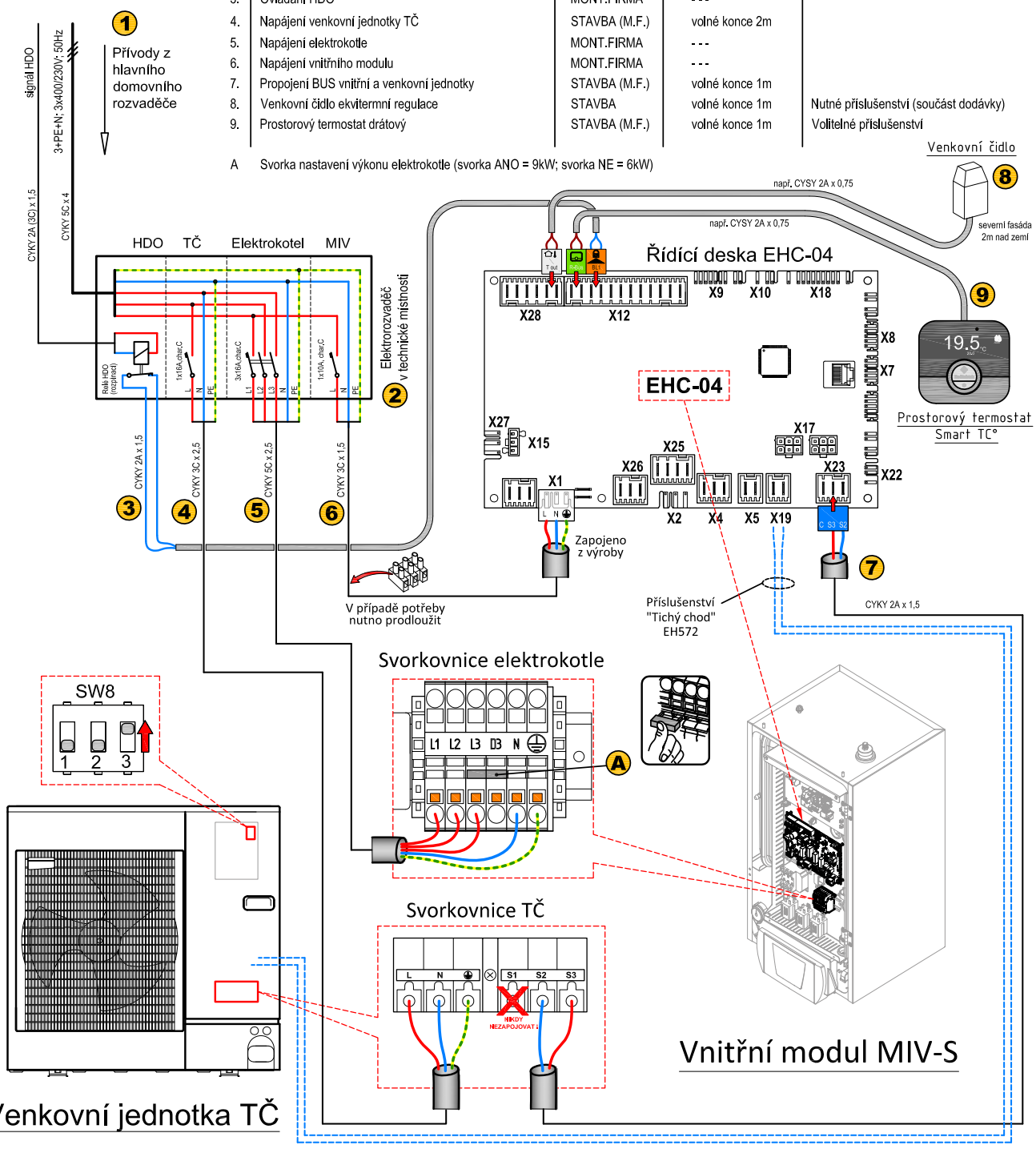

Toto schéma slouží pouze jako typový příklad a nelze jej použít jako závazný projekční podklad! Veškeré dimenze (kabely, jištění atd.) a konečné zapojení v závislosti na vzdálenostech a ostatních souvztažnostech MUSÍ určit projektant !

Měřítko NENÍ

05 / 2019

Teplovodní dohřev

1-fázové provedení

Venkovní jednotka zapojena 1-fázově

	Popis	Dodávka	Doporučené ukončení	Poznámka
1.	Přívody z domovního rozvaděče do technické místnosti	STAVBA	volné konce 2m	
2.	Podružný elektrorozvaděč v technické místnosti	MONT.FIRMA	- - -	Typová zkouška rozvaděče!
3.	Ovládání HDO	MONT.FIRMA	- - -	
4.	Napájení venkovní jednotky TČ	STAVBA (M.F.)	volné konce 2m	
5.	Spínání teplovodního dohřevu (externího kotle)	MONT.FIRMA	- - -	Beznapěťový kontakt
6.	Napájení vnitřního modulu	MONT.FIRMA	- - -	
7.	Propojení BUS vnitřní a venkovní jednotky	STAVBA (M.F.)	volné konce 1m	
8.	Venkovní čidlo ekvitermní regulace	STAVBA	volné konce 1m	Nutné příslušenství (součást dodávky)
9.	Prostorový termostat drátový	STAVBA (M.F.)	volné konce 1m	Volitelné příslušenství
10.	Ovládání oběhového čerpadla ext. kotle	MONT.FIRMA	- - -	Kotel bez vestavěného oběhového čerpadla

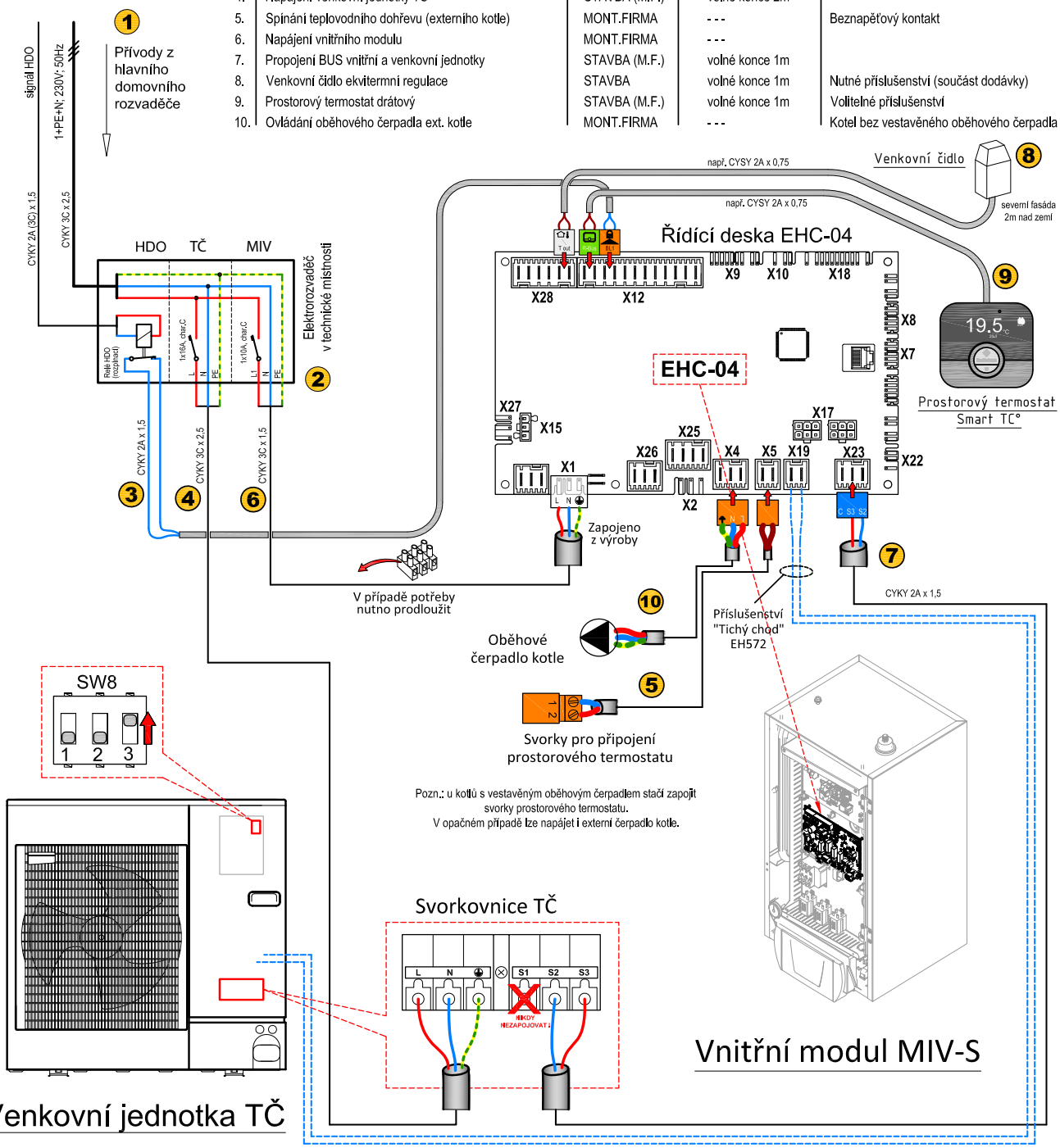

Toto schéma slouží pouze jako typový příklad a nelze jej použít jako závazný projekční podklad! Veškeré dimenze (kabely, jištění atd.) a konečné zapojení v závislosti na vzdálenostech a ostatních souvztažnostech MUSÍ určit projektant !

Měřítko NENÍ

05 / 2019

Elektrický dohřev

3-fázové provedení

Venkovní jednotka i elektrokotel zapojeno 3-fázově

	Popis	Dodávka	Doporučené ukončení	Poznámka
1.	Přívody z domovního rozvaděče do technické místnosti	STAVBA	volné konce 2m	
2.	Podružný elektrorozvaděč v technické místnosti	MONT.FIRMA	- - -	Typová zkouška rozvaděče!
3.	Ovládání HDO	MONT.FIRMA	- - -	
4.	Napájení venkovní jednotky TČ	STAVBA (M.F.)	volné konce 2m	
5.	Napájení elektrokotle	MONT.FIRMA	- - -	
6.	Napájení vnitřního modulu	MONT.FIRMA	- - -	
7.	Propojení BUS vnitřní a venkovní jednotky	STAVBA (M.F.)	volné konce 1m	
8.	Venkovní čidlo ekvitermní regulace	STAVBA	volné konce 1m	Nutné příslušenství (součást dodávky)
9.	Prostorový termostat drátový	STAVBA (M.F.)	volné konce 1m	Volitelné příslušenství

A Svorka nastavení výkonu elektrokotle (svorka ANO = 9kW; svorka NE = 6kW)

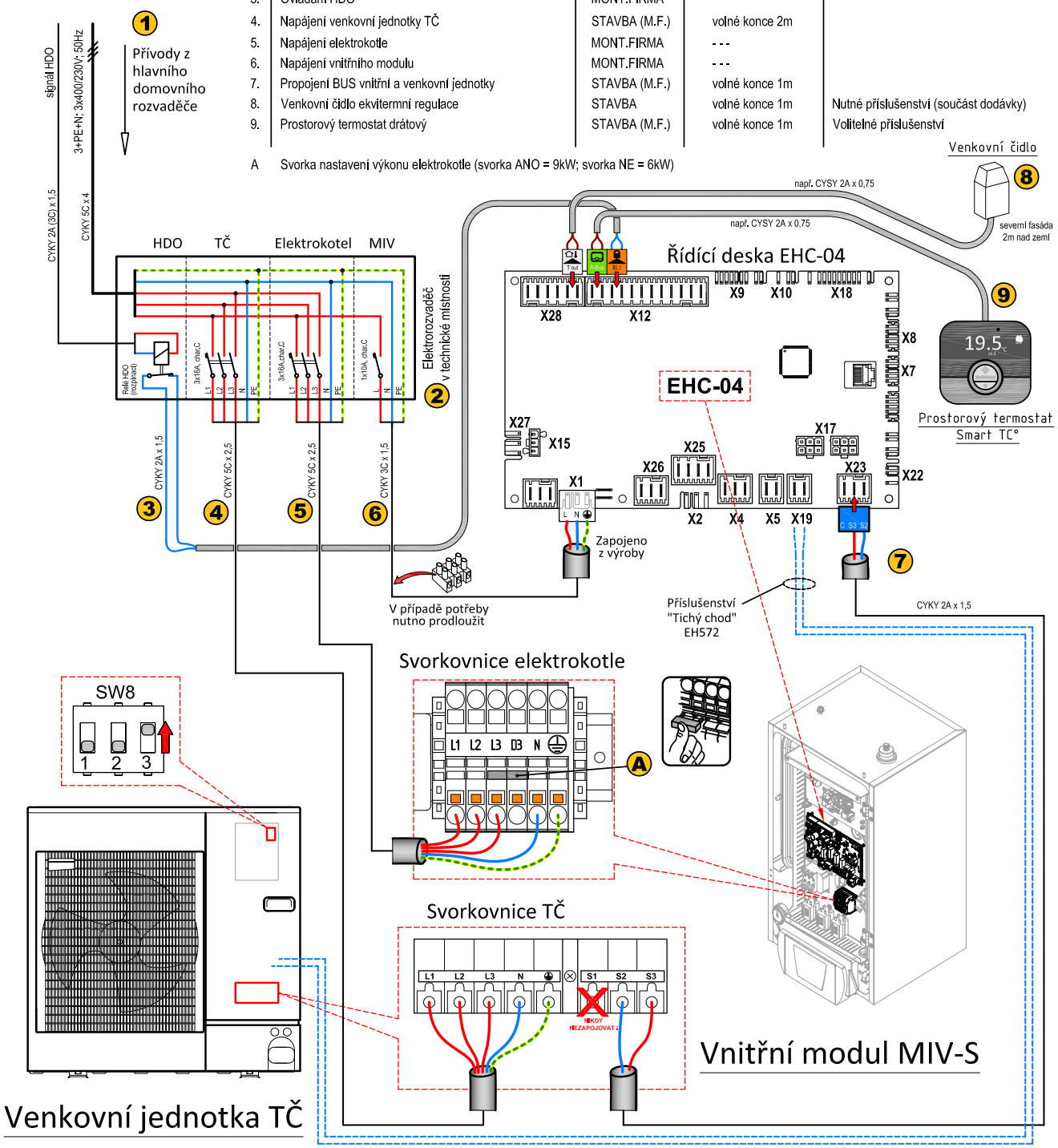

Toto schéma slouží pouze jako typový příklad a nelze jej použít jako závazný projekční podklad! Veškeré dimenze (kabely, jištění atd.) a konečné zapojení v závislosti na vzdálenostech a ostatních souvztažnostech MUSÍ určit projektant !

Měřítko NENÍ

05 / 2019

Teplovodní dohřev

3-fázové provedení

Venkovní jednotka zapojena 3-fázově

	Popis	Dodávka	Doporučené ukončení	Poznámka
1.	Přívody z domovního rozvaděče do technické místnosti	STAVBA	volné konce 2m	
2.	Podružný elektrorozvaděč v technické místnosti	MONT.FIRMA	- - -	Typová zkouška rozvaděče!
3.	Ovládání HDO	MONT.FIRMA	- - -	
4.	Napájení venkovní jednotky TČ	STAVBA (M.F.)	volné konce 2m	
5.	Spínání teplovodního dohřevu (externího kotle)	MONT.FIRMA	- - -	Beznapěťový kontakt
6.	Napájení vnitřního modulu	MONT.FIRMA	- - -	
7.	Propojení BUS vnitřní a venkovní jednotky	STAVBA (M.F.)	volné konce 1m	
8.	Venkovní čidlo ekvitermní regulace	STAVBA	volné konce 1m	Nutné příslušenství (součást dodávky)
9.	Prostorový termostat drátový	STAVBA (M.F.)	volné konce 1m	Volitelné příslušenství
10.	Ovládání oběhového čerpadla ext. kotle	MONT.FIRMA	- - -	Kotel bez vestavěného oběhového čerpadla

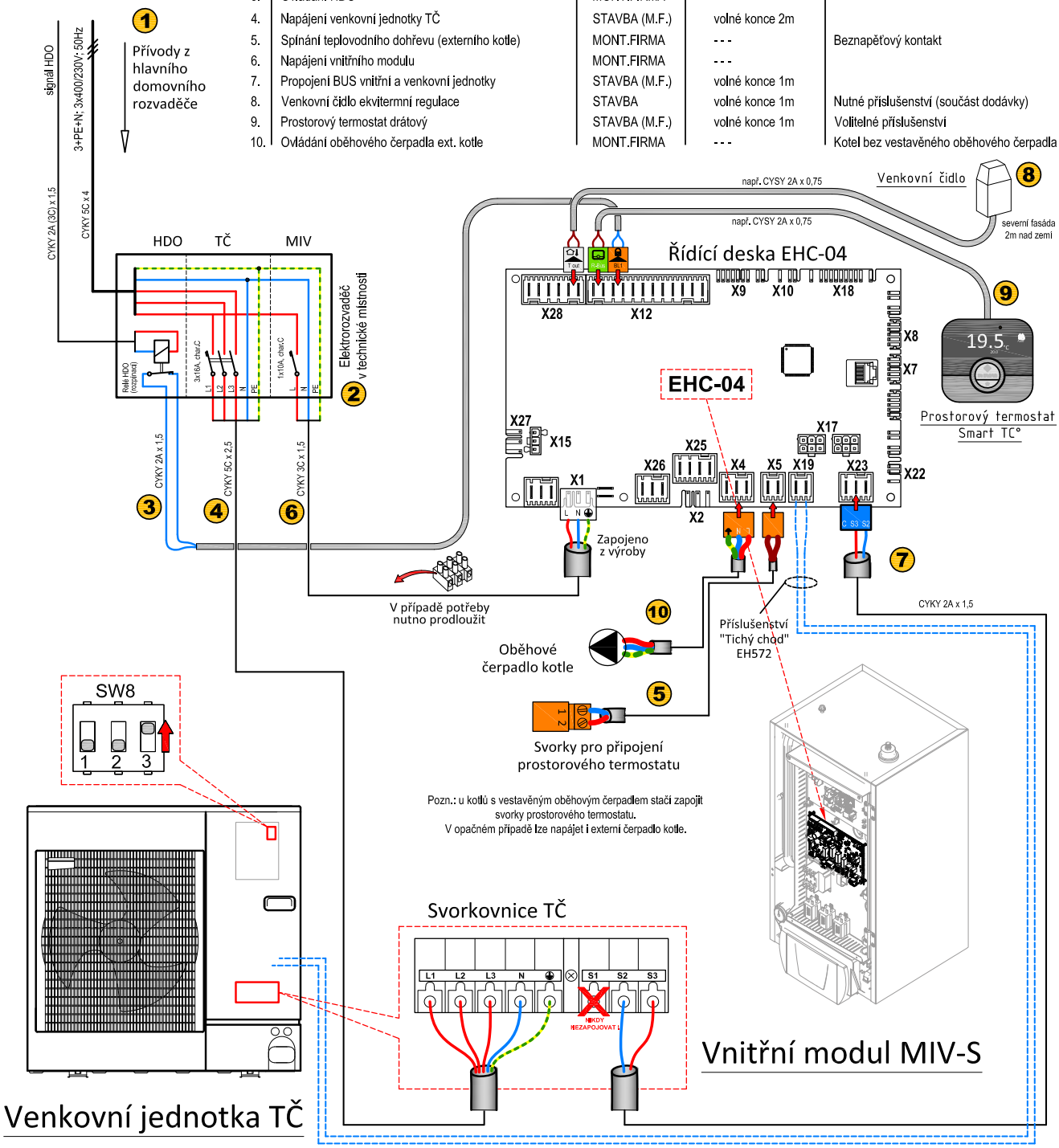

Pozn.: u kotlů s vestavěným oběhovým čerpadlem stačí zapojit svorky prostorového termostatu.
V opačném případě lze napájet i externí čerpadlo kotle.

Toto schéma slouží pouze jako typový příklad a nelze jej použít jako závazný projekční podklad! Veškeré dimenze (kabely, jištění atd.) a konečné zapojení v závislosti na vzdálenostech a ostatních souvztažnostech MUSÍ určit projektant !

Měřítko NENÍ

05 / 2019

De Dietrich

Elektrický dohřev

1+3-fázové provedení

Venkovní jednotka zapojena 1-fázově, elektrokotel 3-fázově

	Popis	Dodávka	Doporučené ukončení	Poznámka
1.	Přívody z domovního rozvaděče do technické místnosti	STAVBA	volné konce 2m	
2.	Podružný elektrorozvaděč v technické místnosti	MONT.FIRMA	- - -	Typová zkouška rozvaděče!
3.	Ovládání HDO	MONT.FIRMA	- - -	
4.	Napájení venkovní jednotky TČ	STAVBA (M.F.)	volné konce 2m	
5.	Napájení elektrokotle	MONT.FIRMA	- - -	
6.	Napájení vnitřního modulu	MONT.FIRMA	- - -	
7.	Propojení BUS vnitřní a venkovní jednotky	STAVBA (M.F.)	volné konce 1m	
8.	Venkovní čidlo ekvitermní regulace	STAVBA	volné konce 1m	Nutné příslušenství (součást dodávky)
9.	Prostorový termostat drátový	STAVBA (M.F.)	volné konce 1m	Volitelné příslušenství

A Svorka nastavení výkonu elektrokotle (svorka ANO = 9kW; svorka NE = 6kW)

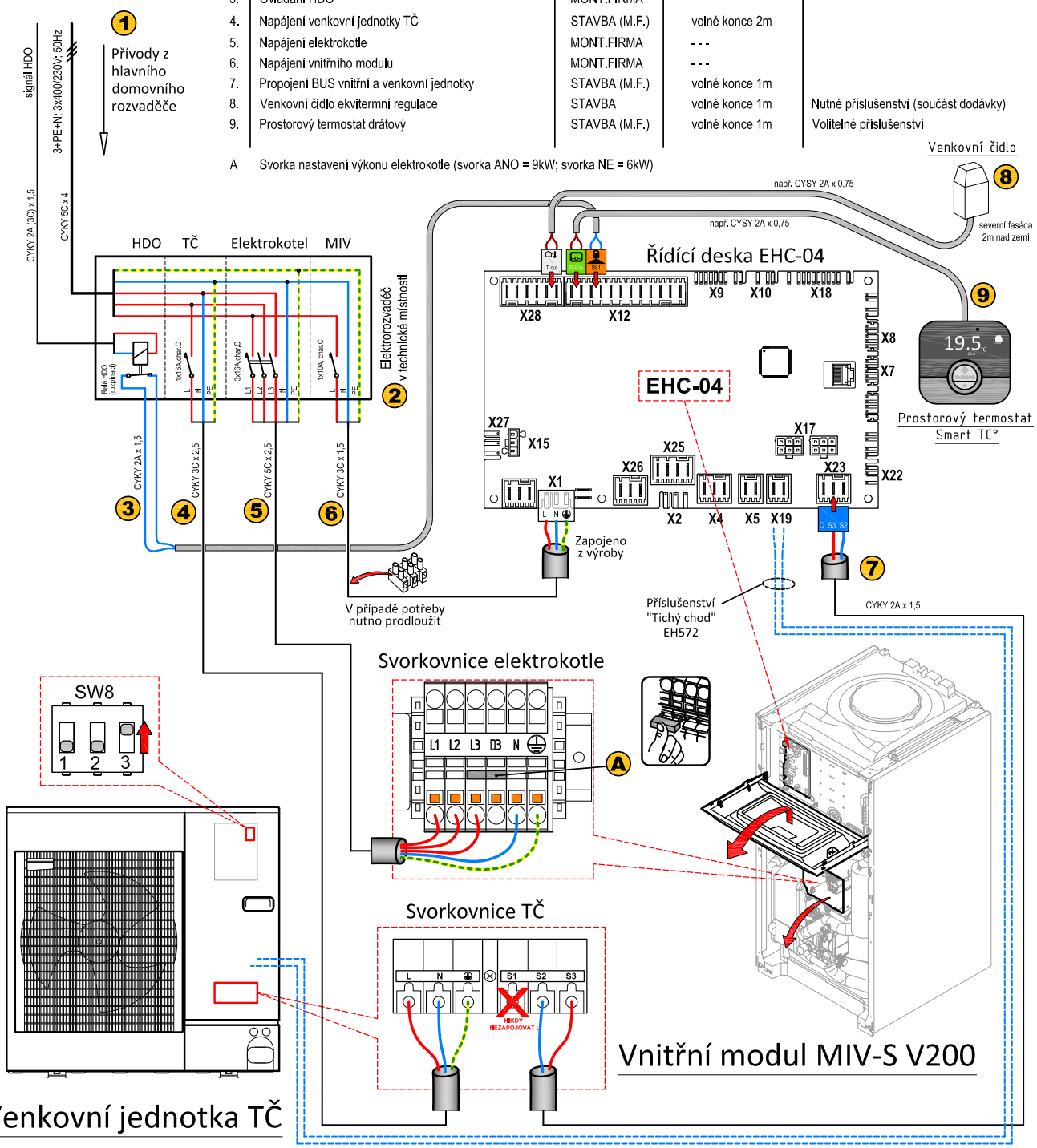

Toto schéma slouží pouze jako typový příklad a nelze jej použít jako závazný projekční podklad! Veškeré dimenze (kabely, jištění atd.) a konečné zapojení v závislosti na vzdálenostech a ostatních souvztažnostech MUSÍ určit projektant !

Měřítko NENÍ

05 / 2019

Teplovodní dohřev

1-fázové provedení

Venkovní jednotka zapojena 1-fázově

	Popis	Dodávka	Doporučené ukončení	Poznámka
1.	Přívody z domovního rozvaděče do technické místnosti	STAVBA	volné konce 2m	
2.	Podružný elektrorozvaděč v technické místnosti	MONT.FIRMA	- - -	Typová zkouška rozvaděče!
3.	Ovládání HDO	MONT.FIRMA	- - -	
4.	Napájení venkovní jednotky TČ	STAVBA (M.F.)	volné konce 2m	
5.	Spínání teplovodního dohřevu (externího kotle)	MONT.FIRMA	- - -	Beznapěťový kontakt
6.	Napájení vnitřního modulu	MONT.FIRMA	- - -	
7.	Propojení BUS vnitřní a venkovní jednotky	STAVBA (M.F.)	volné konce 1m	
8.	Venkovní čidlo ekvitermní regulace	STAVBA	volné konce 1m	Nutné příslušenství (součást dodávky)
9.	Prostorový termostat drátový	STAVBA (M.F.)	volné konce 1m	Volitelné příslušenství
10.	Ovládání oběhového čerpadla ext. kotle	MONT.FIRMA	- - -	Kotel bez vestavěného oběhového čerpadla

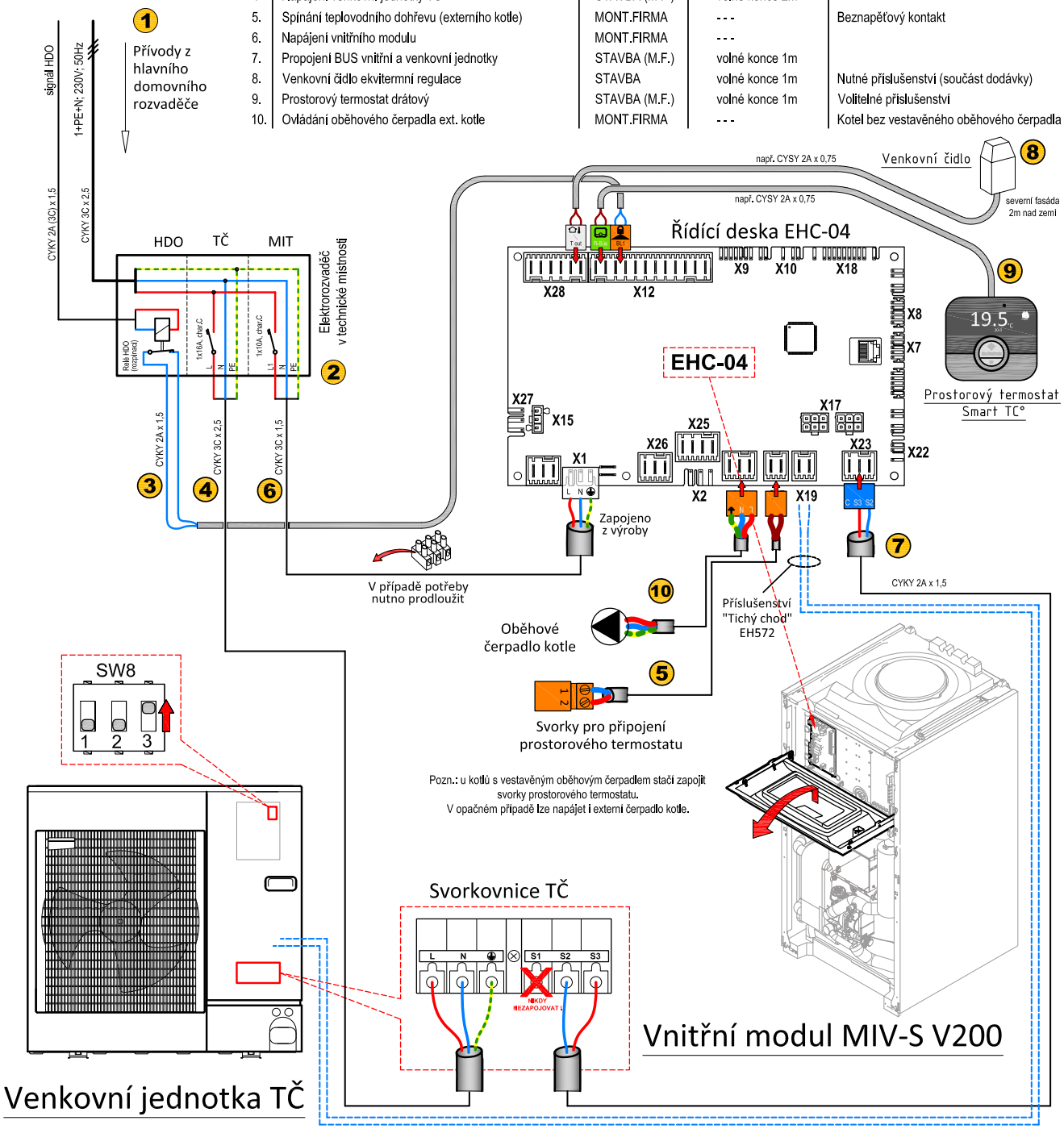

Toto schéma slouží pouze jako typový příklad a nelze jej použít jako závazný projekční podklad! Veškeré dimenze (kabely, jištění atd.) a konečné zapojení v závislosti na vzdálenostech a ostatních souvztažnostech MUSÍ určit projektant !

Měřítko NENÍ

05 / 2019

De Dietrich

Elektrický dohřev

3-fázové provedení

Venkovní jednotka i elektrokotel zapojeno 3-fázově

	Popis	Dodávka	Doporučené ukončení	Poznámka
1.	Přívody z domovního rozvaděče do technické místnosti	STAVBA	volné konce 2m	
2.	Podružný elektrorozvaděč v technické místnosti	MONT.FIRMA	- - -	Typová zkouška rozvaděče!
3.	Ovládání HDO	MONT.FIRMA	- - -	
4.	Napájení venkovní jednotky TČ	STAVBA (M.F.)	volné konce 2m	
5.	Napájení elektrokotle	MONT.FIRMA	- - -	
6.	Napájení vnitřního modulu	MONT.FIRMA	- - -	
7.	Propojení BUS vnitřní a venkovní jednotky	STAVBA (M.F.)	volné konce 1m	
8.	Venkovní čidlo ekvitermní regulace	STAVBA	volné konce 1m	Nutné příslušenství (součást dodávky)
9.	Prostorový termostat drátový	STAVBA (M.F.)	volné konce 1m	Volitelné příslušenství

A Svorka nastavení výkonu elektrokotle (svorka ANO = 9kW; svorka NE = 6kW)

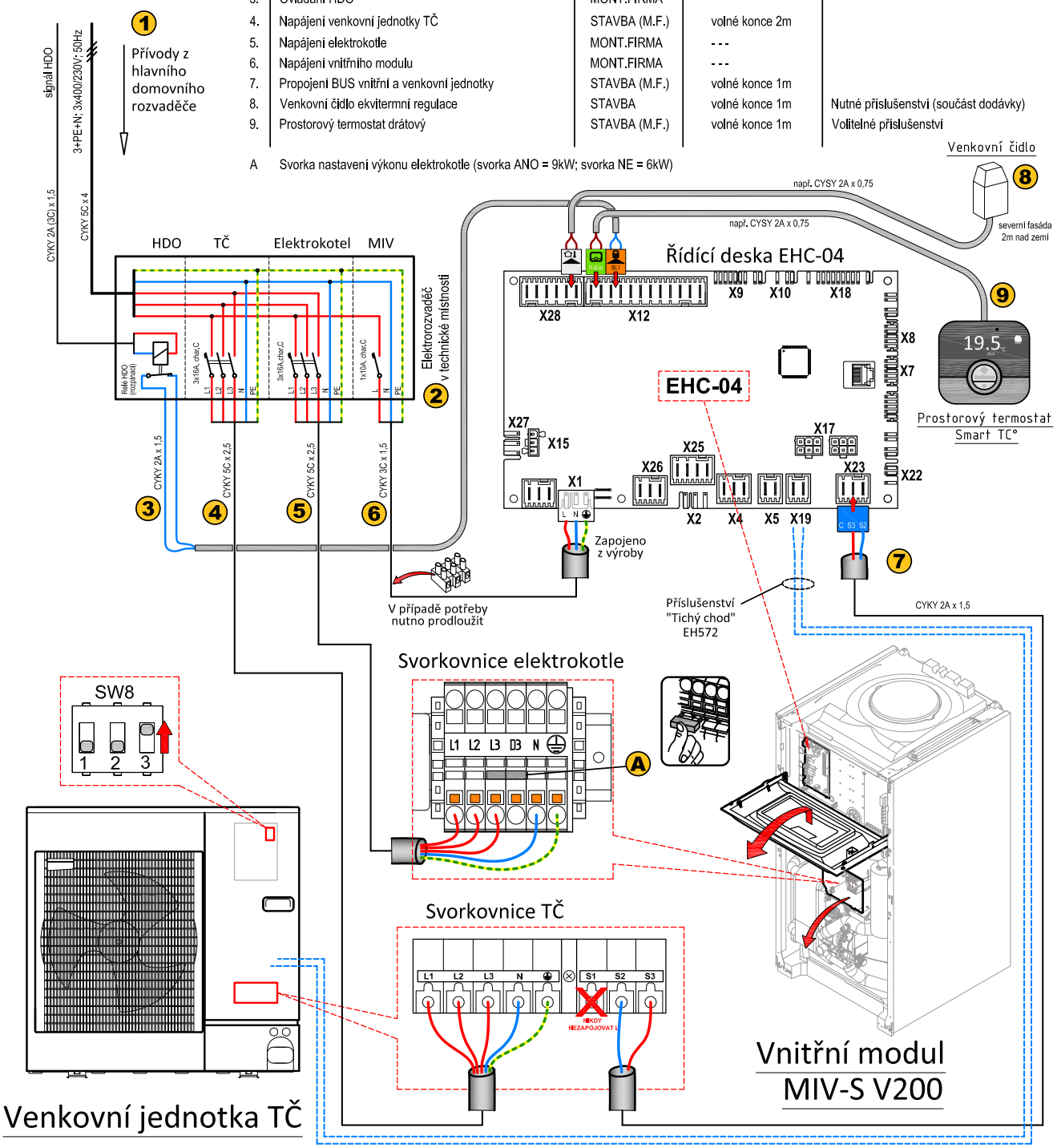

Toto schéma slouží pouze jako typový příklad a nelze jej použít jako závazný projekční podklad! Veškeré dimenze (kabely, jištění atd.) a konečné zapojení v závislosti na vzdálenostech a ostatních souvztažnostech MUSÍ určit projektant !

Měřítko NENÍ

05 / 2019

Teplovodní dohřev

3-fázové provedení

Venkovní jednotka zapojena 3-fázově

	Popis	Dodávka	Doporučené ukončení	Poznámka
1.	Přívody z domovního rozvaděče do technické místnosti	STAVBA	volné konce 2m	
2.	Podružný elektrorozvaděč v technické místnosti	MONT.FIRMA	- - -	Typová zkouška rozvaděče!
3.	Ovládání HDO	MONT.FIRMA	- - -	
4.	Napájení venkovní jednotky TČ	STAVBA (M.F.)	volné konce 2m	
5.	Spínání teplovodního dohřevu (externího kotle)	MONT.FIRMA	- - -	Beznapěťový kontakt
6.	Napájení vnitřního modulu	MONT.FIRMA	- - -	
7.	Propojení BUS vnitřní a venkovní jednotky	STAVBA (M.F.)	volné konce 1m	
8.	Venkovní čidlo ekvitermní regulace	STAVBA	volné konce 1m	Nutné příslušenství (součást dodávky)
9.	Prostorový termostat drátový	STAVBA (M.F.)	volné konce 1m	Volitelné příslušenství
10.	Ovládání oběhového čerpadla ext. kotle	MONT.FIRMA	- - -	Kotel bez vestavěného oběhového čerpadla

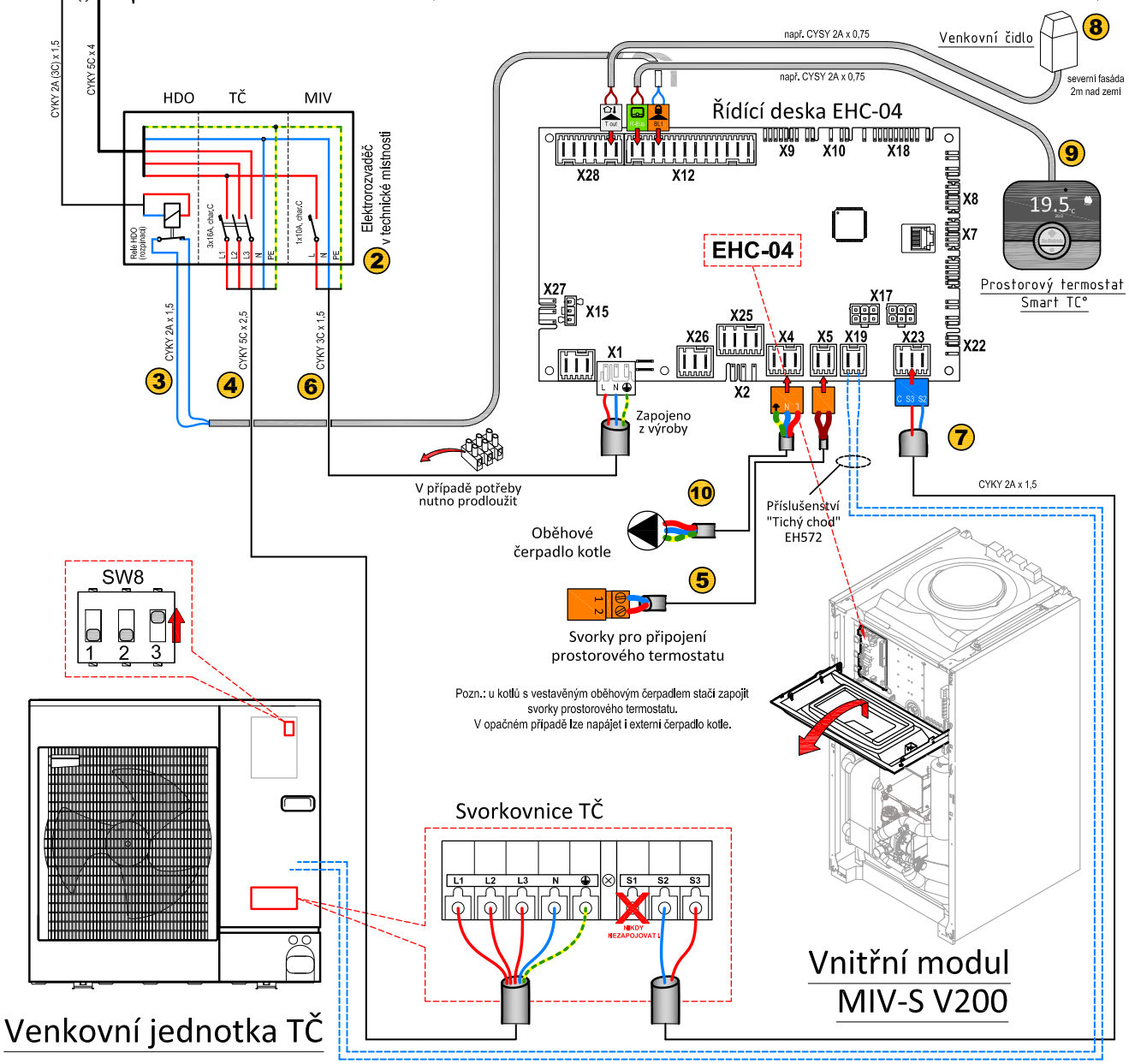

Pozn.: u kotlů s vestavěným oběhovým čerpadlem stačí zapojit svorky prostorového termostatu.
V opačném případě lze napájet i externí čerpadlo kotle.

Toto schéma slouží pouze jako typový příklad a nelze jej použít jako závazný projekční podklad! Veškeré dimenze (kabely, jištění atd.) a konečné zapojení v závislosti na vzdálenostech a ostatních souvztažnostech MUSÍ určit projektant !

Měřítko NENÍ

05 / 2019

De Dietrich

Elektrický dohřev

1+3-fázové provedení

Venkovní jednotka zapojena 1-fázově, elektrokotel 3-fázově

	Popis	Dodávka	Doporučené ukončení	Poznámka
1.	Přívody z domovního rozvaděče do technické místnosti	STAVBA	volné konce 2m	
2.	Podružný elektrorozvaděč v technické místnosti	MONT.FIRMA	- - -	Typová zkouška rozvaděče!
3.	Ovládání HDO	MONT.FIRMA	- - -	
4.	Napájení venkovní jednotky TČ	STAVBA (M.F.)	volné konce 2m	
5.	Napájení elektrokotle	MONT.FIRMA	- - -	
6.	Napájení vnitřního modulu	MONT.FIRMA	- - -	
7.	Propojení BUS vnitřní a venkovní jednotky	STAVBA (M.F.)	volné konce 1m	
8.	Venkovní čidlo ekvitermní regulace	STAVBA	volné konce 1m	Nutné příslušenství (součást dodávky)
9.	Prostorový termostat drátový	STAVBA (M.F.)	volné konce 1m	Volitelné příslušenství

A Svorka nastavení výkonu elektrokotle (svorka ANO = 9kW; svorka NE = 6kW)

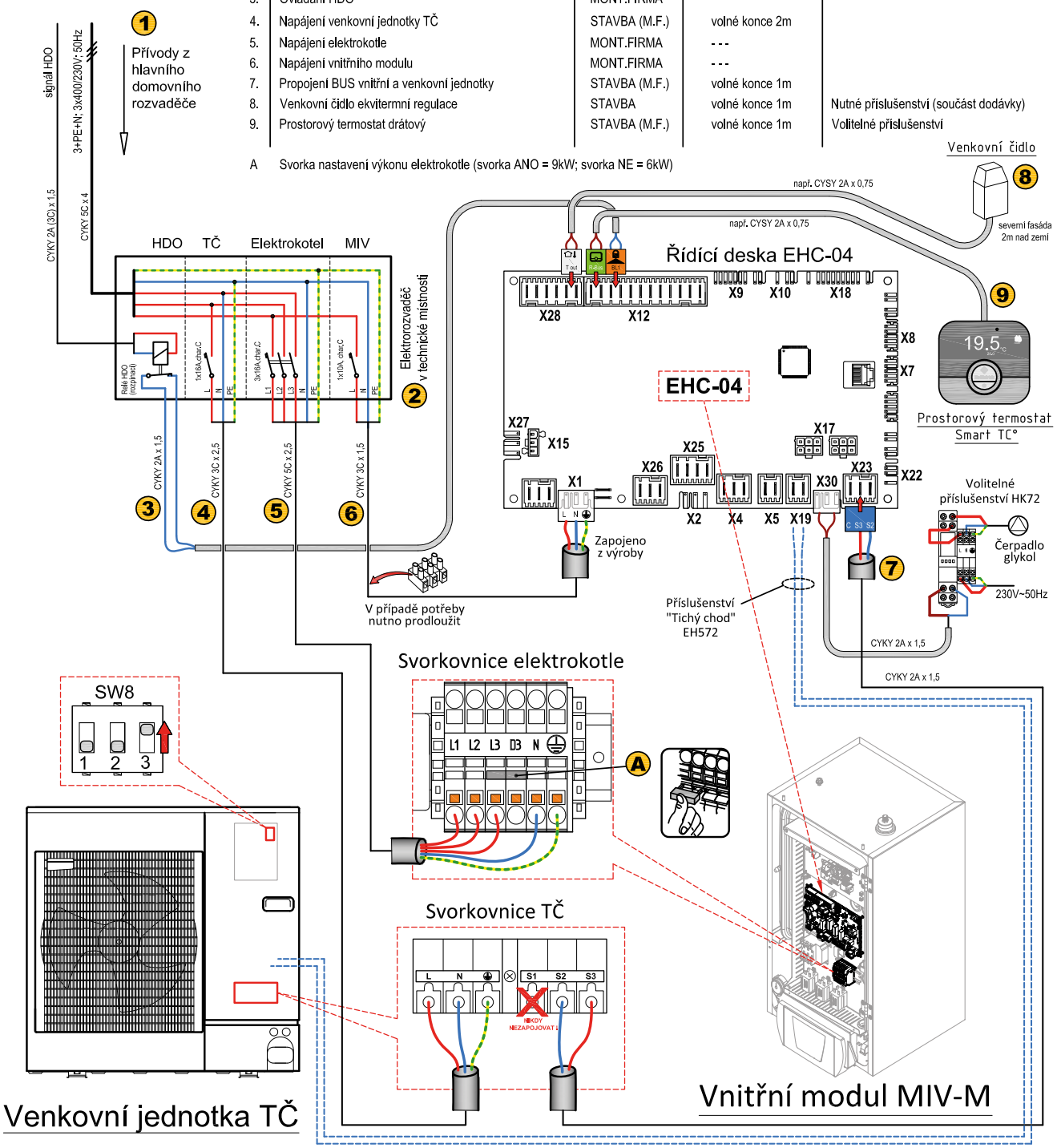

Toto schéma slouží pouze jako typový příklad a nelze jej použít jako závazný projekční podklad! Veškeré dimenze (kabely, jištění atd.) a konečné zapojení v závislosti na vzdálenostech a ostatních souvztažnostech MUSÍ určit projektant !

Měřítko NENÍ

01 / 2020

Elektrický dohřev

3-fázové provedení

Venkovní jednotka i elektrokotel zapojeno 3-fázově

	Popis	Dodávka	Doporučené ukončení	Poznámka
1.	Přívody z domovního rozvaděče do technické místnosti	STAVBA	volné konce 2m	
2.	Podružný elektrorozvaděč v technické místnosti	MONT.FIRMA	- - -	Typová zkouška rozvaděče!
3.	Ovládání HDO	MONT.FIRMA	- - -	
4.	Napájení venkovní jednotky TČ	STAVBA (M.F.)	volné konce 2m	
5.	Napájení elektrokotle	MONT.FIRMA	- - -	
6.	Napájení vnitřního modulu	MONT.FIRMA	- - -	
7.	Propojení BUS vnitřní a venkovní jednotky	STAVBA (M.F.)	volné konce 1m	
8.	Venkovní čidlo ekvitermní regulace	STAVBA	volné konce 1m	Nutné příslušenství (součást dodávky)
9.	Prostorový termostat drátový	STAVBA (M.F.)	volné konce 1m	Volitelné příslušenství

A Svorka nastavení výkonu elektrokotle (svorka ANO = 9kW; svorka NE = 6kW)

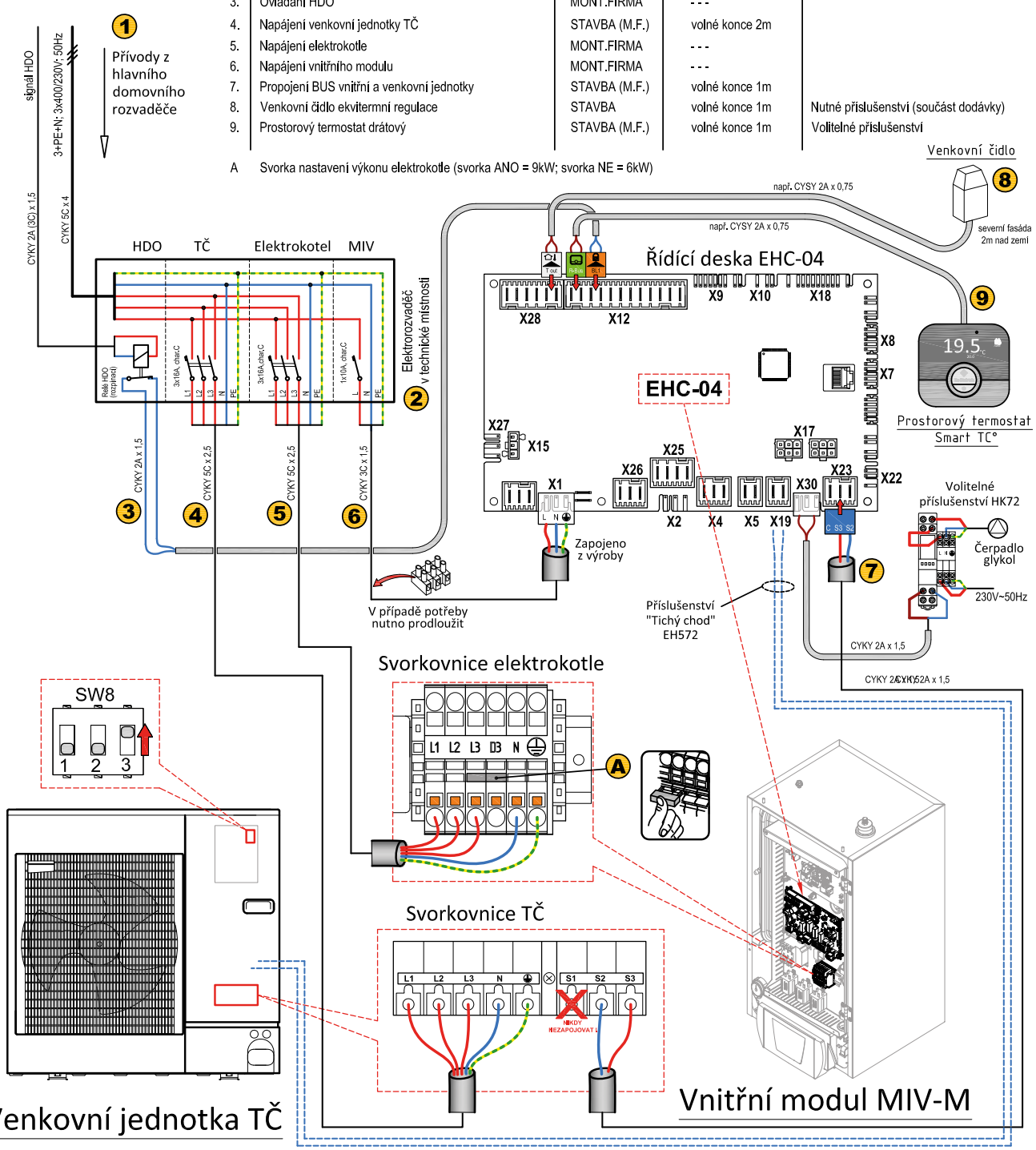

Toto schéma slouží pouze jako typový příklad a nelze jej použít jako závazný projekční podklad! Veškeré dimenze (kabely, jištění atd.) a konečné zapojení v závislosti na vzdálenostech a ostatních souvztažnostech MUSÍ určit projektant !

Měřítko NENÍ

01 / 2020

Elektrický dohřev

1+3-fázové provedení

Venkovní jednotka zapojena 1-fázově, elektrokotel 3-fázově

	Popis	Dodávka	Doporučené ukončení	Poznámka
1.	Přívody z domovního rozvaděče do technické místnosti	STAVBA	volné konce 2m	
2.	Podružný elektrorozvaděč v technické místnosti	MONT.FIRMA	- - -	Typová zkouška rozvaděče!
3.	Ovládání HDO	MONT.FIRMA	- - -	
4.	Napájení venkovní jednotky TČ	STAVBA (M.F.)	volné konce 2m	
5.	Napájení elektrokotle	MONT.FIRMA	- - -	
6.	Napájení vnitřního modulu	MONT.FIRMA	- - -	
7.	Propojení BUS vnitřní a venkovní jednotky	STAVBA (M.F.)	volné konce 1m	
8.	Venkovní čidlo ekvitermní regulace	STAVBA	volné konce 1m	Nutné příslušenství (součást dodávky)
9.	Prostorový termostat drátový	STAVBA (M.F.)	volné konce 1m	Volitelné příslušenství

A Svorka nastavení výkonu elektrokotle (svorka ANO = 9kW; svorka NE = 6kW)

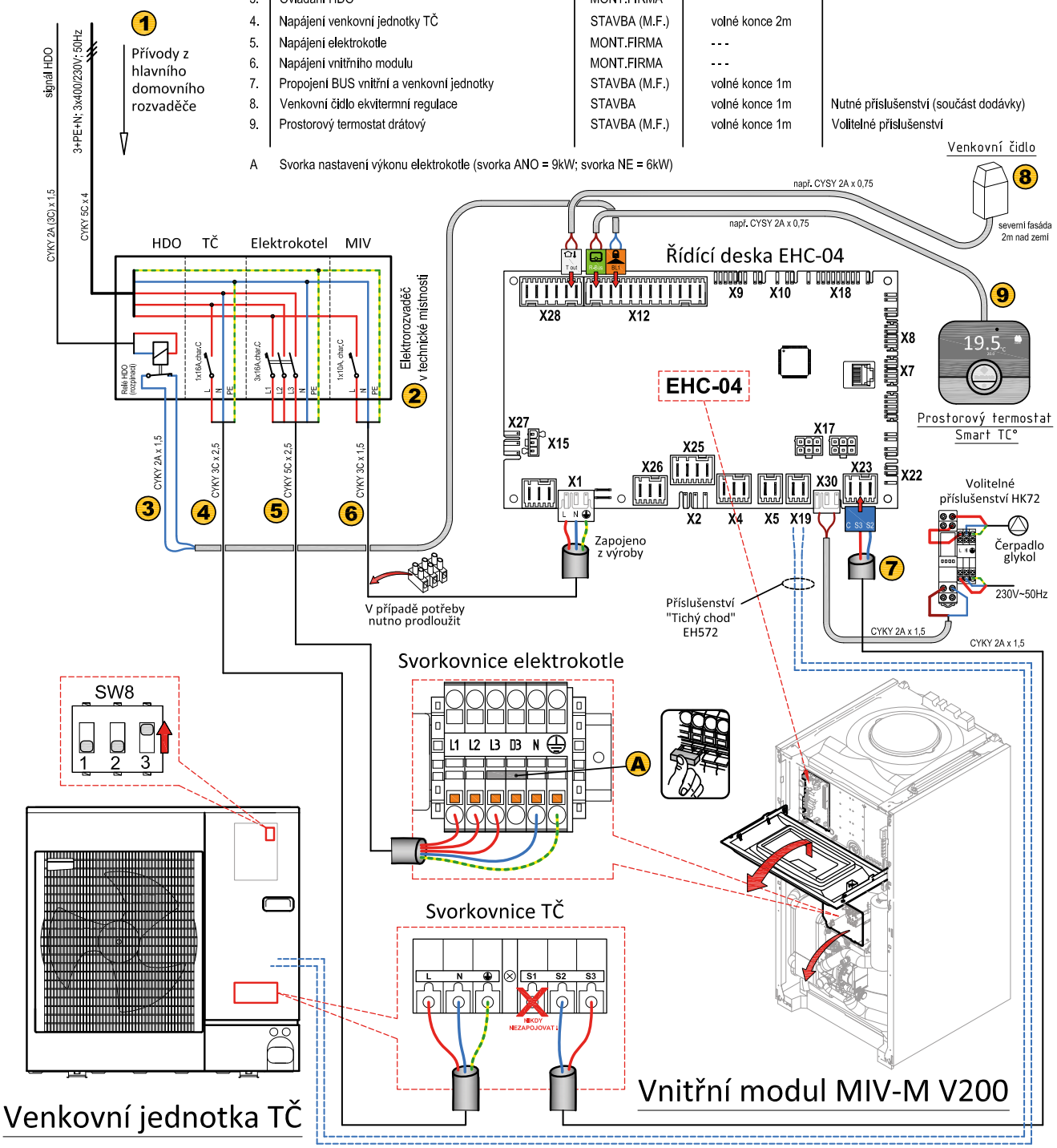

Toto schéma slouží pouze jako typový příklad a nelze jej použít jako závazný projekční podklad! Veškeré dimenze (kabely, jištění atd.) a konečné zapojení v závislosti na vzdálenostech a ostatních souvztažnostech MUSÍ určit projektant !

Měřítko NENÍ

01 / 2020

Elektrický dohřev

3-fázové provedení

Venkovní jednotka i elektrokotel zapojeno 3-fázově

	Popis	Dodávka	Doporučené ukončení	Poznámka
1.	Přívody z domovního rozvaděče do technické místnosti	STAVBA	volné konce 2m	
2.	Podružný elektrorozvaděč v technické místnosti	MONT.FIRMA	- - -	Typová zkouška rozvaděče!
3.	Ovládání HDO	MONT.FIRMA	- - -	
4.	Napájení venkovní jednotky TČ	STAVBA (M.F.)	volné konce 2m	
5.	Napájení elektrokotle	MONT.FIRMA	- - -	
6.	Napájení vnitřního modulu	MONT.FIRMA	- - -	
7.	Propojení BUS vnitřní a venkovní jednotky	STAVBA (M.F.)	volné konce 1m	
8.	Venkovní čidlo ekvitermní regulace	STAVBA	volné konce 1m	Nutné příslušenství (součást dodávky)
9.	Prostorový termostat drátový	STAVBA (M.F.)	volné konce 1m	Volitelné příslušenství

A Svorka nastavení výkonu elektrokotle (svorka ANO = 9kW; svorka NE = 6kW)

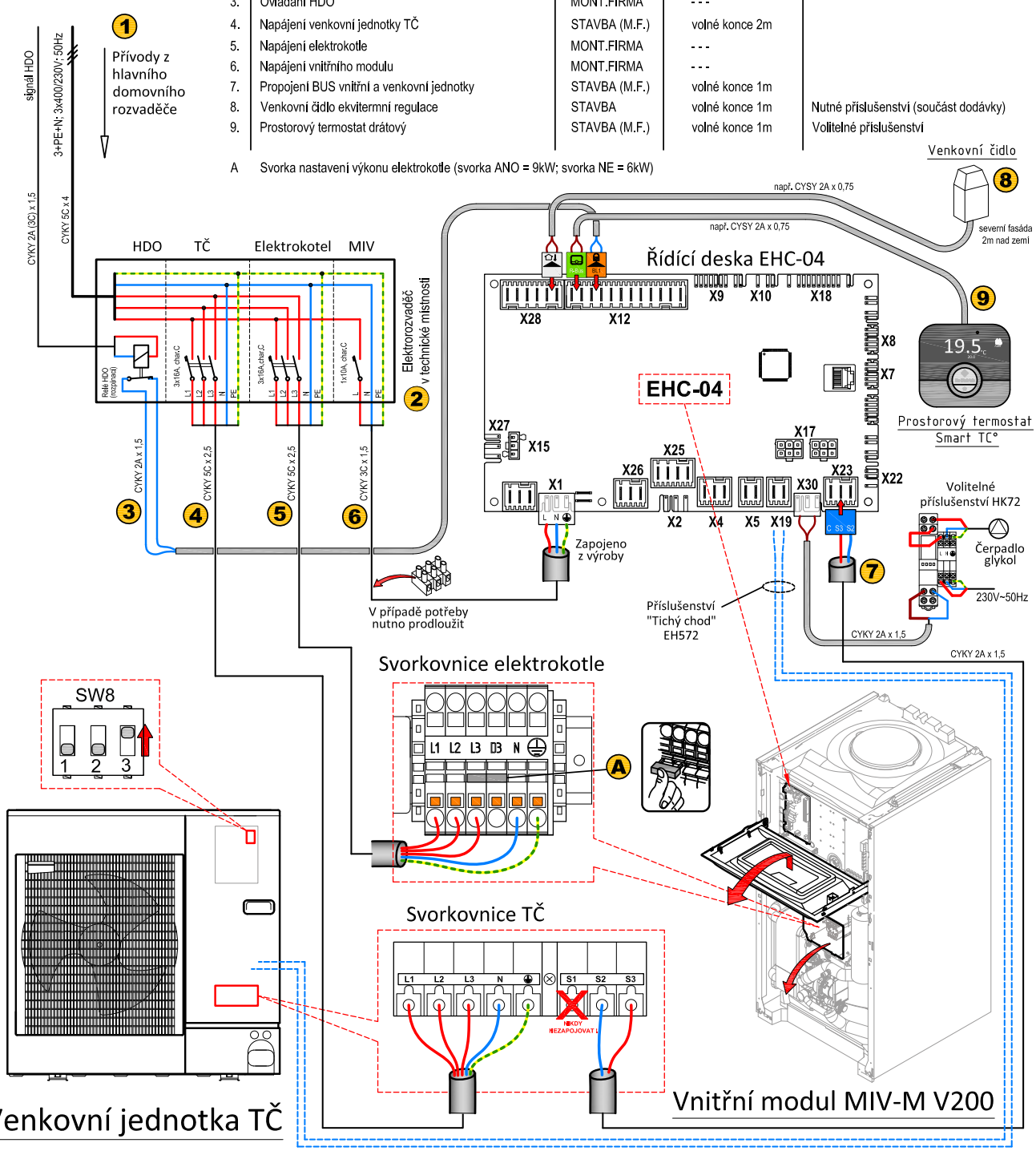

Toto schéma slouží pouze jako typový příklad a nelze jej použít jako závazný projekční podklad! Veškeré dimenze (kabely, jištění atd.) a konečné zapojení v závislosti na vzdálenostech a ostatních souvztažnostech MUSÍ určit projektant !

Měřítko NENÍ

01 / 2020

Elektrický dohřev

1-fázové provedení

Venkovní jednotka i elektrokotel zapojeny 1-fázově!!!

	Popis	Dodávka	Doporučené ukončení	Poznámka
1.	Přívody z domovního rozvaděče do technické místnosti	STAVBA	volné konce 2m	
2.	Podružný elektrorozvaděč v technické místnosti	MONT.FIRMA	- - -	Typová zkouška rozvaděče!
3.	Ovládání HDO	MONT.FIRMA	- - -	
4.	Napájení venkovní jednotky TČ	STAVBA (M.F.)	volné konce 2m	
5.	Napájení elektrokotle	MONT.FIRMA	- - -	
6.	Napájení vnitřního modulu	MONT.FIRMA	- - -	
7.	Propojení BUS vnitřní a venkovní jednotky	STAVBA (M.F.)	volné konce 1m	
8.	Venkovní čidlo ekvitermní regulace	STAVBA	volné konce 1m	Nutné příslušenství (součást dodávky)
9.	Prostorový termostat drátový	STAVBA (M.F.)	volné konce 1m	Volitelné příslušenství

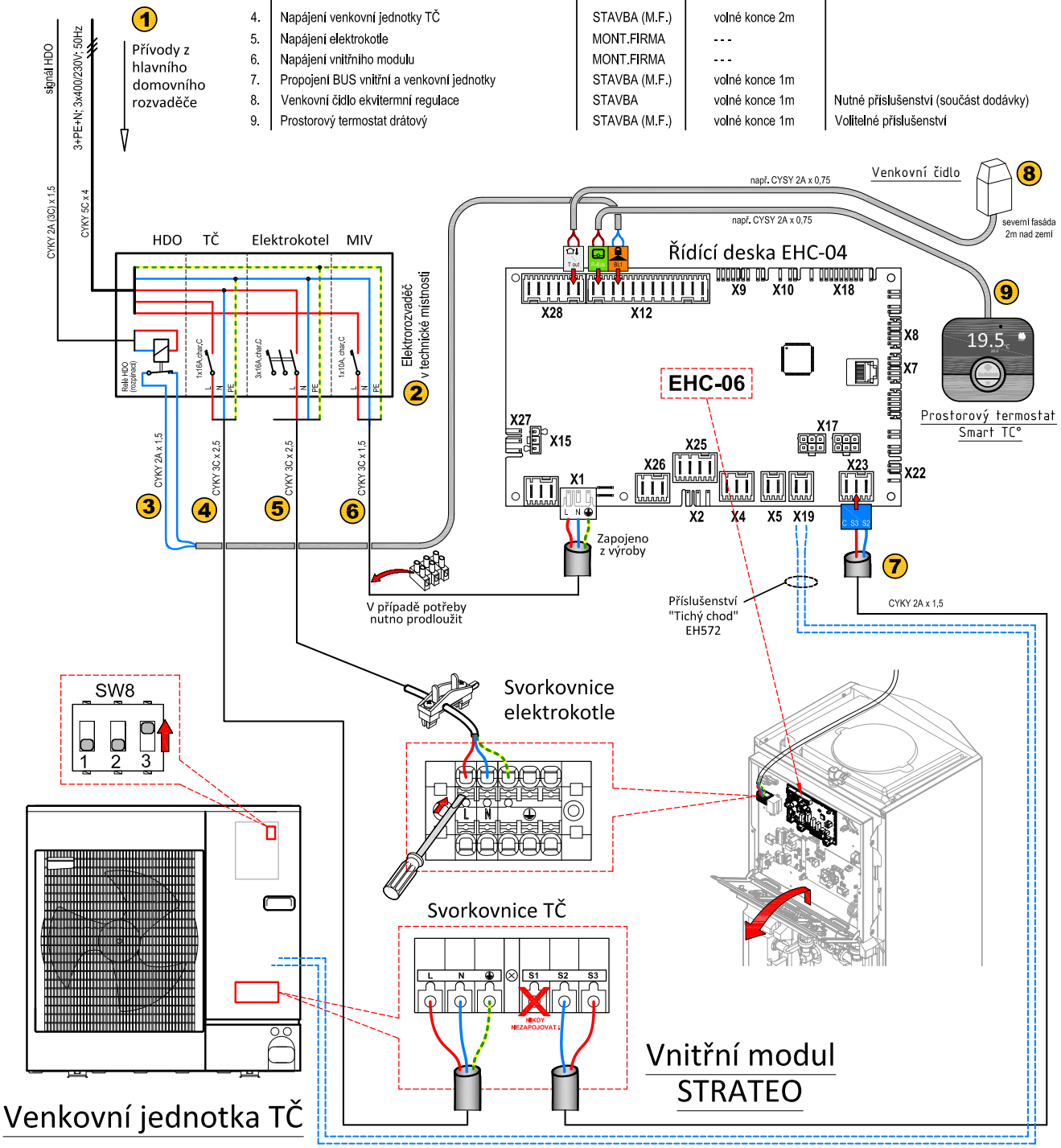

Toto schéma slouží pouze jako typový příklad a nelze jej použít jako závazný projekční podklad! Veškeré dimenze (kabely, jištění atd.) a konečné zapojení v závislosti na vzdálenostech a ostatních souvztažnostech MUSÍ určit projektant !

Měřítko NENÍ

01 / 2020

Elektrický dohřev

1+3-fázové provedení

Venkovní jednotka zapojena 1-fázově, elektrokotel 3-fázově

	Popis	Dodávka	Doporučené ukončení	Poznámka
1.	Přívody z domovního rozvaděče do technické místnosti	STAVBA	volné konce 2m	
2.	Podružný elektrorozvaděč v technické místnosti	MONT.FIRMA	- - -	Typová zkouška rozvaděče!
3.	Ovládání HDO	MONT.FIRMA	- - -	
4.	Napájení venkovní jednotky TČ	STAVBA (M.F.)	volné konce 2m	
5.	Napájení elektrokotle	MONT.FIRMA	- - -	
6.	Napájení vnitřního modulu	MONT.FIRMA	- - -	
7.	Propojení BUS vnitřní a venkovní jednotky	STAVBA (M.F.)	volné konce 1m	
8.	Venkovní čidlo ekvitermní regulace	STAVBA	volné konce 1m	Nutné příslušenství (součást dodávky)
9.	Prostorový termostat drátový (až 3x)	STAVBA (M.F.)	volné konce 1m	Volitelné příslušenství
A	Svorka nastavení výkonu elektrokotle (max.výkon = 12kW, jednotlivé varianty viz Návod k montáži a údržbě)			

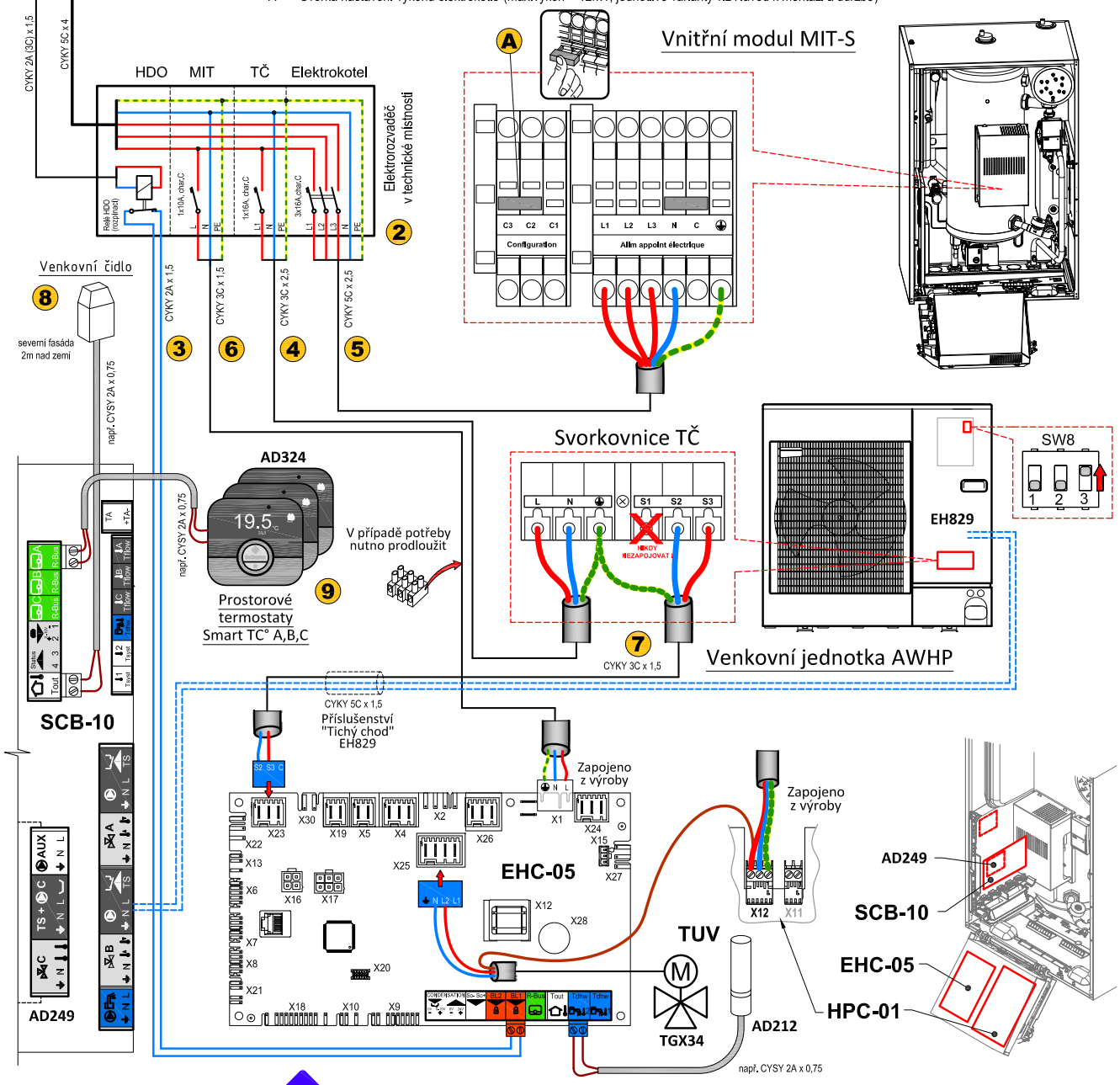

De Dietrich

Toto schéma slouží pouze jako typový příklad a nelze jej použít jako závazný projekční podklad! Veškeré dimenze (kabely, jištění atd.) a konečné zapojení v závislosti na vzdálenostech a ostatních souvztažnostech MUSÍ určit projektant !

Měřítko NENÍ

11 / 2019

Teplovodní dohřev

1-fázové provedení

Vše zapojeno 1-fázově

	Popis	Dodávka	Doporučené ukončení	Poznámka
1.	Přívody z domovního rozvaděče do technické místnosti	STAVBA	volné konce 2m	
2.	Podružný elektrorozvaděč v technické místnosti	MONT.FIRMA	- - -	Typová zkouška rozvaděče!
3.	Ovládání HDO	MONT.FIRMA	- - -	
4.	Napájení venkovní jednotky TČ	STAVBA (M.F.)	volné konce 2m	
5.	Spínání teplovodního dohřevu (externího kotle)	MONT.FIRMA	- - -	Beznapěťový kontakt
6.	Napájení vnitřního modulu	MONT.FIRMA	- - -	
7.	Propojení BUS vnitřní a venkovní jednotky	STAVBA (M.F.)	volné konce 1m	
8.	Venkovní čidlo ekvitermní regulace	STAVBA	volné konce 1m	Nutné příslušenství (součást dodávky)
9.	Prostorový termostat drátový (až 3x)	STAVBA (M.F.)	volné konce 1m	Volitelné příslušenství
10.	Ovládání oběhového čerpadla ext. kotle	MONT.FIRMA	- - -	Kotel bez vestavěného oběhového čerpadla

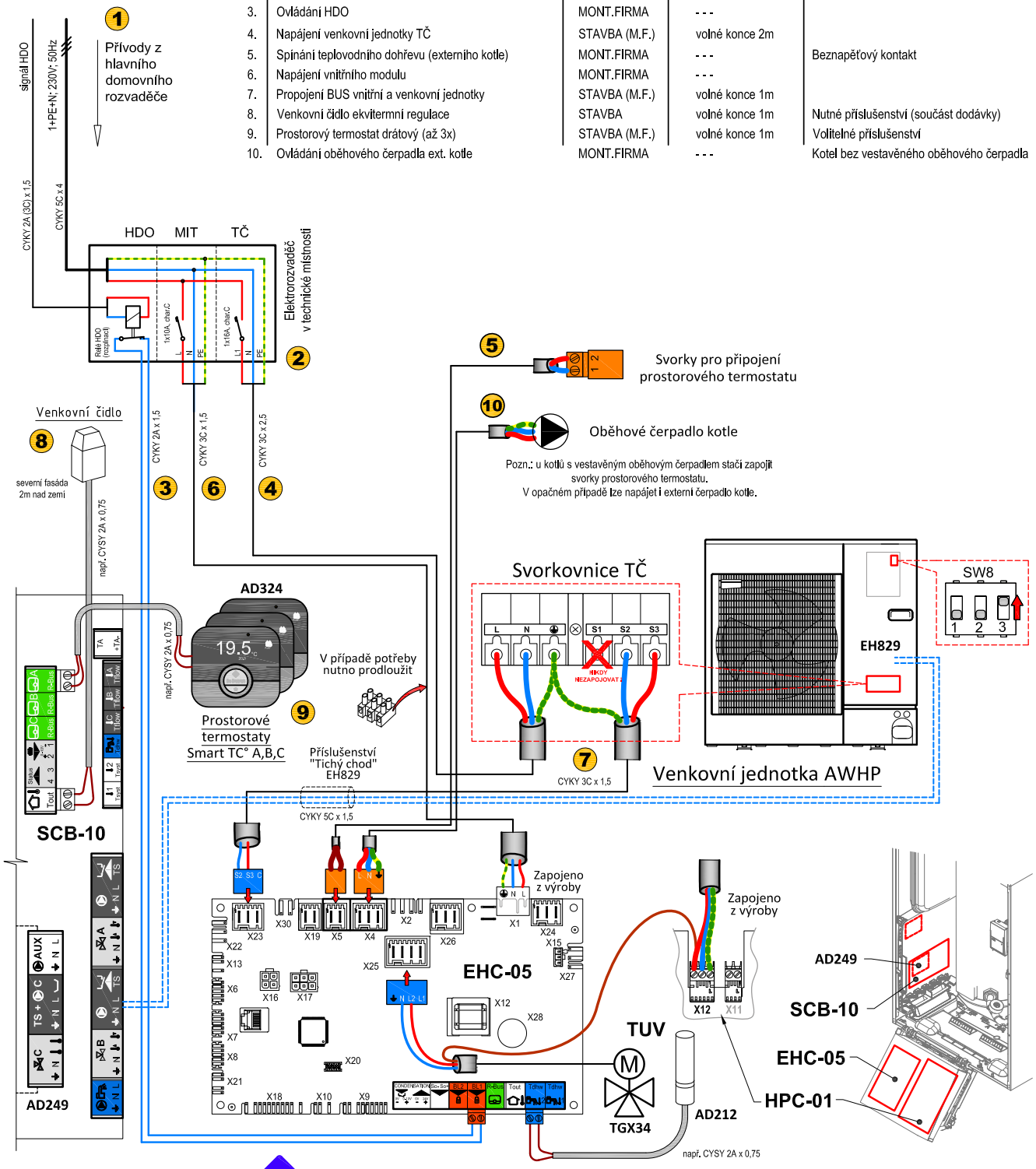

De Dietrich

Toto schéma slouží pouze jako typový příklad a nelze jej použít jako závazný projekční podklad! Veškeré dimenze (kabely, jištění atd.) a konečné zapojení v závislosti na vzdálenostech a ostatních souvztažnostech MUSÍ určit projektant !

Měřítko NENÍ

11 / 2019

Elektrický dohřev

3-fázové provedení

Venkovní jednotka i elektrokotel zapojeny 3-fázově

	Popis	Dodávka	Doporučené ukončení	Poznámka
1.	Přívody z domovního rozvaděče do technické místnosti	STAVBA	volné konce 2m	
2.	Podružný elektrorozvaděč v technické místnosti	MONT.FIRMA	- - -	Typová zkouška rozvaděče!
3.	Ovládání HDO	MONT.FIRMA	- - -	
4.	Napájení venkovní jednotky TČ	STAVBA (M.F.)	volné konce 2m	
5.	Napájení elektrokotle	MONT.FIRMA	- - -	
6.	Napájení vnitřního modulu	MONT.FIRMA	- - -	
7.	Propojení BUS vnitřní a venkovní jednotky	STAVBA (M.F.)	volné konce 1m	
8.	Venkovní čidlo ekvitermní regulace	STAVBA	volné konce 1m	Nutné příslušenství (součást dodávky)
9.	Prostorový termostat drátový (až 3x)	STAVBA (M.F.)	volné konce 1m	Volitelné příslušenství
A	Svorka nastavení výkonu elektrokotle (max.výkon = 12kW, jednotlivé varianty viz Návod k montáži a údržbě)			

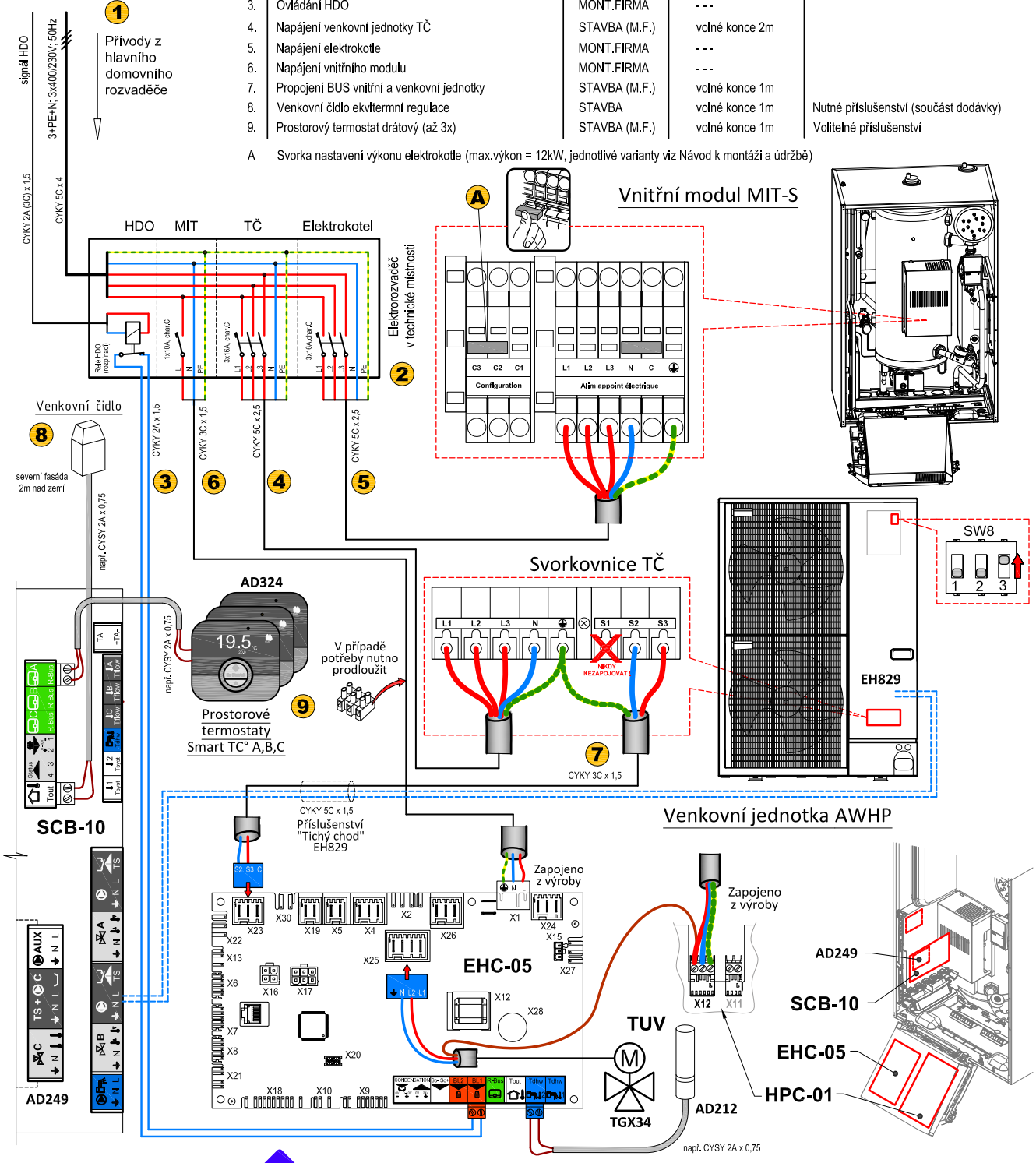

De Dietrich

Toto schéma slouží pouze jako typový příklad a nelze jej použít jako závazný projekční podklad! Veškeré dimenze (kabely, jištění atd.) a konečné zapojení v závislosti na vzdálenostech a ostatních souvztažnostech MUSÍ určit projektant !

Měřítko NENÍ

11 / 2019

Teplovodní dohřev

3-fázové provedení

Vše zapojeno 3-fázově

	Popis	Dodávka	Doporučené ukončení	Poznámka
1.	Přívody z domovního rozvaděče do technické místnosti	STAVBA	volné konce 2m	
2.	Podružný elektrorozvaděč v technické místnosti	MONT.FIRMA	- - -	Typová zkouška rozvaděče!
3.	Ovládání HDO	MONT.FIRMA	- - -	
4.	Napájení venkovní jednotky TČ	STAVBA (M.F.)	volné konce 2m	
5.	Spínání teplovodního dohřevu (externího kotle)	MONT.FIRMA	- - -	Beznapěťový kontakt
6.	Napájení vnitřního modulu	MONT.FIRMA	- - -	
7.	Propojení BUS vnitřní a venkovní jednotky	STAVBA (M.F.)	volné konce 1m	
8.	Venkovní čidlo ekvitermní regulace	STAVBA	volné konce 1m	Nutné příslušenství (součást dodávky)
9.	Prostorový termostat drátový (až 3x)	STAVBA (M.F.)	volné konce 1m	Volitelné příslušenství
10.	Ovládání oběhového čerpadla ext. kotle	MONT.FIRMA	- - -	Kotel bez vestavěného oběhového čerpadla

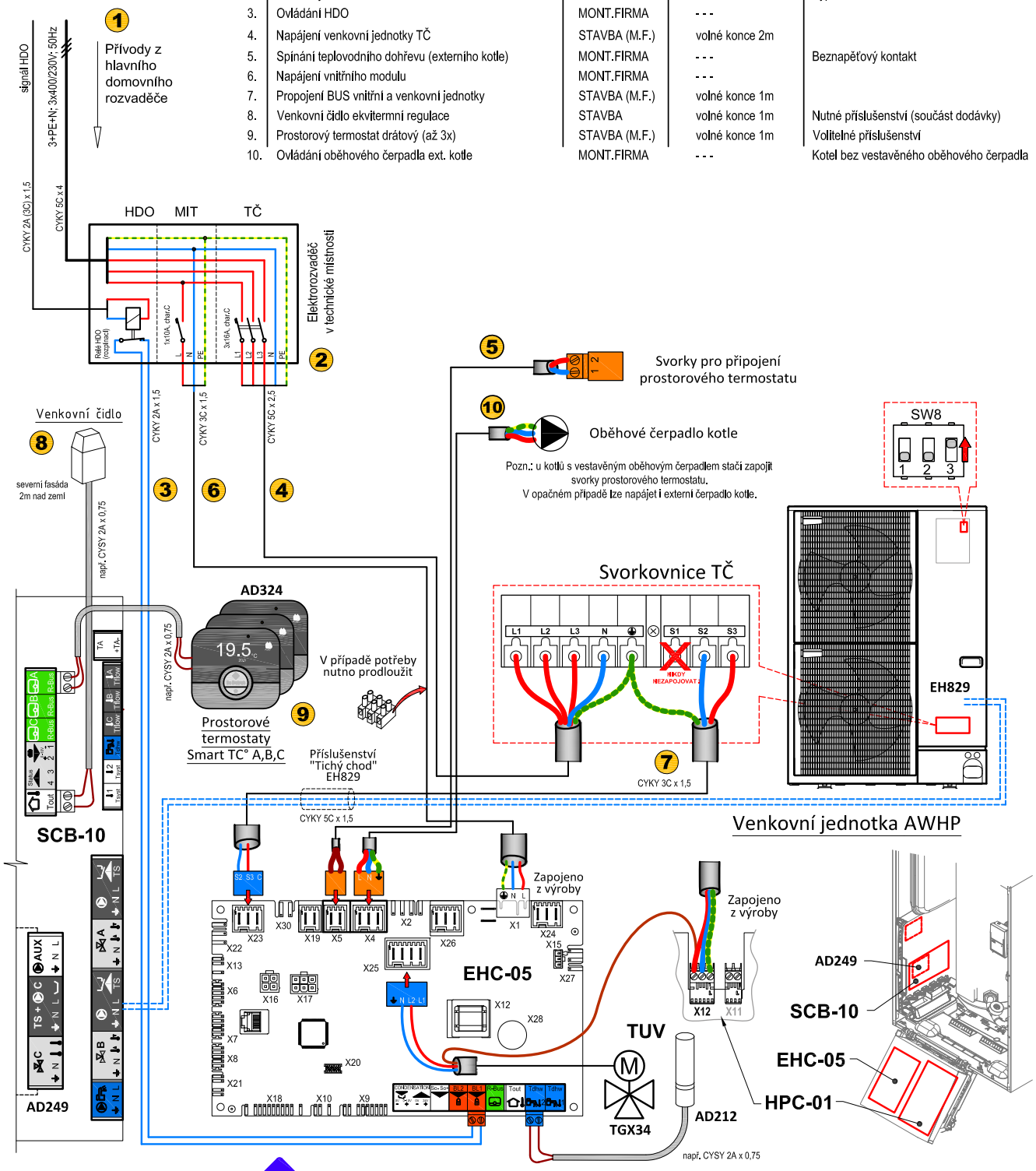

De Dietrich

Toto schéma slouží pouze jako typový příklad a nelze jej použít jako závazný projekční podklad! Veškeré dimenze (kabely, jištění atd.) a konečné zapojení v závislosti na vzdálenostech a ostatních souvztažnostech MUSÍ určit projektant !

Měřítko NENÍ

11 / 2019

Elektrický dohřev

3-fázové provedení

Venkovní jednotka i elektrokotel zapojeny 3-fázově

	Popis	Dodávka	Doporučené ukončení	Poznámka
1.	Přívody z domovního rozvaděče do technické místnosti	STAVBA	volné konce 2m	
2.	Podružný elektrorozvaděč v technické místnosti	MONT.FIRMA	- - -	Typová zkouška rozvaděče!
3.	Ovládání HDO	MONT.FIRMA	- - -	
4.	Napájení venkovní jednotky TČ	STAVBA (M.F.)	volné konce 2m	
5.	Napájení elektrokotle	MONT.FIRMA	- - -	
6.	Napájení vnitřního modulu	MONT.FIRMA	- - -	
7.	Propojení BUS vnitřní a venkovní jednotky	STAVBA (M.F.)	volné konce 1m	
8.	Venkovní čidlo ekvitermní regulace	STAVBA	volné konce 1m	Nutné příslušenství (součást dodávky)
9.	Prostorový termostat drátový (až 3x)	STAVBA (M.F.)	volné konce 1m	Volitelné příslušenství
A	Svorka nastavení výkonu elektrokotle (max.výkon = 12kW, jednotlivé varianty viz Návod k montáži a údržbě)			

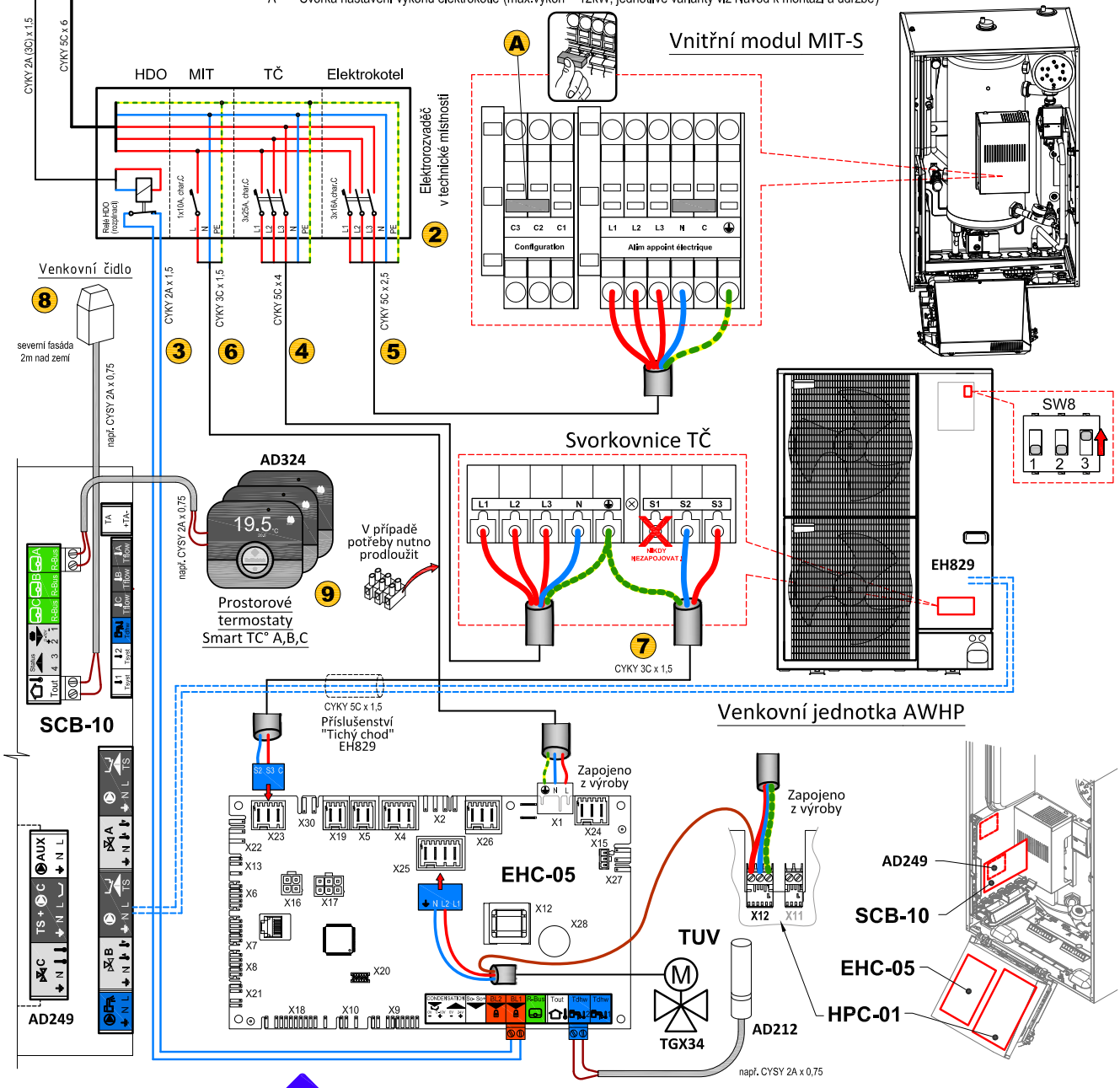

De Dietrich

Toto schéma slouží pouze jako typový příklad a nelze jej použít jako závazný projekční podklad! Veškeré dimenze (kabely, jištění atd.) a konečné zapojení v závislosti na vzdálenostech a ostatních souvztažnostech MUSÍ určit projektant !

Měřítko NENÍ

11 / 2019

Teplovodní dohřev

3-fázové provedení

Vše zapojeno 3-fázově

	Popis	Dodávka	Doporučené ukončení	Poznámka
1.	Přívody z domovního rozvaděče do technické místnosti	STAVBA	volné konce 2m	
2.	Podružný elektrorozvaděč v technické místnosti	MONT.FIRMA	- - -	Typová zkouška rozvaděče!
3.	Ovládání HDO	MONT.FIRMA	- - -	
4.	Napájení venkovní jednotky TČ	STAVBA (M.F.)	volné konce 2m	
5.	Spínání teplovodního dohřevu (externího kotle)	MONT.FIRMA	- - -	Beznapěťový kontakt
6.	Napájení vnitřního modulu	MONT.FIRMA	- - -	
7.	Propojení BUS vnitřní a venkovní jednotky	STAVBA (M.F.)	volné konce 1m	
8.	Venkovní čidlo ekvitermní regulace	STAVBA	volné konce 1m	Nutné příslušenství (součást dodávky)
9.	Prostorový termostat drátový (až 3x)	STAVBA (M.F.)	volné konce 1m	Volitelné příslušenství
10.	Ovládání oběhového čerpadla ext. kotle	MONT.FIRMA	- - -	Kotel bez vestavěného oběhového čerpadla

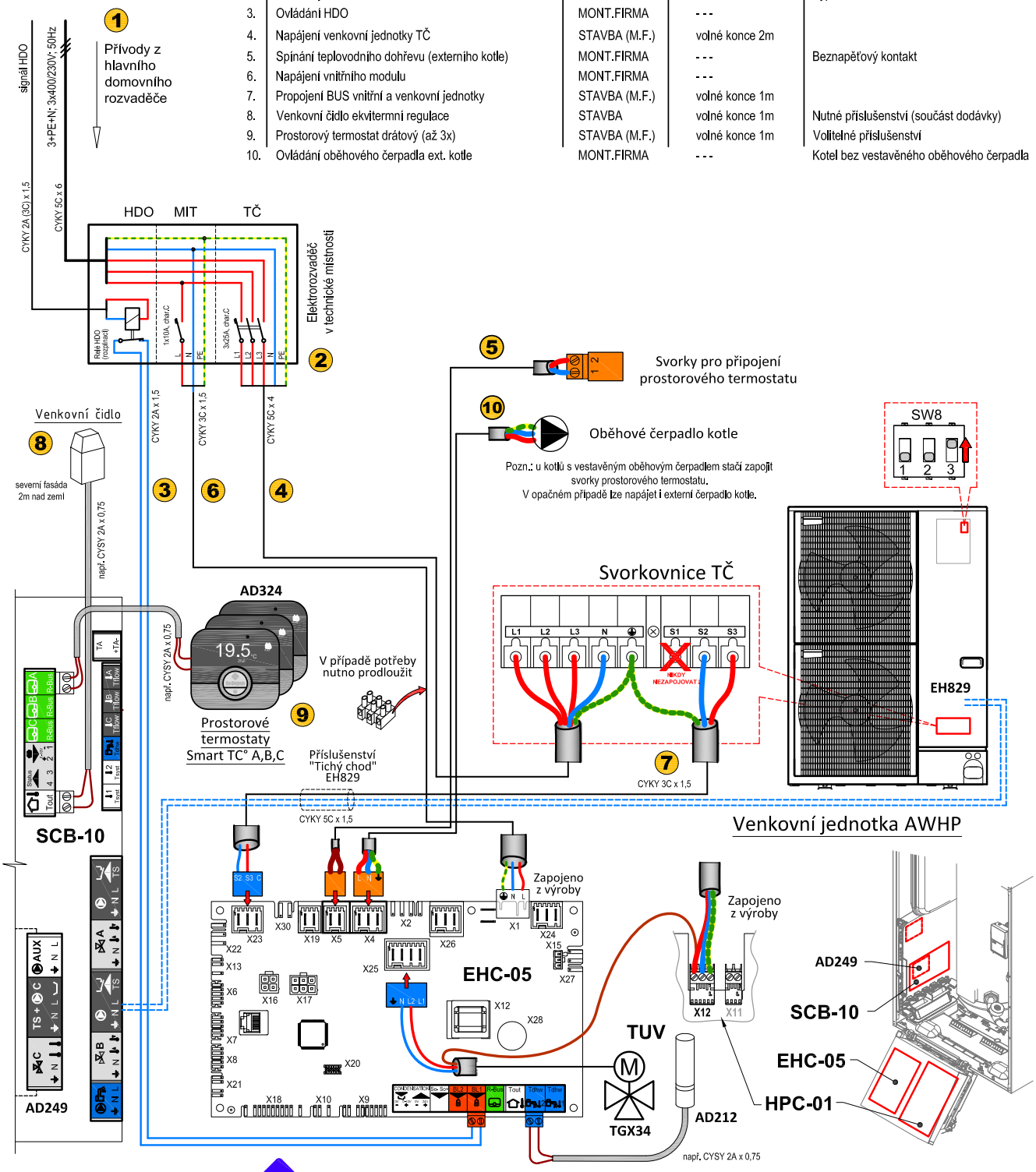

De Dietrich

Toto schéma slouží pouze jako typový příklad a nelze jej použít jako závazný projekční podklad! Veškeré dimenze (kabely, jištění atd.) a konečné zapojení v závislosti na vzdálenostech a ostatních souvztažnostech MUSÍ určit projektant !

Měřítko NENÍ

11 / 2019

Elektrický dohřev

3-fázové provedení

TČ i elektrokotel 3-fázové napájení

	Popis	Dodávka	Doporučené ukončení	Poznámka
1.	Přívody z domovního rozvaděče do technické místnosti	STAVBA	volné konce 2m	
2.	Podružný elektrorozvaděč v technické místnosti	MONT.FIRMA	- - -	Typová zkouška rozvaděče!
3.	Ovládání HDO	MONT.FIRMA	- - -	
4.	Napájení elektrokotle	MONT.FIRMA	- - -	
5.	Napájení tepelného čerpadla GSHP	MONT.FIRMA	- - -	
6.	Venkovní čidlo ekvitermní regulace	STAVBA	volné konce 1m	Nutné příslušenství (součást dodávky)
7.	Prostorový termostat drátový (až 3x)	STAVBA (M.F.)	volné konce 1m	Volitelné příslušenství
A	Svorka nastavení výkonu elektrokotle (max.výkon = 9kW, jednotlivé varianty viz Návod k montáži a údržbě)			

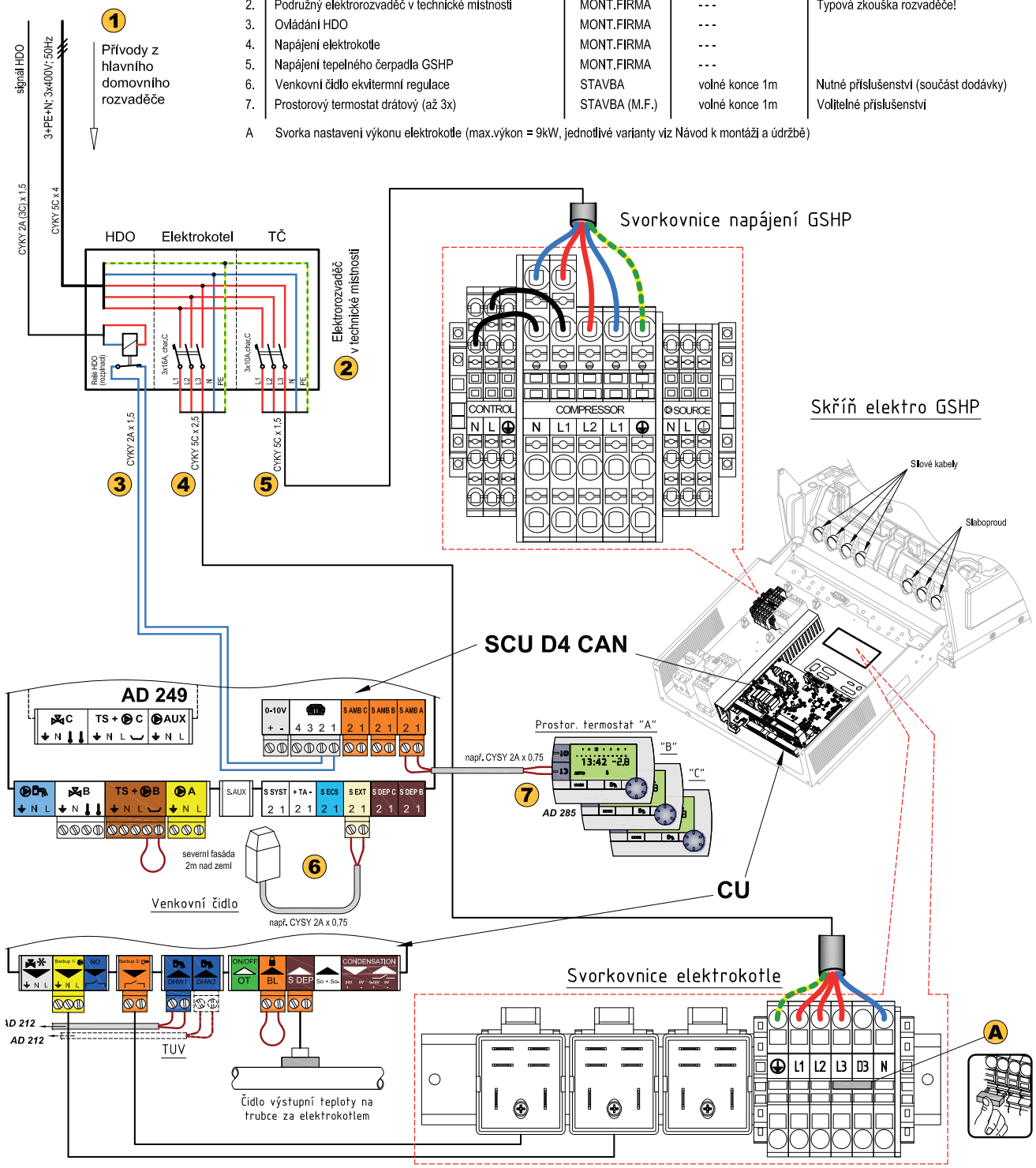

De Dietrich

Toto schéma slouží pouze jako typový příklad a nelze jej použít jako závazný projekční podklad! Veškeré dimenze (kabely, jištění atd.) a konečné zapojení v závislosti na vzdálenostech a ostatních souvztažnostech MUSÍ určit projektant !

Měřítko NENÍ

09 / 2016

Elektrický dohřev

3-fázové provedení

TČ i elektrokotel 3-fázové napájení

	Popis	Dodávka	Doporučené ukončení	Poznámka
1.	Přívody z domovního rozvaděče do technické místnosti	STAVBA	volné konce 2m	
2.	Podružný elektrorozvaděč v technické místnosti	MONT.FIRMA	---	Typová zkouška rozvaděče!
3.	Ovládání HDO	MONT.FIRMA	---	
4.	Napájení elektrokotle	MONT.FIRMA	---	
5.	Napájení tepelného čerpadla GSHP	MONT.FIRMA	---	
6.	Venkovní čidlo ekvitermní regulace	STAVBA	volné konce 1m	Nutné příslušenství (součást dodávky)
7.	Prostorový termostat drátový (až 3x)	STAVBA (M.F.)	volné konce 1m	Volitelné příslušenství
A	Svorka nastavení výkonu elektrokotle (max.výkon = 9kW, jednotlivé varianty viz Návod k montáži a údržbě)			

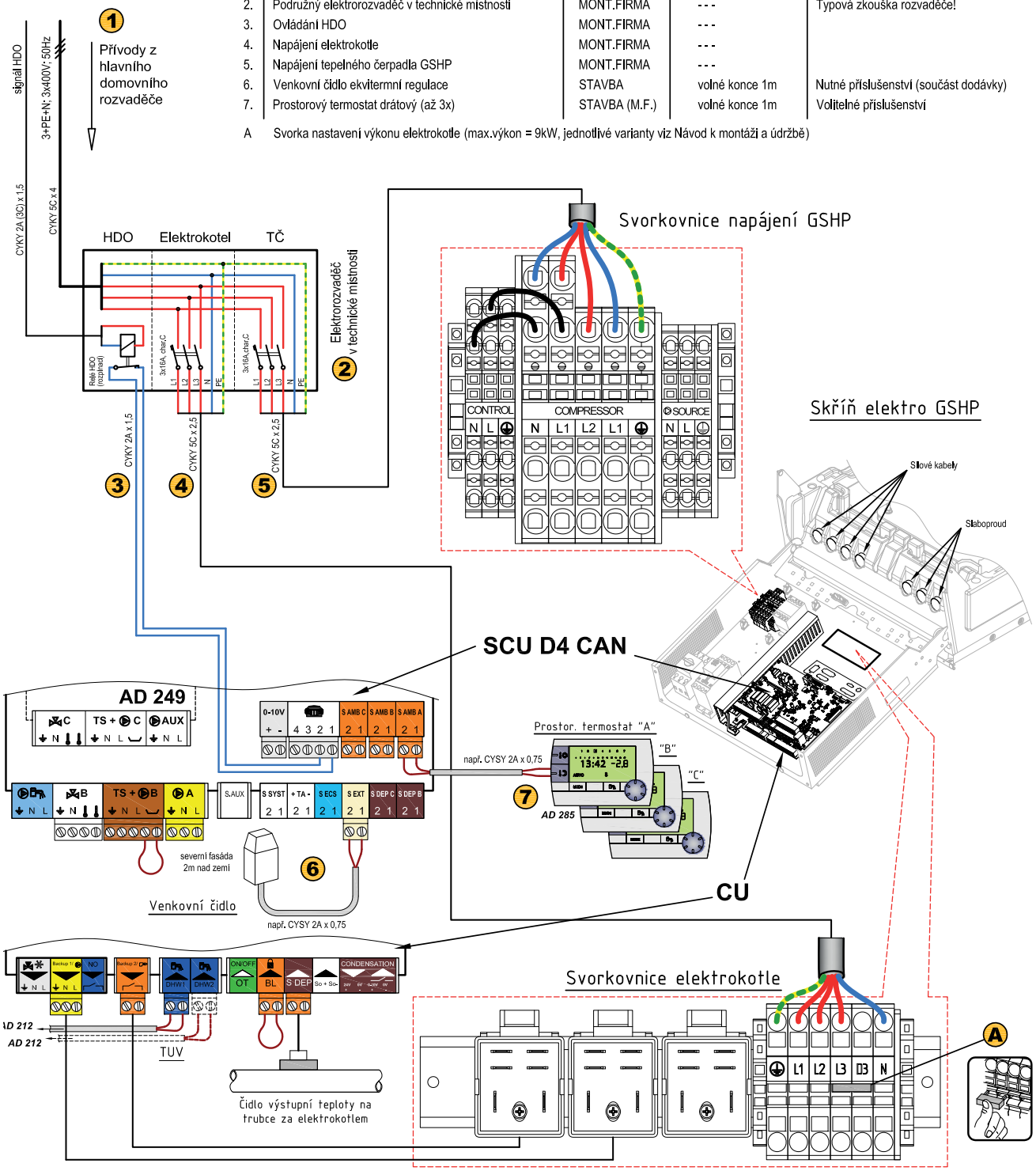

De Dietrich

Toto schéma slouží pouze jako typový příklad a nelze jej použít jako závazný projekční podklad! Veškeré dimenze (kabely, jištění atd.) a konečné zapojení v závislosti na vzdálenostech a ostatních souvztažnostech MUSÍ určit projektant !

Měřítko NENÍ

09 / 2016

Elektrický dohřev

3-fázové provedení

TČ i elektrokotel 3-fázové napájení

	Popis	Dodávka	Doporučené ukončení	Poznámka
1.	Přívody z domovního rozvaděče do technické místnosti	STAVBA	volné konce 2m	
2.	Podružný elektrorozvaděč v technické místnosti	MONT.FIRMA	---	Typová zkouška rozvaděče!
3.	Ovládání HDO	MONT.FIRMA	---	
4.	Napájení elektrokotle	MONT.FIRMA	---	
5.	Napájení tepelného čerpadla GSHP	MONT.FIRMA	---	
6.	Venkovní čidlo ekvitermní regulace	STAVBA	volné konce 1m	Nutné příslušenství (součást dodávky)
7.	Prostorový termostat drátový (až 3x)	STAVBA (M.F.)	volné konce 1m	Volitelné příslušenství

A Svorka nastavení výkonu elektrokotle (max.výkon = 9kW, jednotlivé varianty viz Návod k montáži a údržbě)

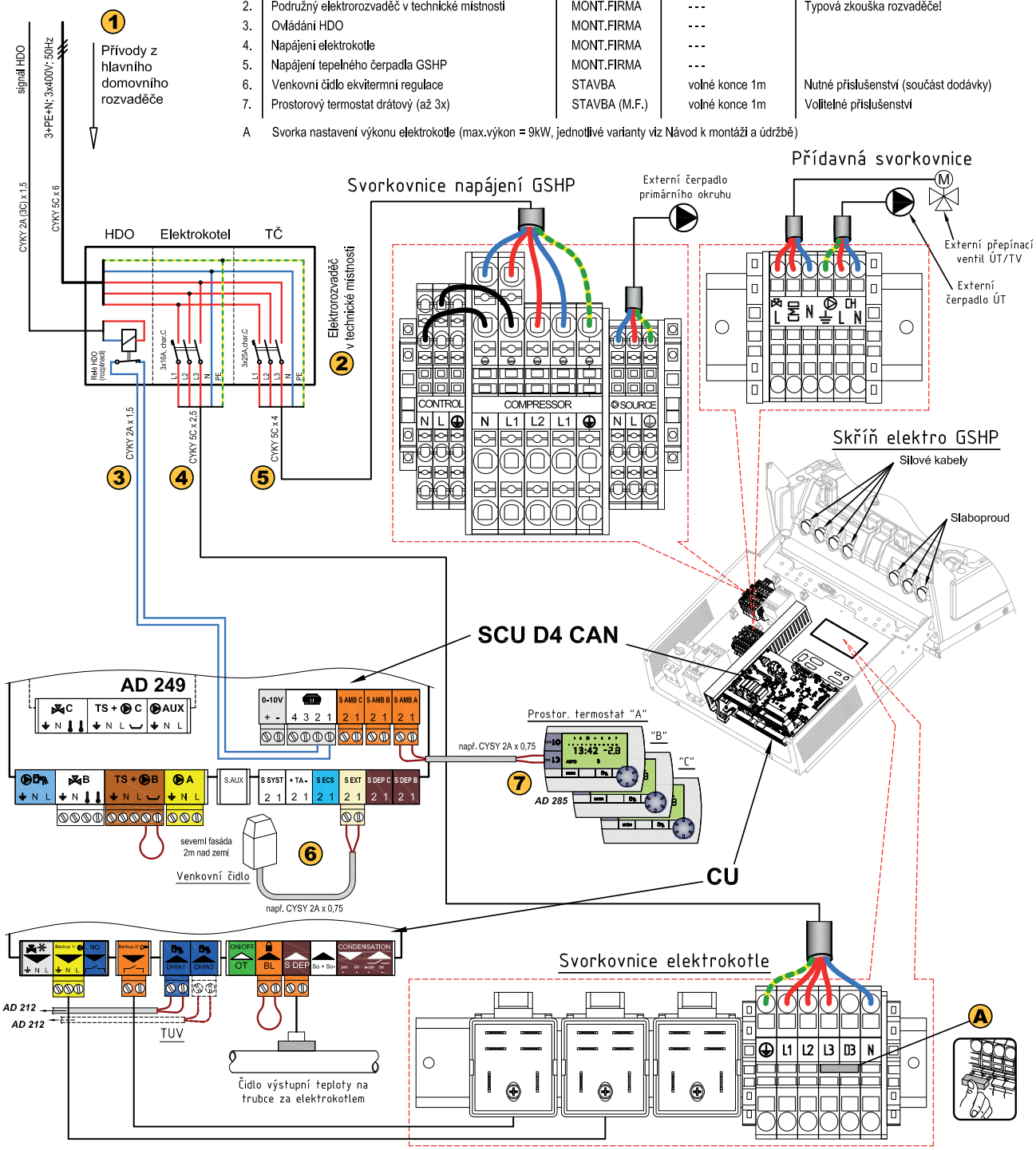

Toto schéma slouží pouze jako typový příklad a nelze jej použít jako závazný projekční podklad! Veškeré dimenze (kabely, jištění atd.) a konečné zapojení v závislosti na vzdálenostech a ostatních souvztažnostech MUSÍ určit projektant !

Měřítko NENÍ

09 / 2016

TGX + Alezio S (M)

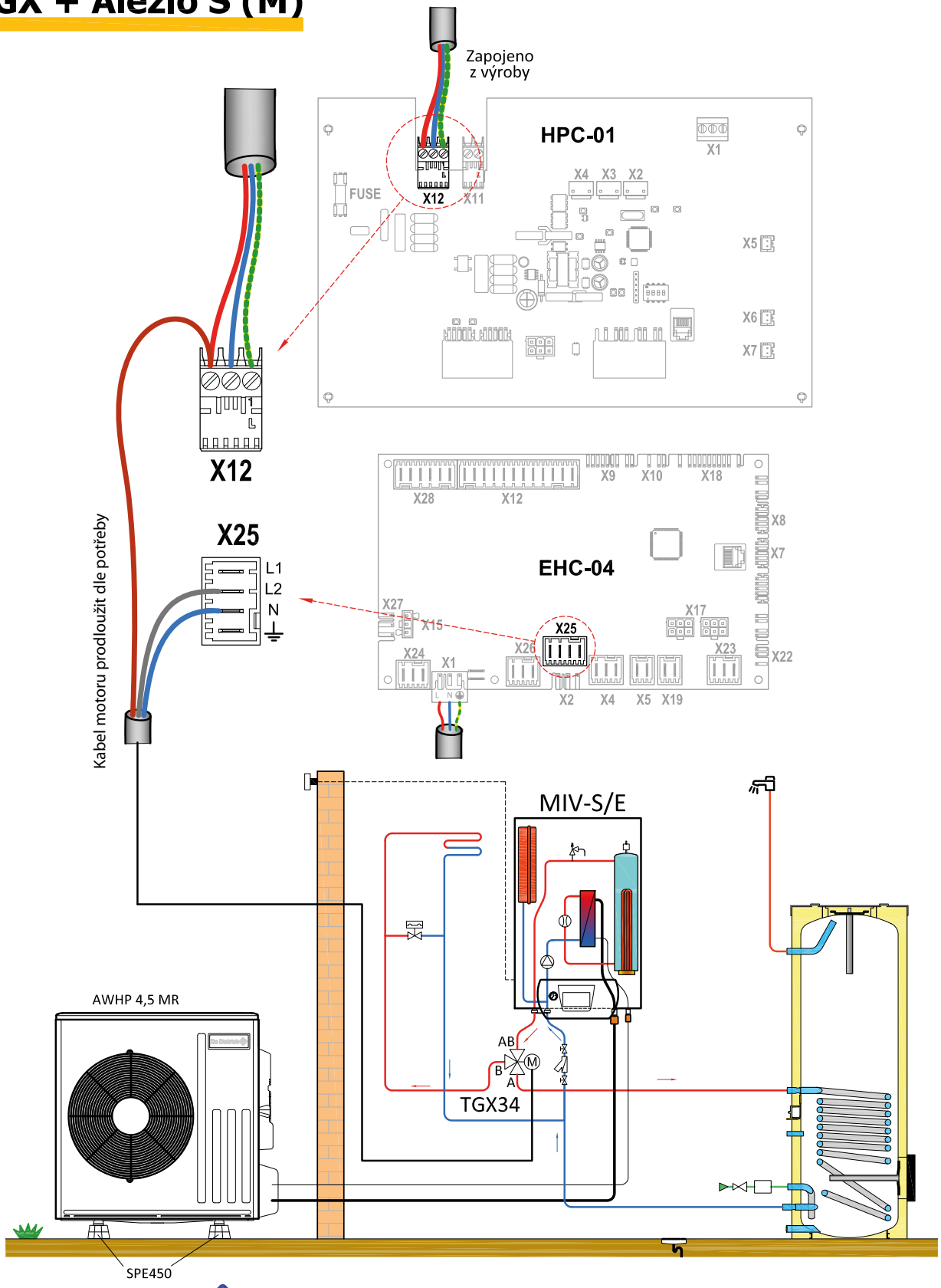

De Dietrich

Měřítko NENÍ

02 / 2020

TGX + HPI S

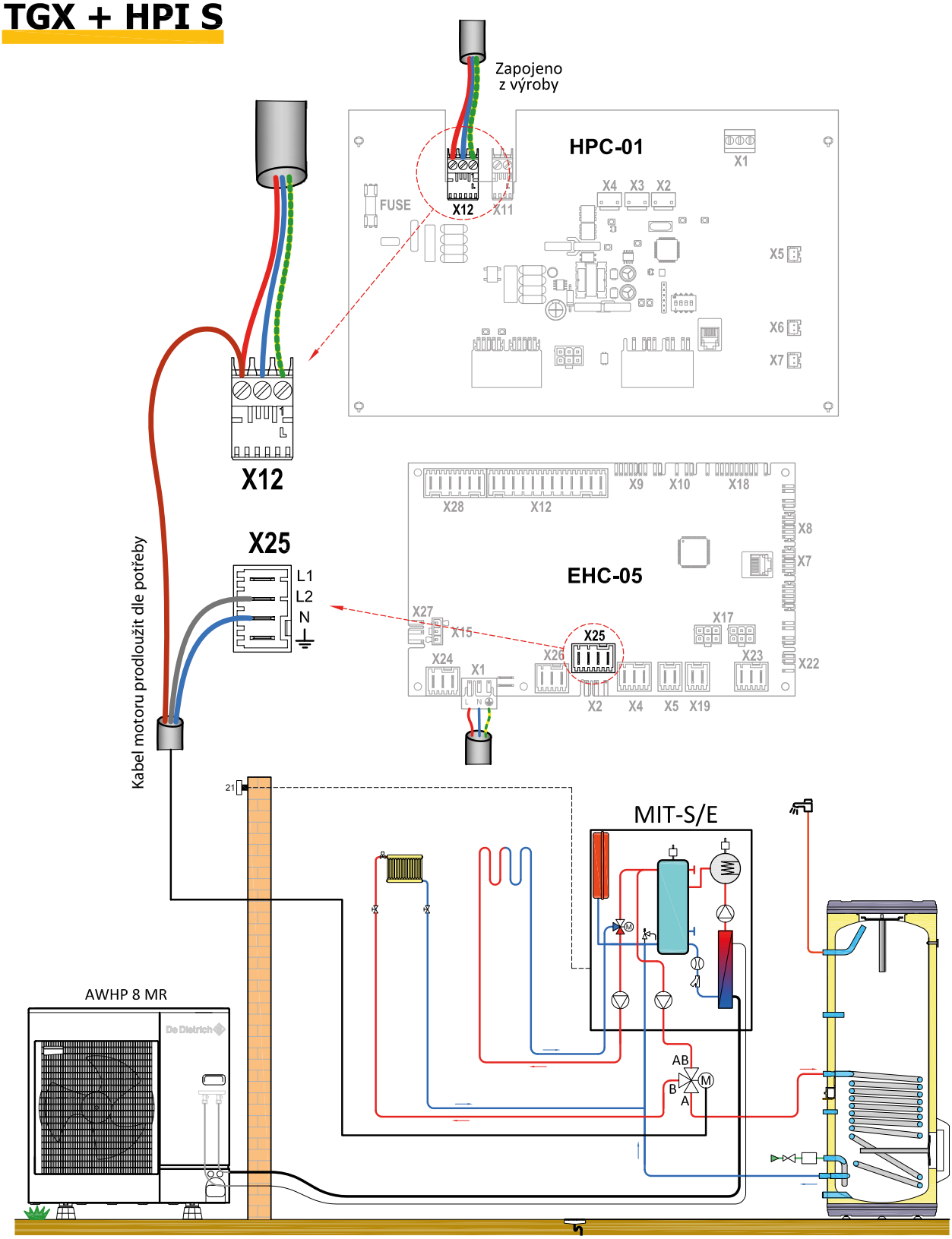

De Dietrich

Měřítko NENÍ

02 / 2020

PŘÍKLAD UMÍSTĚNÍ VENKOVNÍ JEDNOTKY NA ROVNÉ PLOŠE

1. ODTOK KONDENZÁTU DO ODPADU

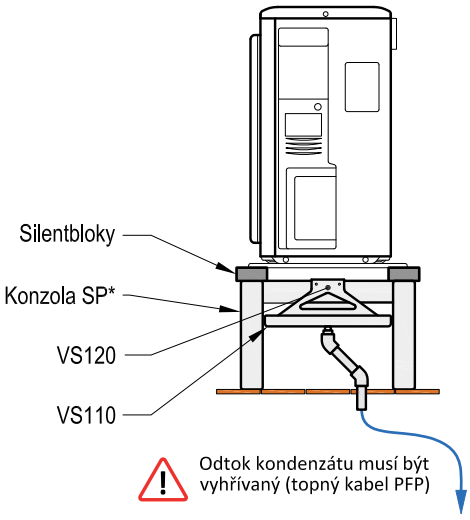

Odtok kondenzátu musí být vyhřívaný (topný kabel PFP)

Odpadní potrubí musí mít teplotní odolnost min 100°C

2. ODTOK KONDENZÁTU DO TRATIVODU

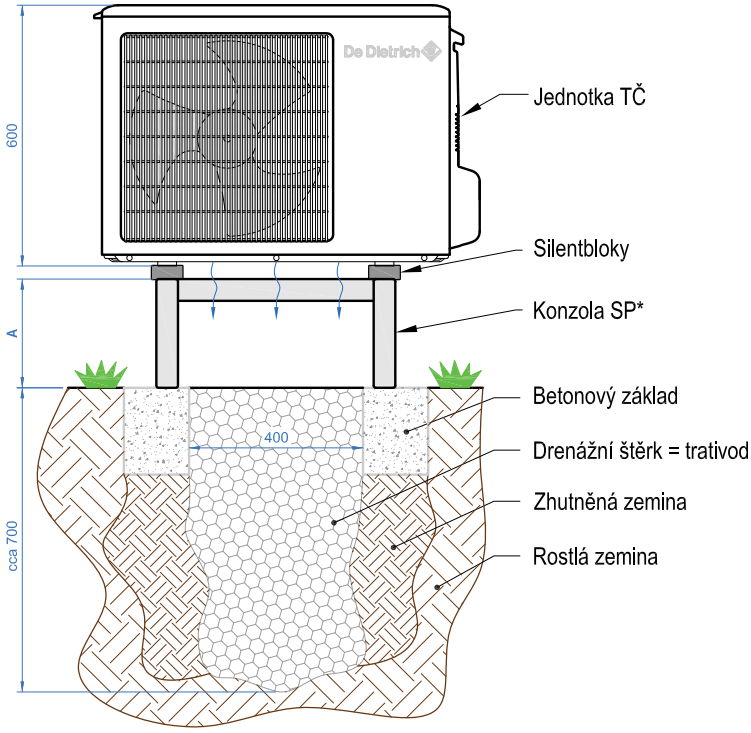

Typ konzoly*	A [mm]
SP700	250
SP740	400

Výšku konzoly volte tak, aby vrtule ventilátoru byla nad obvyklou výškou sněhové pokrývky!

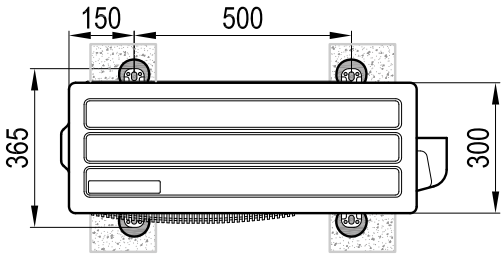

Měřítko 1:15

10 / 2014

PŘÍKLAD UMÍSTĚNÍ VENKOVNÍ JEDNOTKY NA ROVNÉ PLOŠE

1. ODTOK KONDENZÁTU DO ODPADU

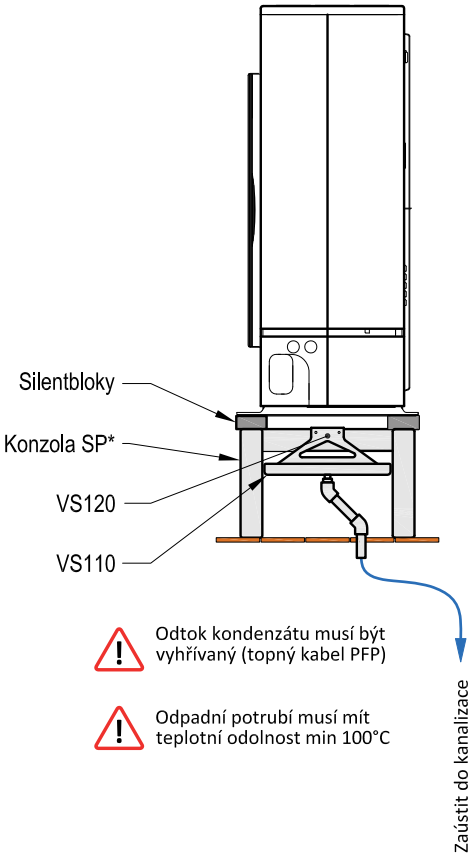

Odtok kondenzátu musí být vyhřívaný (topný kabel PFP)

Odpadní potrubí musí mít teplotní odolnost min 100°C

2. ODTOK KONDENZÁTU DO TRATIVODU

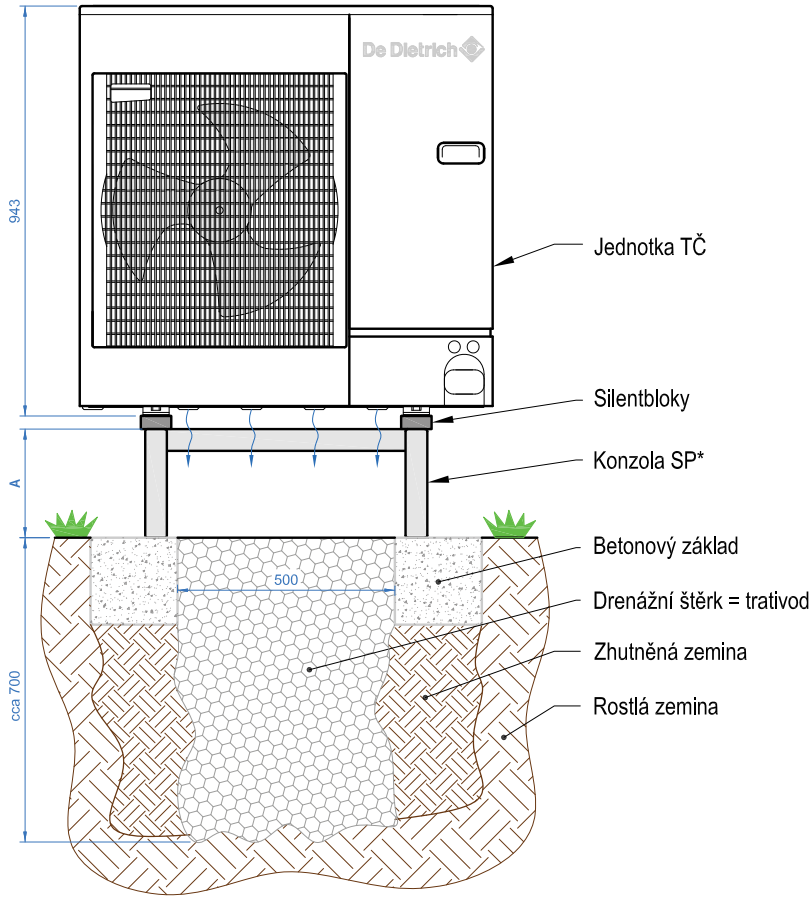

Typ konzoly*	A [mm]
SP700	250
SP740	400

Výšku konzoly volte tak, aby vrtule ventilátoru byla nad obvyklou výškou sněhové pokrývky

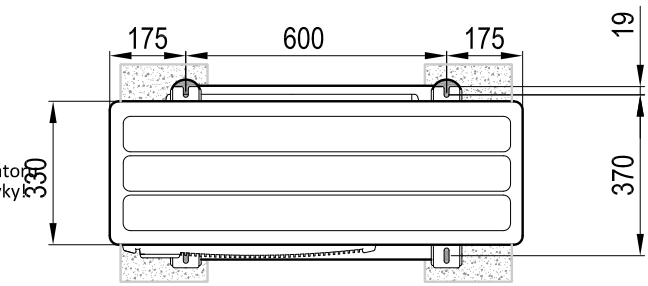

Měřítko 1:15

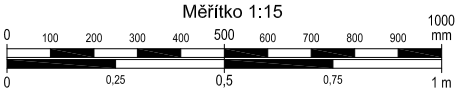

10 / 2014

PŘÍKLAD UMÍSTĚNÍ VENKOVNÍ JEDNOTKY NA ROVNÉ PLOŠE

1. ODTOK KONDENZÁTU DO ODPADU

2. ODTOK KONDENZÁTU DO TRATIVODU

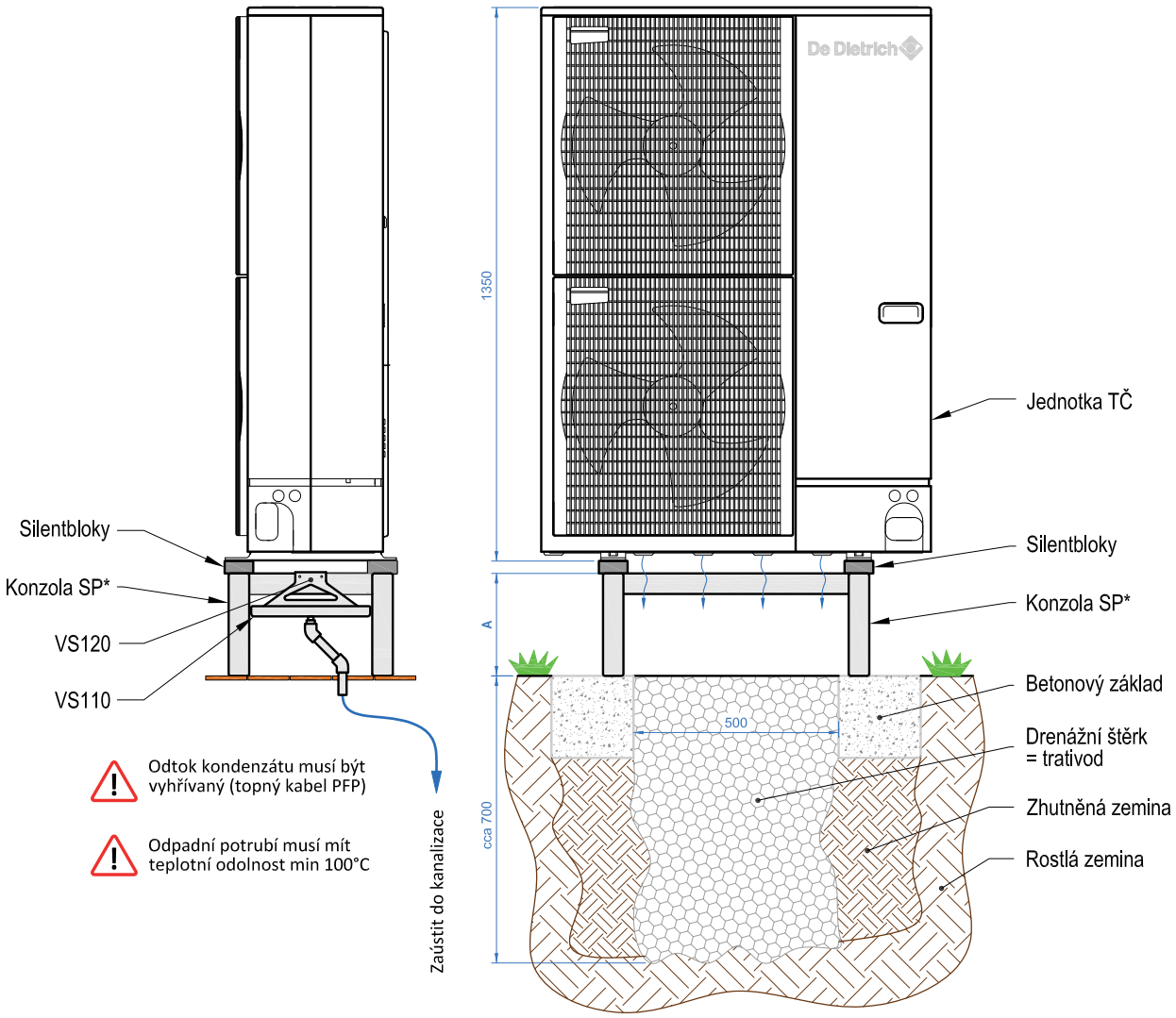

Typ konzoly*	A [mm]
SP700	250
SP740	400

Výšku konzoly volte tak, aby vrtule ventilátoru byla nad obvyklou výškou sněhové pokrývky!

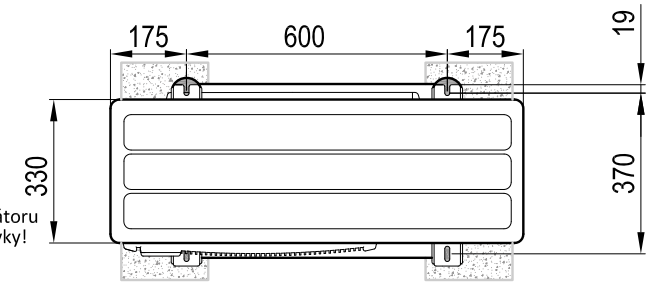

Měřítko 1:15

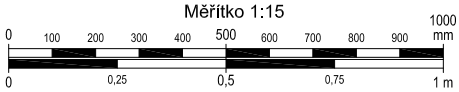

10 / 2014

PŘÍKLAD UMÍSTĚNÍ VENKOVNÍHO MODULU

Výšku kotvení volte tak, by vrtule ventilátoru byla nad obvyklou výškou sněhové pokrývky!

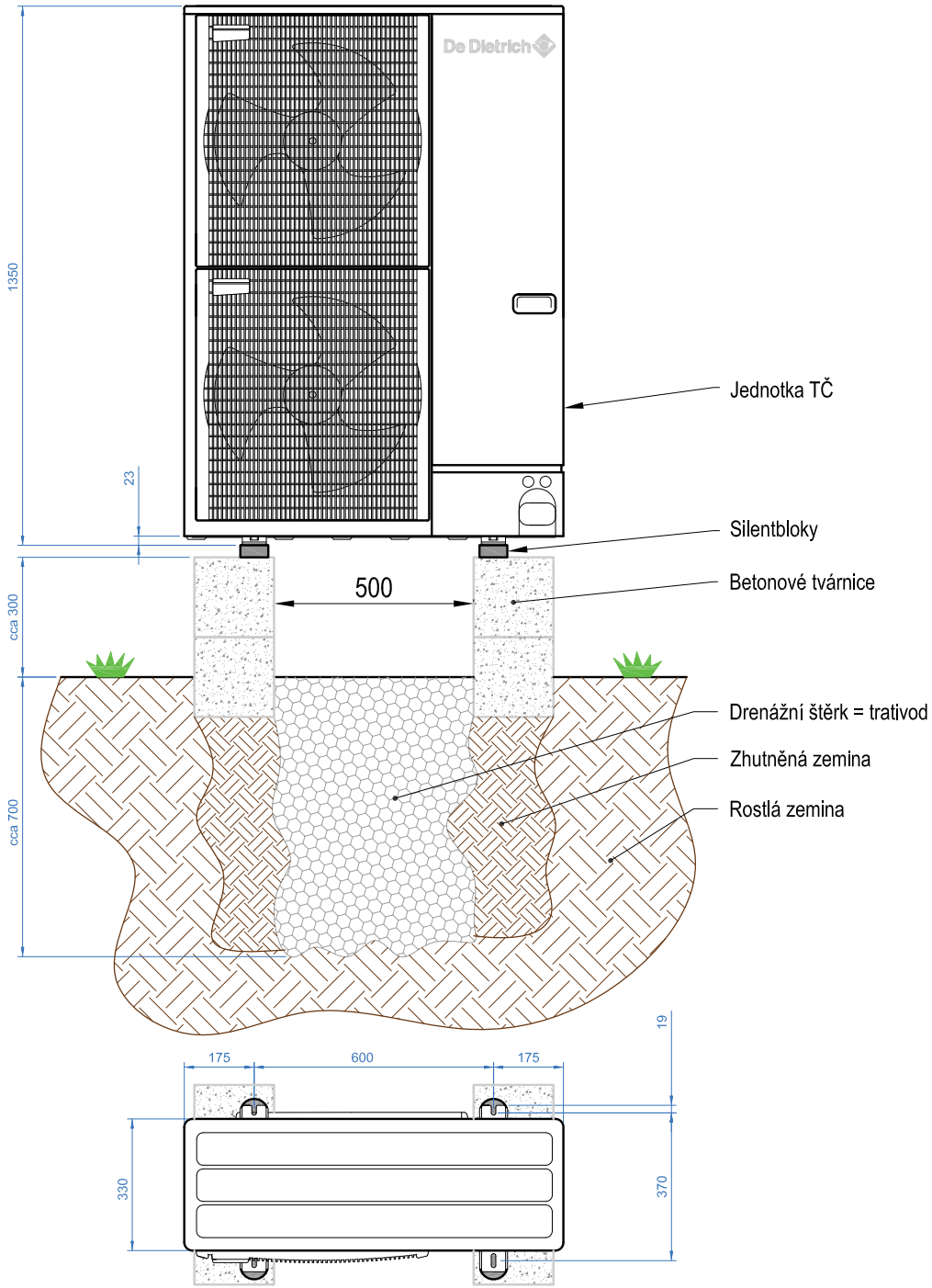

Měřítko 1:15

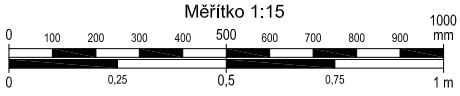

05 / 2013

PŘÍKLAD UMÍSTĚNÍ VENKOVNÍ JEDNOTKY NA STĚNĚ OBJEKTU

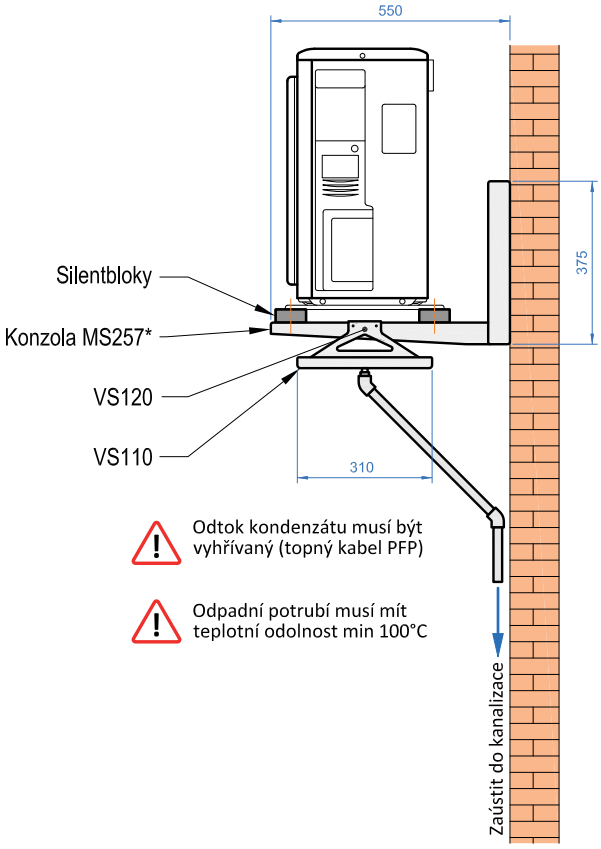

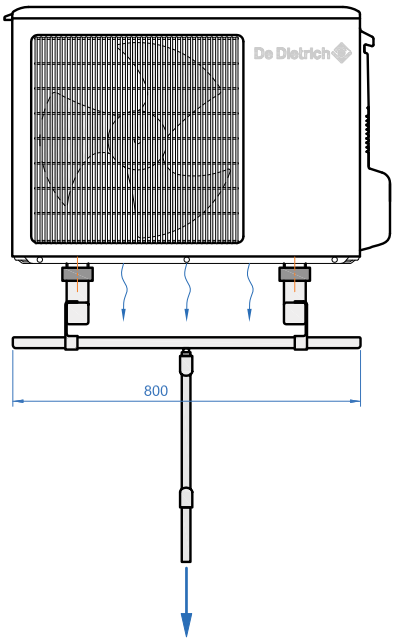

* Doporučený typ konzoly

Dále lze použít: MS 254, MS205/A, MS402, MR105, MC702

Měřítko 1:15

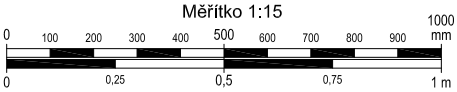

10 / 2014

PŘÍKLAD UMÍSTĚNÍ VENKOVNÍ JEDNOTKY NA STĚNĚ OBJEKTU

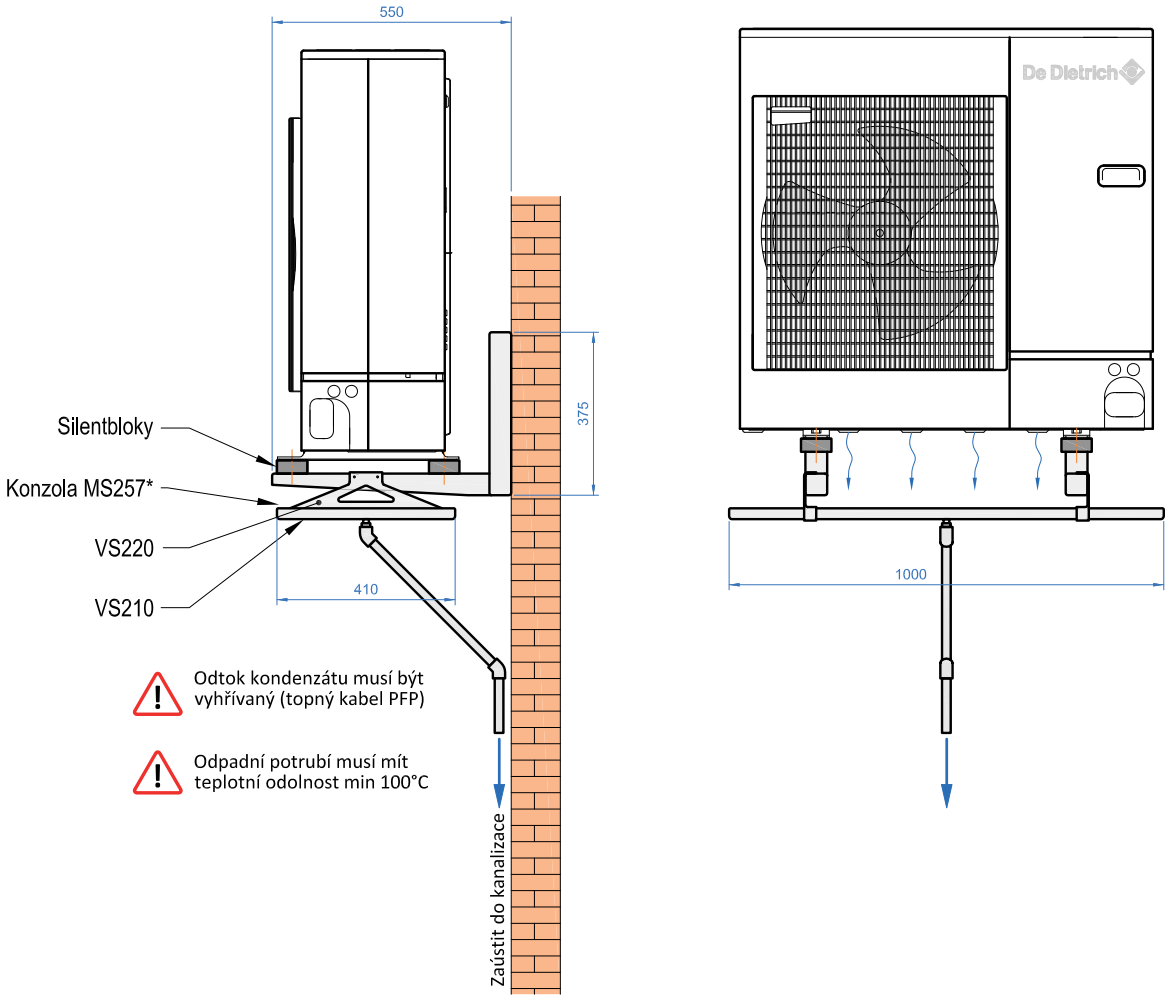

* Doporučený typ konzoly

Dále lze použít: MS205/A, MS402, MC702

Měřítko 1:15

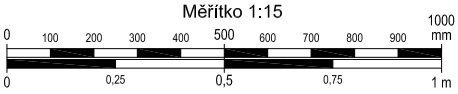

10 / 2014

PŘÍKLAD UMÍSTĚNÍ VENKOVNÍ JEDNOTKY NA STĚNĚ OBJEKTU

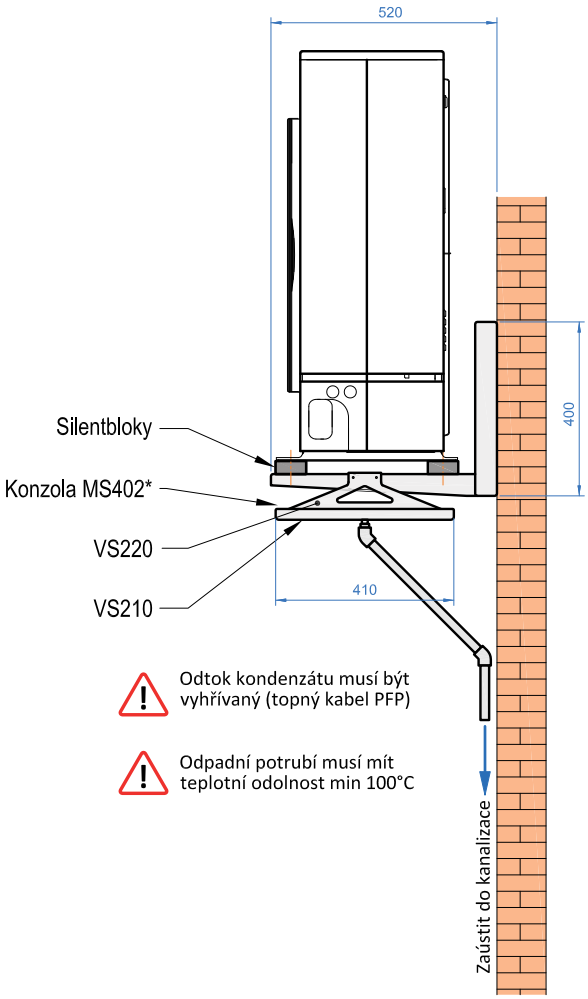

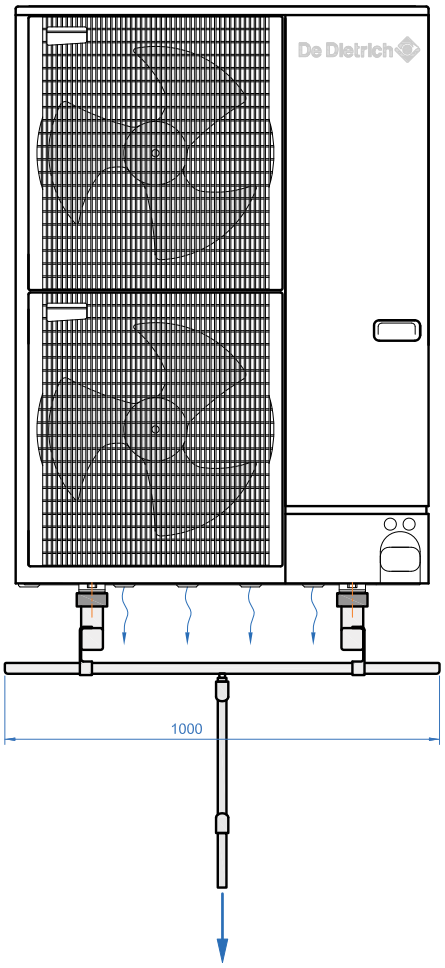

* Doporučený typ konzoly

Dále lze použít: MS205/A, MS402, MC702

Měřítko 1:15

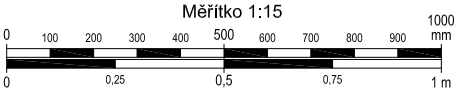

10 / 2014

PŘÍKLAD UMÍSTĚNÍ VENKOVNÍ JEDNOTKY NA ROVNÉ STŘEŠE

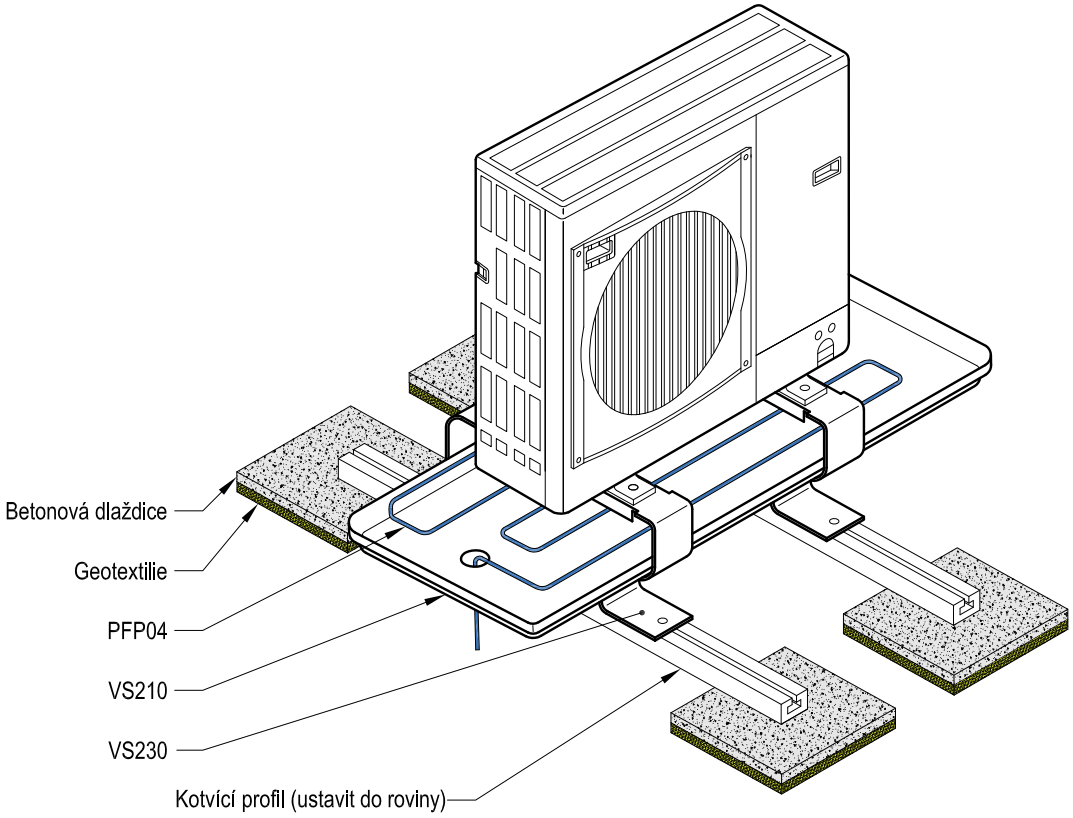

Odtok kondenzátu musí být vyhřívaný (topný kabel PFP)

Odpadní potrubí musí mít teplotní odolnost min 100°C

Měřítko 1:15

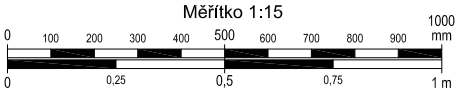

10 / 2014

PŘÍKLAD UMÍSTĚNÍ VENKOVNÍ JEDNOTKY NA ROVNÉ STŘEŠE

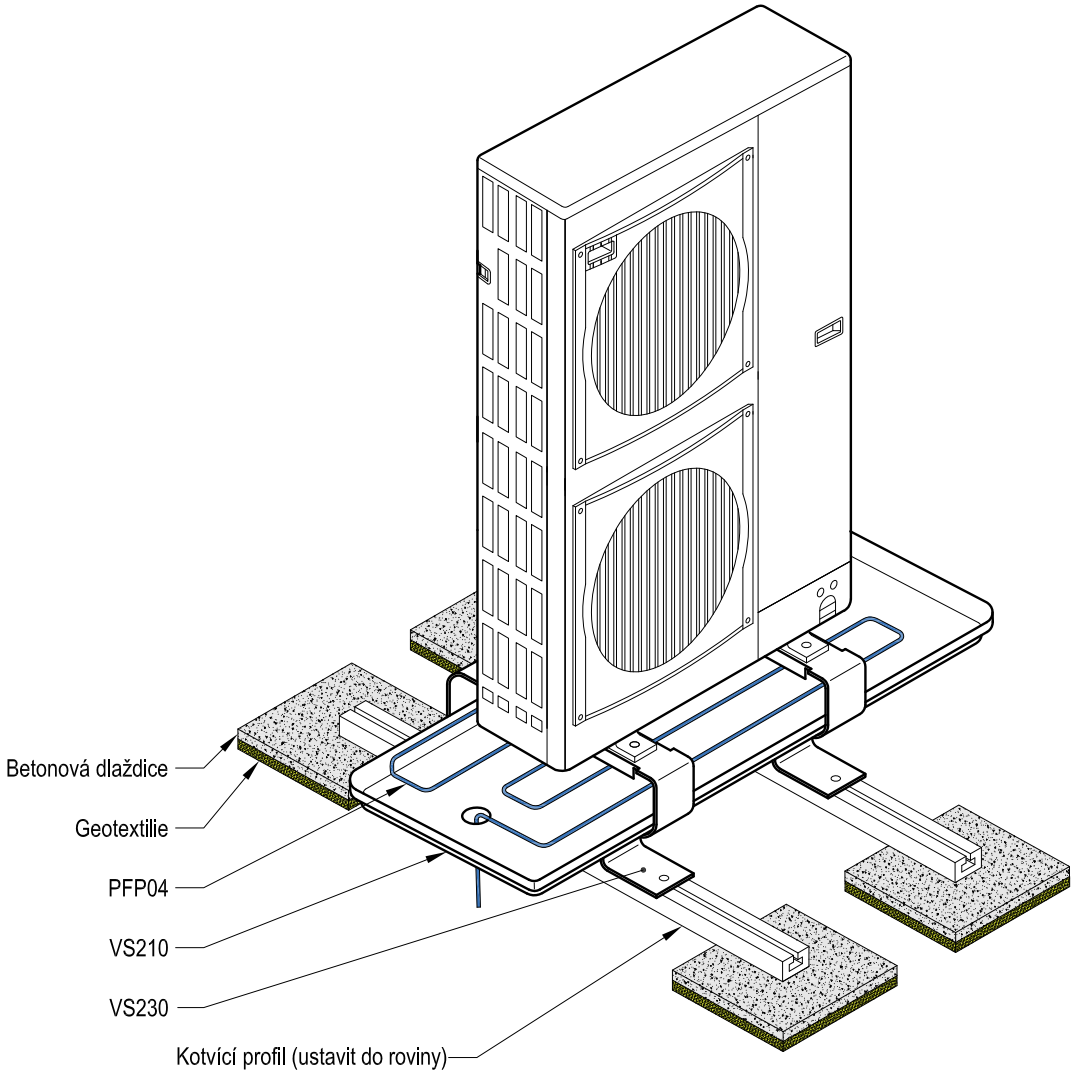

Odtok kondenzátu musí být vyhřívaný (topný kabel PFP)

Odpadní potrubí musí mít teplotní odolnost min 100°C

Měřítko 1:15

10 / 2014

SPLIT

Rozměry

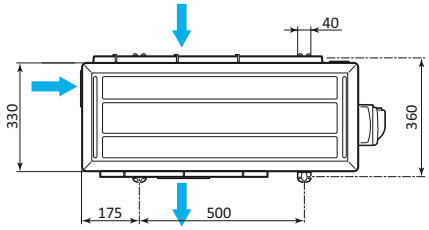

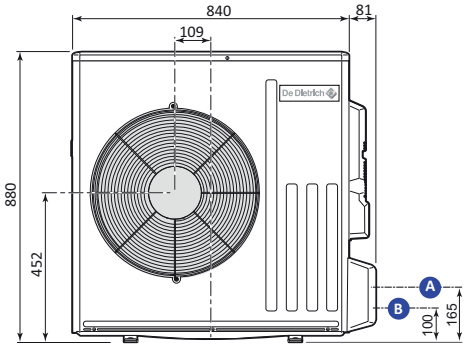

A Kapalné chladivo: vyhrdlení 1/4"
B Plynné chladivo: vyhrdlení 1/2"

Umístění

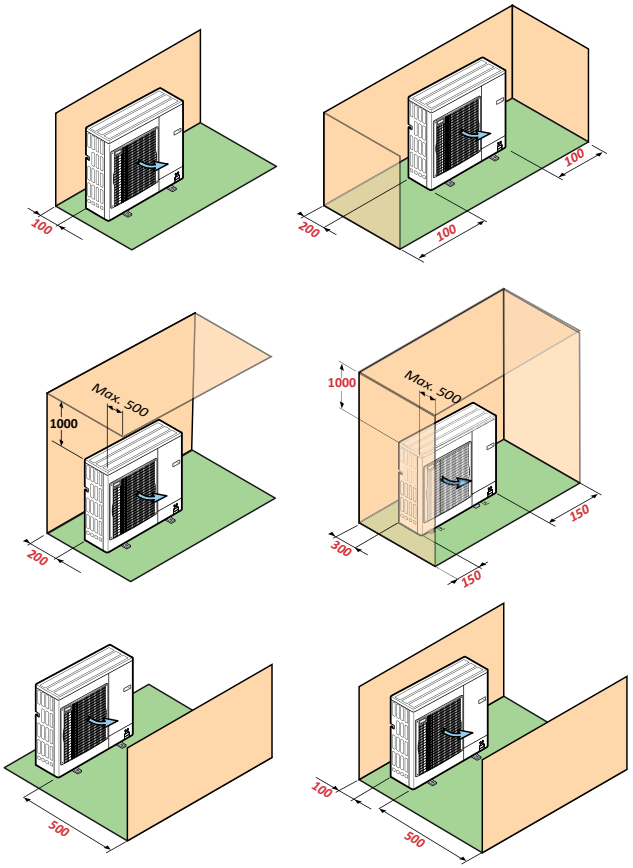

Maximální výstupní teplota

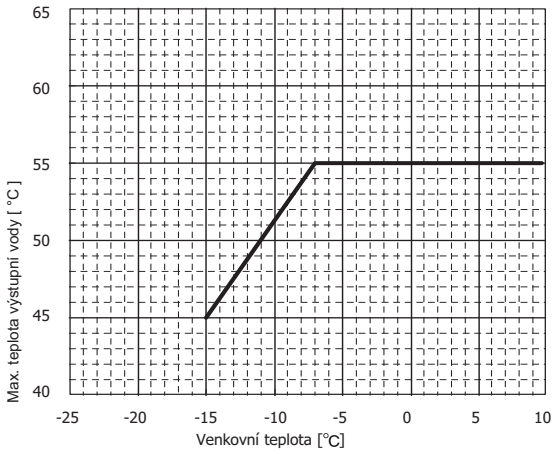

Připojovací průměry potrubí

Vnitřní modul:
(MIV)

Chladivo:

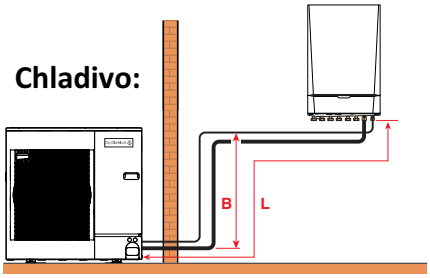

Kapalina: 1/4" Cu
Plyn: 1/2" Cu

L_{max} = 30m
B = 30m

Kapalina: vyhrdlení 1/4"
Plyn: vyhrdlení 1/2"

Topný okruh: min 22x1,5mm Cu

SPLIT

Nejlepší topný faktor - invertor

Teplota výstupní vody [°C]	35		45		55	
Venkovní teplota [°C]	Výkon	COP	Výkon	COP	Výkon	COP
-7	3.22	3.12	2.96	2.18	3.50	1.41
2	3.32	3.42	3.27	2.78	3.50	2.04
	3.25	3.54	3.08	2.54	2.91	1.87
7	4.10	5.10	4.50	3.70	4.50	2.70

Dle 14511-2013

Výkonová data

AWHP 4,5MR	Teplota výstupní vody [°C]	25		35		40		45		50		55		60	
	Venkovní teplota [°C]	Výkon	COP	Výkon	COP	Výkon	COP	Výkon	COP	Výkon	COP	Výkon	COP	Výkon	COP
Max	-20														
	-15	3,73	2,53	3,41	2,17	3,27	1,71	3,10	1,63						
	-10	4,38	2,98	4,03	2,27	3,86	2,00	3,69	1,77	3,52	1,57				
	-7	4,70	3,13	4,40	2,46	4,21	2,16	4,02	1,91	3,74	1,61	3,50	1,34		
	2	4,70	3,17	4,50	2,64	4,40	2,37	4,30	2,09	4,15	1,81	4,00	1,53		
	7	7,74	4,70	**7,00**	**3,99**	6,63	3,45	6,26	2,91	6,26	2,59	6,26	2,27		
	12	8,96	5,80	7,81	4,44	7,23	3,76	6,66	2,08	6,59	2,76	6,52	2,45		
	15	9,42	6,13	8,29	4,72	7,73	4,01	7,16	3,31	7,05	2,98	6,93	2,65		
	20	9,60	6,40	8,29	5,18	8,85	4,57	8,60	3,95	8,40	3,58	8,20	3,20		
Nominal	-20														
	-15	3,20	2,13	3,00	1,76	2,90	1,58	2,80	1,39						
	-10	3,58	2,68	3,50	2,22	3,46	1,98	3,43	1,75	3,39	1,50				
	-7	3,80	2,88	3,80	2,50	3,80	2,23	3,80	1,95	3,65	1,65	3,50	1,34		
	2	3,50	3,52	3,50	3,04	3,50	2,80	3,50	2,55	3,50	2,23	3,50	1,91		
	7	4,50	6,42	**4,50**	**5,06**	4,50	4,38	4,50	3,70	4,50	3,20	4,50	2,70		
	12	5,08	7,45	5,08	5,84	5,08	5,03	5,08	4,22	5,08	3,60	5,08	2,99		
	15	5,42	8,07	5,42	6,30	5,42	5,42	5,42	4,54	5,42	3,85	5,42	3,16		
	20	6,00	8,19	6,00	7,08	6,00	6,07	6,00	5,06	6,00	4,25	6,00	3,45		
Střed	-20														
	-15	2,56	2,64	2,40	1,86	2,32	1,57	2,24	1,07						
	-10	2,86	2,91	2,80	2,26	2,77	2,08	2,74	1,66	2,71	1,22				
	-7	3,04	3,08	3,04	2,50	3,04	2,17	3,04	1,86	2,92	1,64	2,80	1,27		
	2	2,80	3,48	2,80	2,93	2,80	2,64	2,80	2,35	2,80	2,02	2,80	1,67		
	7	3,60	6,16	3,60	4,81	3,60	4,13	3,60	3,46	3,60	2,90	3,60	2,35		
	12	4,06	7,67	4,06	5,88	4,06	4,98	4,06	4,09	4,06	3,41	4,06	2,74		
	15	4,34	8,15	4,34	6,52	4,34	5,49	4,34	4,47	4,34	3,72	4,34	2,98		
	20	4,80	8,57	4,80	7,59	4,80	6,34	4,80	5,10	4,80	4,23	4,80	3,37		
Min	-20														
	-15	2,10	1,91	1,80	1,46	1,65	1,23	1,50	0,99						
	-10	2,53	2,42	2,26	1,91	2,12	1,64	1,98	1,38	1,84	1,10				
	-7	3,10	3,02	2,80	2,40	2,65	2,08	2,50	1,68	2,09	1,42	1,69	1,07		
	2	3,05	3,39	2,70	2,89	2,53	2,47	2,35	1,95	2,23	1,65	2,10	1,24		
	7	3,20	5,49	3,00	4,28	2,90	3,68	2,80	2,92	2,48	2,37	2,15	1,67		
	12	2,60	7,17	2,23	4,96	2,22	3,80	2,20	3,32	2,10	2,96	2,00	2,42		
	15	2,62	7,52	2,52	5,25	2,47	4,57	2,43	3,59	2,27	3,28	2,11	2,57		
	20	3,20	8,68	3,00	6,97	2,90	5,86	2,80	4,34	2,55	3,82	2,30	2,82		

Provozní rozsah

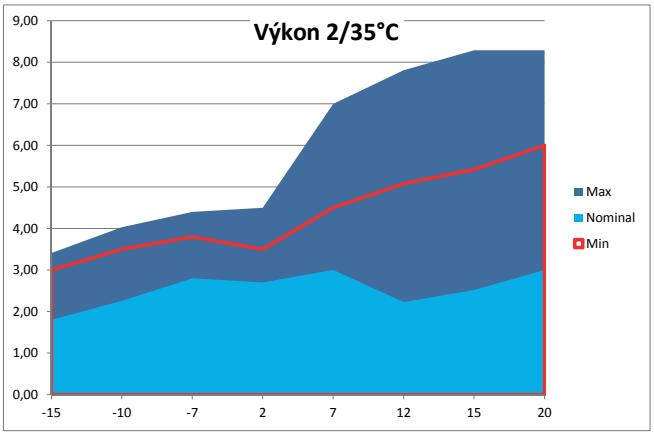

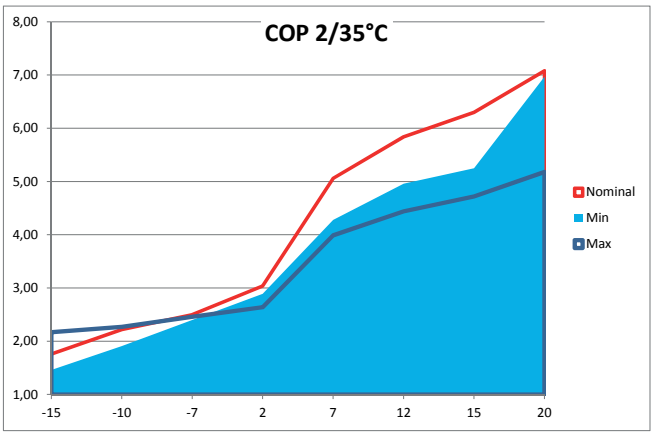

SPLIT

Rozměry

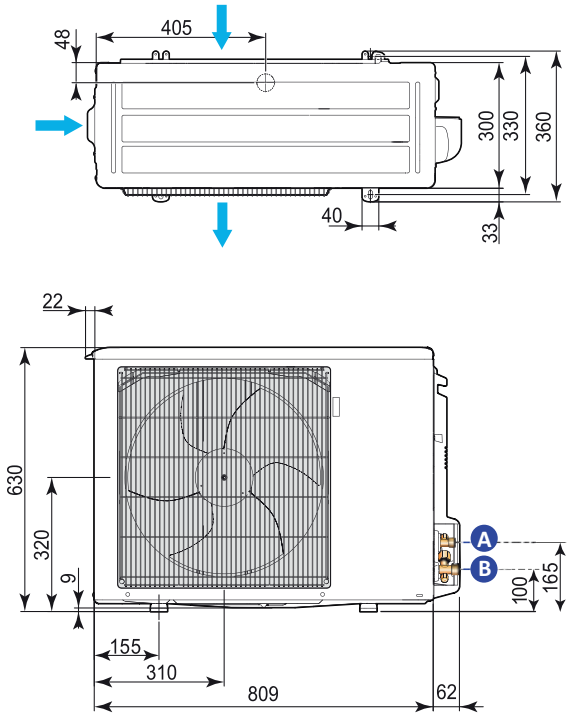

A Kapalné chladivo: vyhrdlení 1/4"
B Plynné chladivo: vyhrdlení 1/2"

Umístění

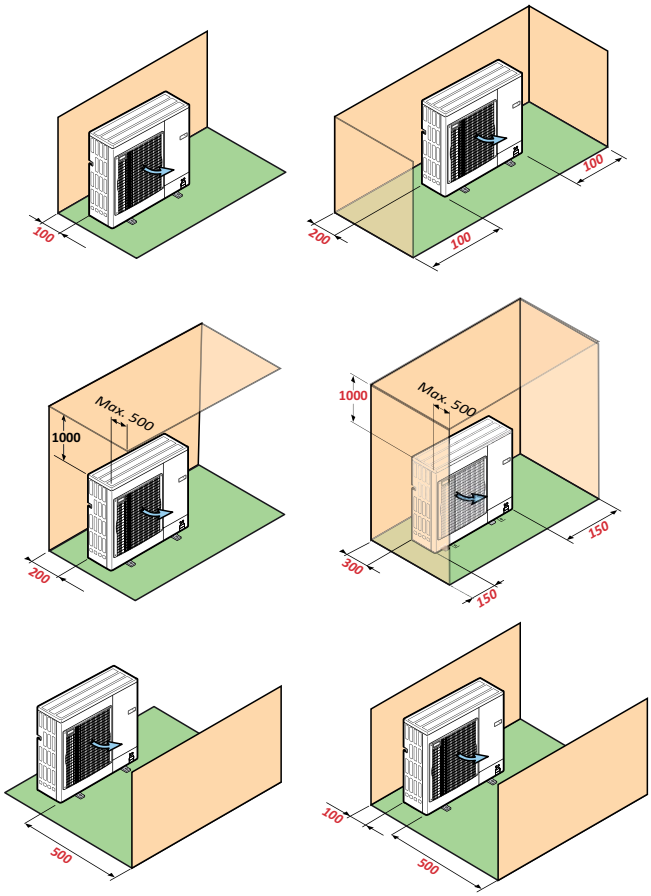

Maximální výstupní teplota

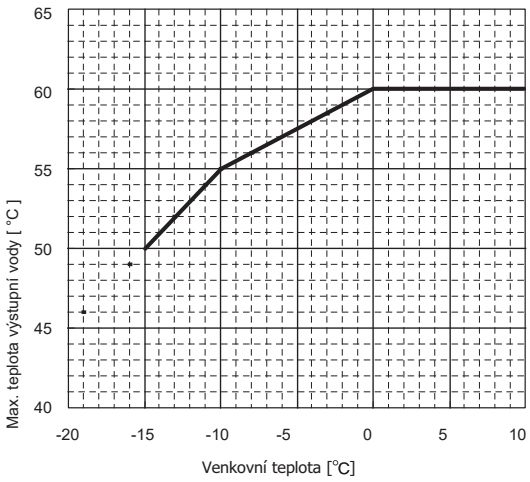

Připojovací průměry potrubí

Vnitřní modul:
(MIV,MIT)

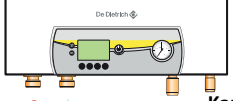

Kapalina: vyhrdlení 1/4"
Plyn: vyhrdlení 1/2"

Topný okruh: min 22x1,5mm Cu

Chladivo:

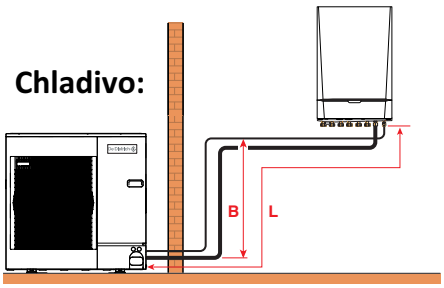

Kapalina: 1/4" Cu
Plyn: 1/2" Cu

L_{max} = 40m
B = 30m

SPLIT

Nejlepší topný faktor - invertor

Teplota výstupní vody [°C]	35		45		55	
Venkovní teplota [°C]	Výkon	COP	Výkon	COP	Výkon	COP
-7	2,56	3,02	2,45	2,44	2,34	1,86
2	3,03	3,46	3,95	2,81	2,87	2,16
	3,81	3,84	3,56	3,09	3,31	2,34
7	3,91	4,72	3,70	3,68	3,49	2,64

Dle 14511-2013

Výkonová data

AWHP 6MR	Teplota výstupní vody [°C]	25		35		40		45		50		55		60	
	Venkovní teplota [°C]	Výkon	COP	Výkon	COP	Výkon	COP	Výkon	COP	Výkon	COP	Výkon	COP	Výkon	COP
Max	-20														
	-15			3,80	2,04	3,42	1,76	3,04	1,48	2,66	1,20				
	-10	5,60	2,97	4,86	2,42	4,49	2,14	4,13	1,87	4,00	1,69	3,87	1,51		
	-7	6,22	3,20	5,50	2,65	5,14	2,38	4,78	2,10	4,63	1,90	4,48	1,70		
	2	5,70	3,25	5,67	2,83	5,65	2,62	5,63	2,41	5,61	2,19	5,59	1,98	5,58	1,77
	7	7,95	4,72	**7,60**	**3,87**	7,43	3,45	7,25	3,02	7,08	2,60	6,90	2,17	6,73	1,75
	12	8,79	5,53	8,58	4,48	8,48	3,95	8,38	3,42	8,17	2,94	7,97	2,46	7,77	1,98
	15	9,29	6,02	9,17	4,84	9,11	4,25	9,05	3,66	8,83	3,14	8,61	2,63	8,39	2,11
	20	10,13	6,83	10,15	5,45	10,16	4,75	10,18	4,06	9,93	3,49	9,68	2,92	9,44	2,35
Nominal	-20														
	-15			3,80	2,04	3,42	1,76	3,04	1,48	2,66	1,20				
	-10	5,60	2,97	4,86	2,42	4,49	2,14	4,13	1,87	4,00	1,69	3,87	1,51		
	-7	6,22	3,20	5,50	2,65	5,14	2,38	4,78	2,10	4,63	1,90	4,48	1,70		
	2	5,00	3,47	5,00	2,97	5,00	2,72	5,00	2,47	5,00	2,22	5,00	1,97	5,00	1,72
	7	5,50	5,52	**5,50**	**4,42**	5,50	3,87	5,50	3,32	5,50	2,77	5,50	2,22	5,50	1,67
	12	6,41	6,46	6,41	5,18	6,41	4,53	6,41	3,89	6,41	3,24	6,41	2,60	6,41	1,96
	15	6,96	7,03	6,96	5,63	6,96	4,93	6,96	4,23	6,96	3,53	6,96	2,83	6,96	2,13
	20	7,87	7,98	7,87	6,39	7,87	5,59	7,87	4,80	7,87	4,00	7,87	3,21	7,87	2,41
Střed	-20														
	-15			3,04	2,23	2,73	1,94	2,43	1,65	2,12	1,36				
	-10	4,48	3,21	3,89	2,65	3,59	2,37	3,30	2,09	3,30	1,84	3,30	1,60		
	-7	4,98	3,45	4,40	2,90	4,11	2,63	3,82	2,35	3,82	2,08	3,82	1,80		
	2	4,00	3,83	4,00	3,25	4,00	2,96	4,00	2,67	4,00	2,37	4,00	2,08	4,00	1,79
	7	4,40	5,75	4,40	4,63	4,40	4,07	4,40	3,51	4,40	2,95	4,40	2,39	4,40	1,83
	12	5,13	6,73	5,13	5,42	5,13	4,77	5,13	4,11	5,13	3,45	5,13	2,80	5,13	2,14
	15	5,57	7,32	5,57	5,90	5,57	5,18	5,57	4,47	5,57	3,76	5,57	3,04	5,57	2,33
	20	6,30	8,31	6,30	6,69	6,30	5,88	6,30	5,07	6,30	4,26	6,30	3,45	6,30	2,64
Min	-20														
	-15			1,40	1,63	1,26	1,42	1,12	1,21	0,98	1,00				
	-10	2,30	3,02	2,13	2,50	2,04	2,24	2,04	1,98	1,91	1,74	1,86	1,51		
	-7	2,67	3,60	2,56	3,02	2,51	2,73	2,51	2,44	2,40	2,15	2,34	1,86		
	2	2,30	4,63	2,20	3,84	2,15	3,45	2,15	3,05	2,05	2,66	2,00	2,26		
	7	2,50	2,63	2,36	4,55	2,29	4,01	2,29	3,47	2,15	2,90	2,08	2,39		
	12	2,91	6,59	2,75	5,33	2,67	4,70	2,67	4,06	2,51	3,43	2,43	2,80		
	15	3,16	7,17	2,99	5,80	2,90	5,11	2,92	4,42	2,72	3,73	2,63	3,04		
	20	2,58	8,13	3,38	6,57	3,28	5,79	3,28	5,01	3,08	4,23	2,98	3,45		

Provozní rozsah

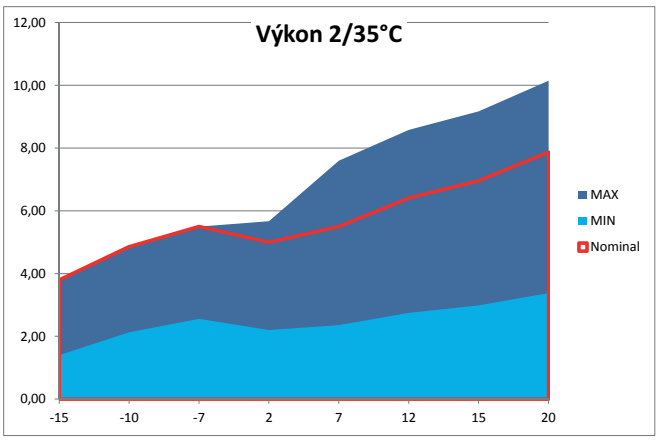

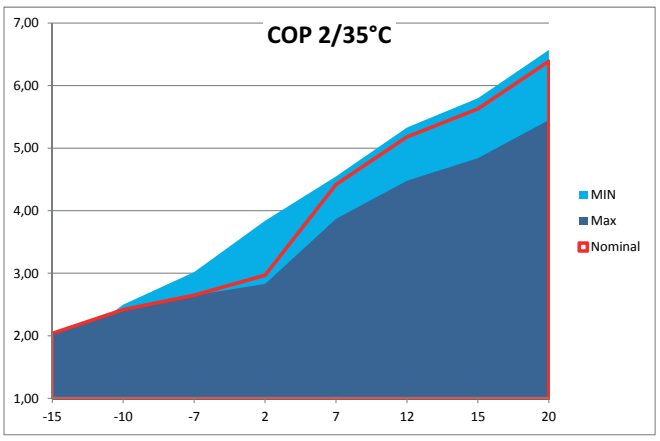

AWHP S - 8 MR PUHZ-SW75VKA

TECHNICKÁ DATA TČ

SPLIT

Rozměry

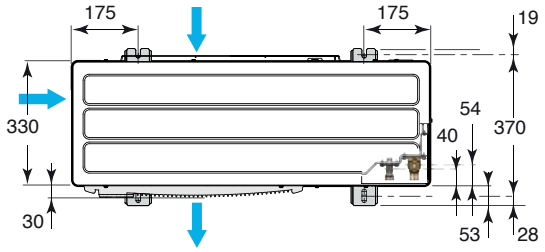

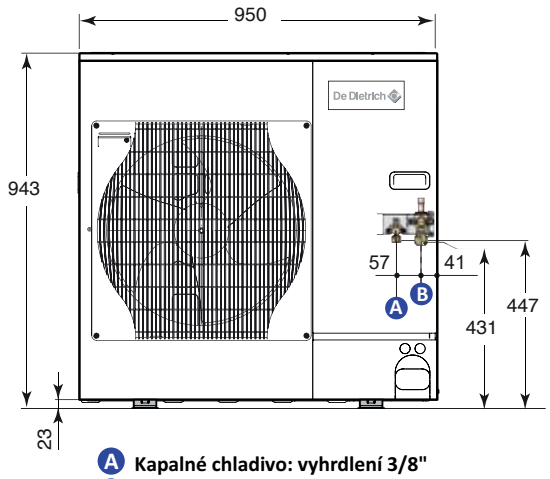

A Kapalné chladivo: vyhrdlení 3/8"
B Plynné chladivo: vyhrdlení 5/8"

Umístění

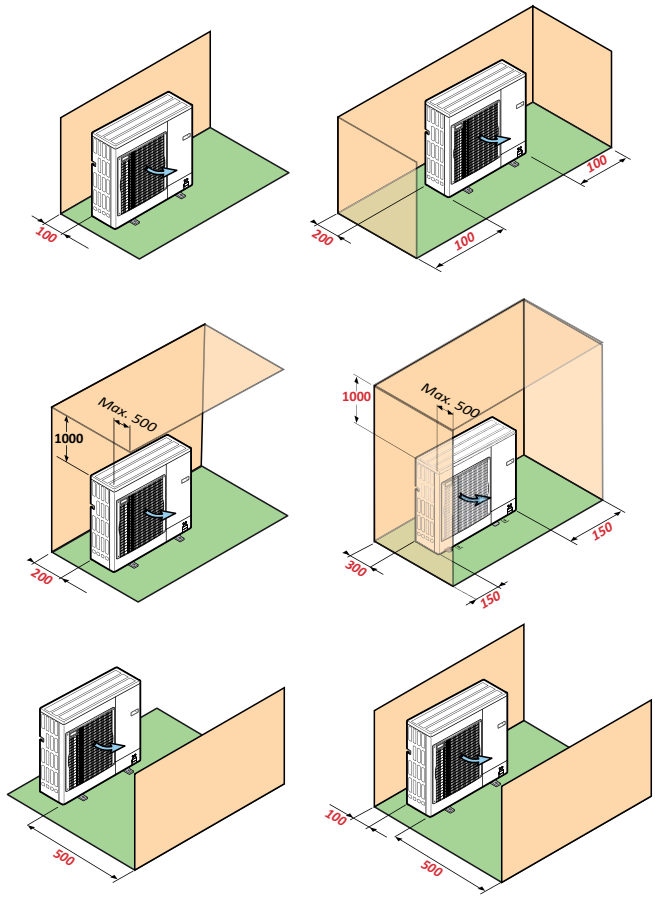

Maximální výstupní teplota

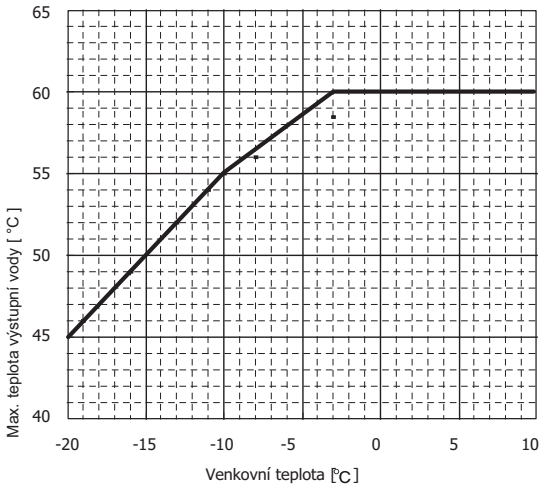

Připojovací průměry potrubí

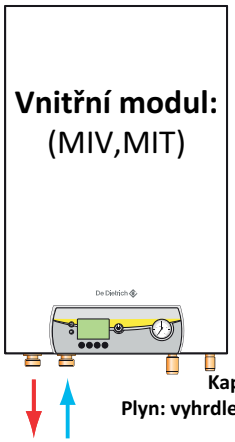

Vnitřní modul:
(MIV,MIT)

Chladivo:

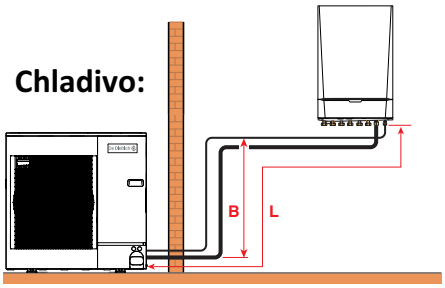

Kapalina: 3/8" Cu
Plyn: 5/8" Cu

L_{max} = 40m
B = 30m

Kapalina: vyhrdlení 3/8"
Plyn: vyhrdlení 5/8"

Topný okruh: min 28x1,5mm Cu

SPLIT

Nejlepší topný faktor - invertor

Teplota výstupní vody [°C]	35		45		55	
Venkovní teplota [°C]	Výkon	COP	Výkon	COP	Výkon	COP
-7	6,16	2,95	5,92	2,26	5,33	1,80
2	5,11	3,60	4,73	3,05	4,18	2,28
	4,57	3,71	4,23	3,12	3,75	2,35
7	5,64	4,72	5,94	3,65	6,14	2,87

Dle 14511-2013

Výkonová data

AWHP 8MR	Teplota výstupní vody [°C]	25		35		40		45		50		55		60	
	Venkovní teplota [°C]	Výkon	COP	Výkon	COP	Výkon	COP	Výkon	COP	Výkon	COP	Výkon	COP	Výkon	COP
Max	-20			4,52	2,03	4,55	1,86	4,23	1,64						
	-15			5,40	2,32	5,33	2,09	5,25	1,87	3,97	1,28				
	-10	8,05	2,72	7,69	2,35	7,51	2,11	7,33	1,88	6,82	1,72	6,29	1,56		
	-7	8,93	3,28	8,42	2,77	8,21	2,45	7,99	2,13	7,43	1,94	7,00	1,74		
	2	8,39	3,60	8,26	3,07	8,14	2,78	7,96	2,51	7,80	2,26	7,57	1,99	7,29	1,70
	7	10,73	4,53	**10,22**	**3,93**	9,97	3,54	9,71	3,14	9,49	2,88	9,26	2,59	9,03	2,26
	12	12,72	5,20	12,02	4,62	11,67	4,11	11,32	3,59	11,01	3,26	10,69	2,90	10,38	2,38
	15	13,86	5,51	12,95	4,96	12,50	4,38	12,04	3,80	11,68	3,43	11,31	3,02	10,95	2,50
	20	14,35	5,76	13,45	5,17	13,00	4,56	12,55	3,95	12,20	3,56	11,85	3,15	11,50	2,56
Nominal	-20			4,52	2,03	4,55	1,86	4,23	1,64						
	-15			5,40	2,32	5,33	2,09	5,25	1,87	3,97	1,28				
	-10	7,00	2,91	7,00	2,47	7,00	2,20	7,00	1,92	6,82	1,72	6,29	1,56		
	-7	7,00	3,51	7,00	2,90	7,00	2,55	7,00	2,20	7,00	1,96	7,00	1,74		
	2	7,50	3,97	7,50	3,40	7,50	3,11	7,50	2,83	7,50	2,37	7,50	1,91	6,57	1,65
	7	8,00	5,24	**8,00**	**4,40**	8,00	3,90	8,00	3,40	8,00	3,10	8,00	2,77	8,00	2,33
	12	9,00	6,16	9,00	5,26	9,00	4,54	9,00	3,83	9,00	3,42	9,00	2,97	9,00	2,50
	15	9,65	6,63	9,65	5,70	9,65	4,87	9,65	4,04	9,65	3,59	9,65	3,11	9,65	2,58
	20	10,15	7,03	10,15	6,03	10,15	5,14	10,15	4,25	10,15	3,76	10,15	3,25	10,15	2,68
Střed	-20			3,62	1,68	3,64	1,54	3,38	1,39						
	-15			4,32	2,09	4,26	2,88	4,20	1,67	3,18	1,57				
	-10	5,60	3,10	5,60	2,60	5,60	2,30	5,60	1,99	5,45	1,80	5,03	1,58		
	-7	5,60	3,54	5,60	2,94	5,60	2,59	5,60	2,24	5,60	2,01	5,60	1,77		
	2	6,00	4,23	6,00	3,55	6,00	3,21	6,00	2,87	6,00	2,54	5,71	2,18	5,26	1,71
	7	6,40	5,59	6,40	4,66	6,40	4,14	6,40	3,62	6,40	3,24	6,40	2,85	6,40	2,41
	12	7,49	6,47	7,20	5,73	7,20	4,89	7,20	4,05	7,20	3,59	7,20	3,09	7,20	2,56
	15	7,87	7,14	7,72	6,16	7,72	5,23	7,72	4,31	7,72	3,79	7,72	3,25	7,72	2,66
	20	8,55	8,01	8,12	6,72	8,12	5,66	8,12	4,59	8,12	4,04	8,12	3,45	8,12	2,81
Min	-20			3,62	2,68	4,85	1,54	4,83	1,39						
	-15			4,32	2,09	4,26	2,88	4,20	1,67	3,18	1,57				
	-10			5,60	2,60	5,60	2,30	5,60	1,99	5,45	1,80	5,03	1,58		
	-7	5,03	3,44	4,61	2,86	4,40	2,52	4,19	2,18	4,00	1,96	3,80	1,73		
	2	4,88	4,45	3,96	3,66	3,77	3,30	3,58	2,95	3,41	2,61	3,24	2,25		
	7	6,02	5,55	3,81	4,52	3,58	3,98	3,34	3,44	3,13	3,02	3,92	2,56		
	12	7,49	6,47	2,83	5,44	2,58	4,49	2,33	3,53	2,13	3,02	1,93	2,46		
	15	7,89	7,14	3,09	6,06	2,82	4,98	2,54	3,91	2,33	3,33	2,11	2,69		
	20	8,55	8,01	6,58	7,08	6,17	5,95	5,75	4,83	5,43	4,22	5,10	3,57		

Provozní rozsah

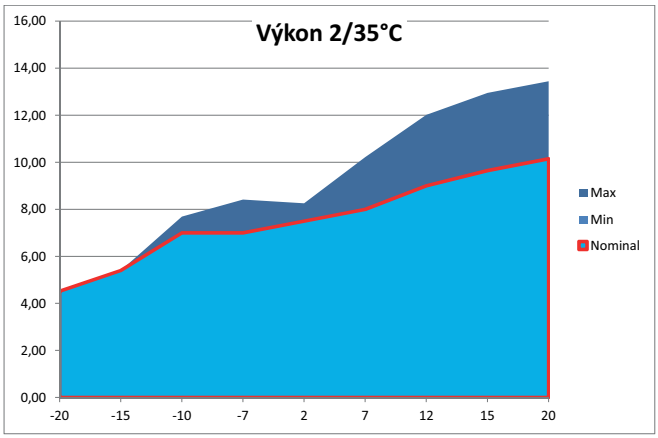

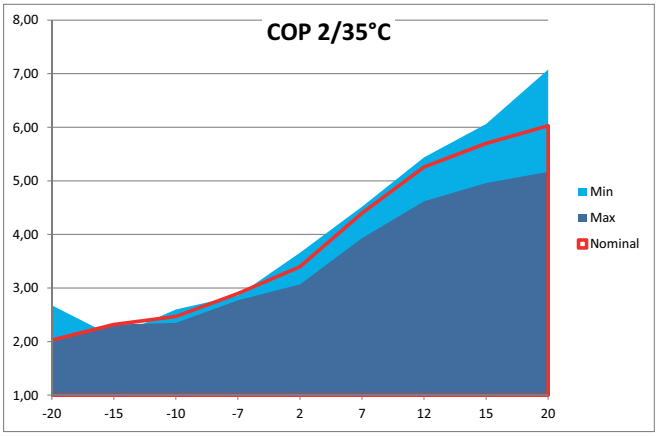

AWHP S - 11 TR PUHZ-SW100YHA

TECHNICKÁ DATA TČ

SPLIT

Rozměry

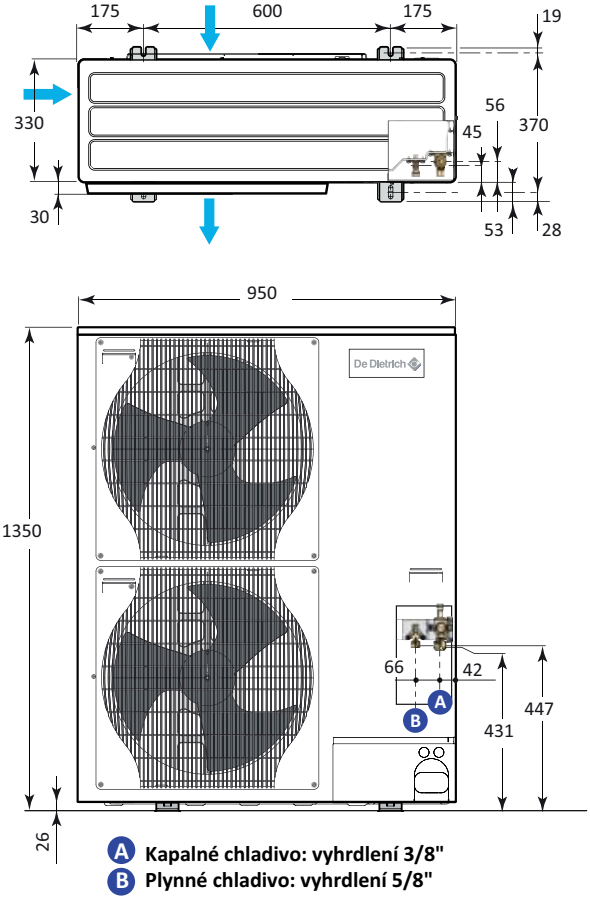

A Kapalné chladivo: vyhrdlení 3/8"
B Plynné chladivo: vyhrdlení 5/8"

Umístění

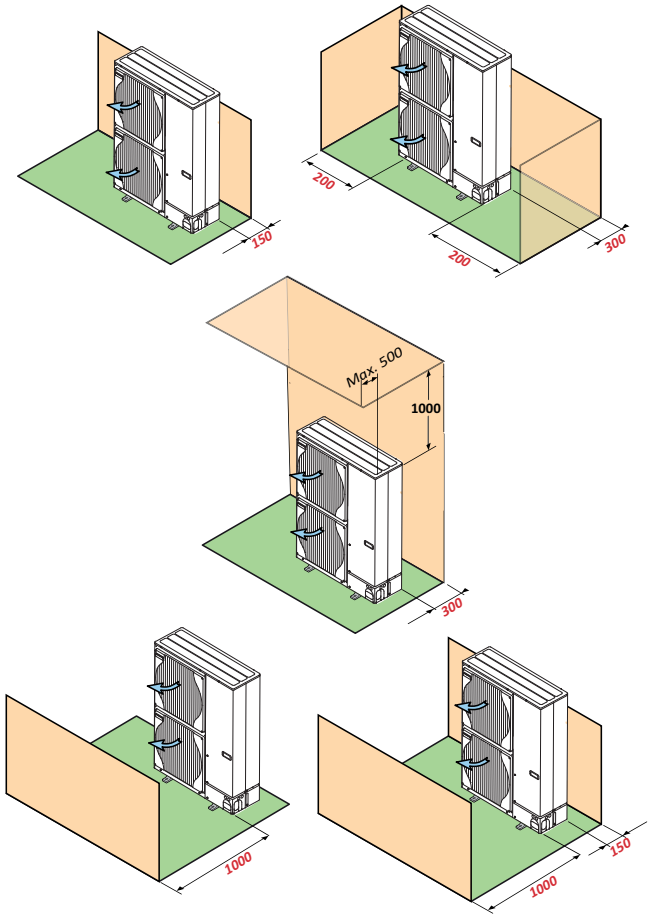

Maximální výstupní teplota

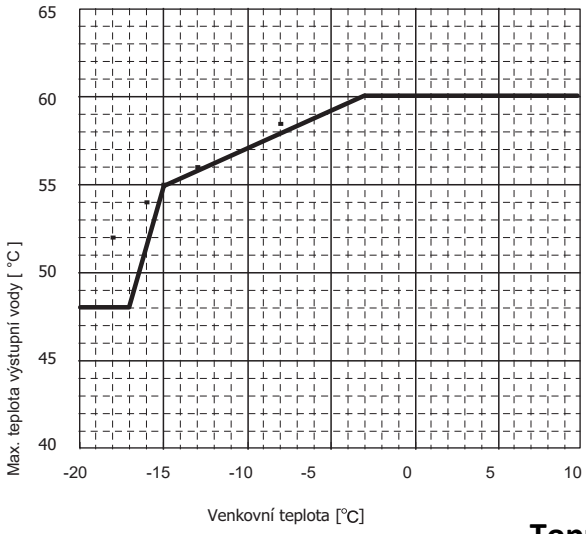

Připojovací průměry potrubí

Vnitřní modul:
(MIV,MIT)

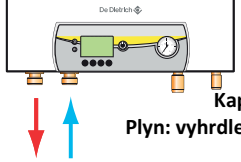

Kapalina: vyhrdlení 3/8"
Plyn: vyhrdlení 5/8"

Chladivo:

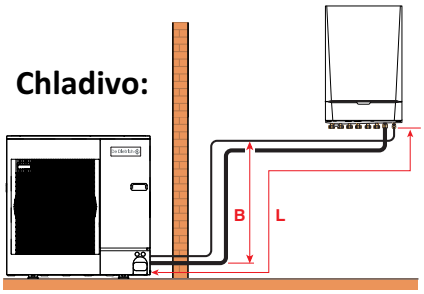

Kapalina: 3/8" Cu
Plyn: 5/8" Cu

L_{max} = 75m
B = 30m

Topný okruh: min 28x1,5mm Cu

TECHNICKÁ DATA

SPLIT

Nejlepší topný faktor - invertor

Teplota výstupní vody [°C]	35		45		55	
Venkovní teplota [°C]	Výkon	COP	Výkon	COP	Výkon	COP
-7	7,15	2,95	7,35	2,27	7,48	1,68
2	7,32	3,69	7,17	2,86	6,89	2,15
	6,74	3,88	6,63	2,97	6,42	2,29
7	6,21	4,71	6,35	3,62	6,58	2,80

Dle 14511-2013

Výkonová data

AWHP 11TR	Teplota výstupní vody [°C]	25		35		40		45		50		55		60	
	Venkovní teplota [°C]	Výkon	COP	Výkon	COP	Výkon	COP	Výkon	COP	Výkon	COP	Výkon	COP	Výkon	COP
Max	-20			6,87	1,79	6,71	1,64	6,55	1,49						
	-15			8,17	2,16	8,07	1,93	7,96	1,69	7,87	1,52	7,77	1,34		
	-10	9,69	2,97	9,53	2,50	9,44	2,25	9,36	1,98	9,13	1,76	8,90	1,52		
	-7	10,87	3,27	10,59	2,73	10,44	2,45	10,30	2,14	10,00	1,91	6,96	1,62		
	2	11,98	3,56	11,49	3,16	11,24	2,83	10,99	2,49	10,55	2,19	10,10	1,88	9,36	1,49
	7	15,57	4,48	**14,79**	**4,15**	14,40	3,70	14,01	3,24	13,41	2,90	12,80	2,54	12,20	2,07
	12	17,68	5,14	16,84	4,72	16,42	4,20	16,00	3,68	15,35	3,30	14,69	2,91	14,04	2,39
	15	18,66	5,53	17,78	4,98	17,34	4,44	16,90	3,89	16,24	3,51	15,58	3,08	14,92	2,58
	20	19,79	5,87	18,96	5,31	18,55	4,75	18,13	4,19	17,47	3,78	16,81	3,34	16,15	2,97
Nominal	-20			6,87	1,79	6,71	1,64	6,55	1,49						
	-15			8,17	2,16	8,07	1,93	7,96	1,69	7,87	2,52	7,77	1,34		
	-10	8,50	3,02	8,50	2,52	8,50	2,27	8,50	2,02	8,50	1,78	8,50	1,54		
	-7	8,50	3,45	8,50	2,89	8,50	2,55	8,50	2,22	8,50	1,94	8,50	1,65		
	2	10,00	3,86	10,00	3,32	10,00	2,99	10,00	2,66	10,00	2,28	10,00	1,89	9,36	1,49
	7	11,20	4,89	**11,20**	**4,45**	11,20	3,94	11,20	3,42	11,20	3,02	11,20	2,60	11,20	2,13
	12	12,85	5,60	12,85	5,16	12,85	4,54	12,85	3,92	12,85	3,48	12,85	2,99	12,85	2,48
	15	13,62	6,00	13,62	5,49	13,62	4,83	13,62	4,18	13,62	3,71	13,62	3,21	13,62	2,65
	20	14,67	6,62	14,67	5,96	14,67	5,27	14,67	4,57	14,67	4,06	14,67	3,52	14,67	3,10
Střed	-20			5,50	1,81	5,37	1,67	5,24	1,51						
	-15			6,54	2,18	6,46	1,96	6,37	1,71	6,30	1,55	6,21	1,36		
	-10	6,80	3,11	6,80	2,60	6,80	2,34	6,80	2,08	6,80	1,84	6,80	1,58		
	-7	6,80	3,59	6,80	2,92	6,80	2,59	6,80	2,25	6,80	1,95	6,80	1,62		
	2	8,20	4,34	8,20	3,62	8,20	3,19	8,20	2,76	8,20	2,42	8,20	2,04	7,49	1,77
	7	9,18	5,14	9,18	4,64	9,18	4,06	9,18	3,49	9,18	3,13	9,18	2,73	8,96	2,31
	12	10,73	5,80	10,73	5,38	10,73	4,70	10,73	4,03	10,73	3,59	10,73	3,12	10,28	2,60
	15	11,40	6,20	11,40	5,74	11,40	5,05	11,40	4,36	11,40	3,88	11,40	3,35	10,90	2,80
	20	12,52	6,82	12,52	6,40	12,52	5,56	12,52	4,72	12,52	4,25	12,52	3,75	11,74	3,19
Min	-20			5,50	1,81	5,37	1,67	5,24	1,51						
	-15			6,54	2,18	6,46	1,96	6,37	1,71	6,30	1,55	6,21	1,36		
	-10	6,80	3,11	6,80	2,60	6,80	2,34	6,80	2,08	6,80	1,84	6,80	1,58		
	-7	5,28	3,52	4,30	2,72	3,81	2,40	3,99	2,09	3,35	1,84	3,40	1,56		
	2	8,20	4,34	5,75	3,70	5,01	3,24	5,39	2,78	4,48	2,48	4,70	2,15		
	7	9,18	5,14	5,43	4,48	5,09	3,91	4,73	3,33	4,03	2,97	3,63	2,59		
	12	10,73	5,80	4,44	4,95	4,09	4,20	3,74	3,46	3,16	3,12	2,80	2,76		
	15	11,40	6,20	4,85	5,43	4,43	4,57	4,07	3,72	3,44	3,40	3,08	3,04		
	20	12,52	6,82	9,66	6,04	9,07	5,32	7,49	4,60	7,59	4,09	6,69	3,54		

Provozní rozsah

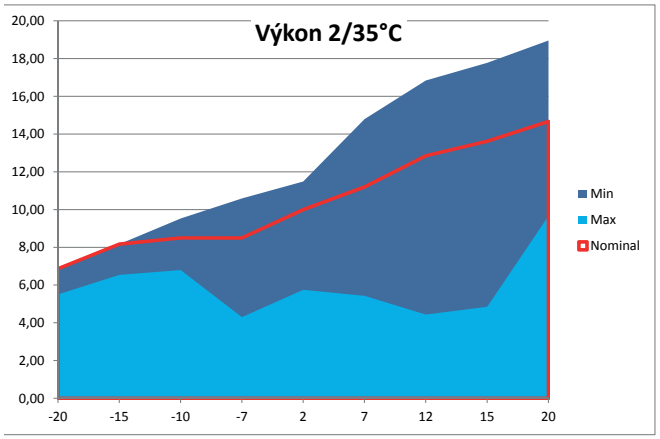

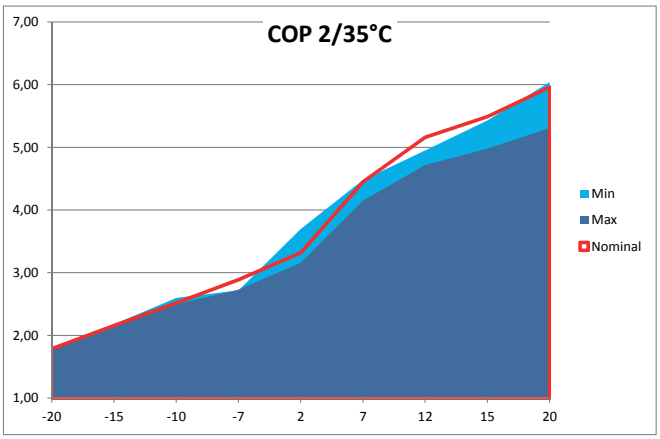

AWHP S - 16 TR PUHZ-SW120YHA

TECHNICKÁ DATA TČ

SPLIT

Rozměry

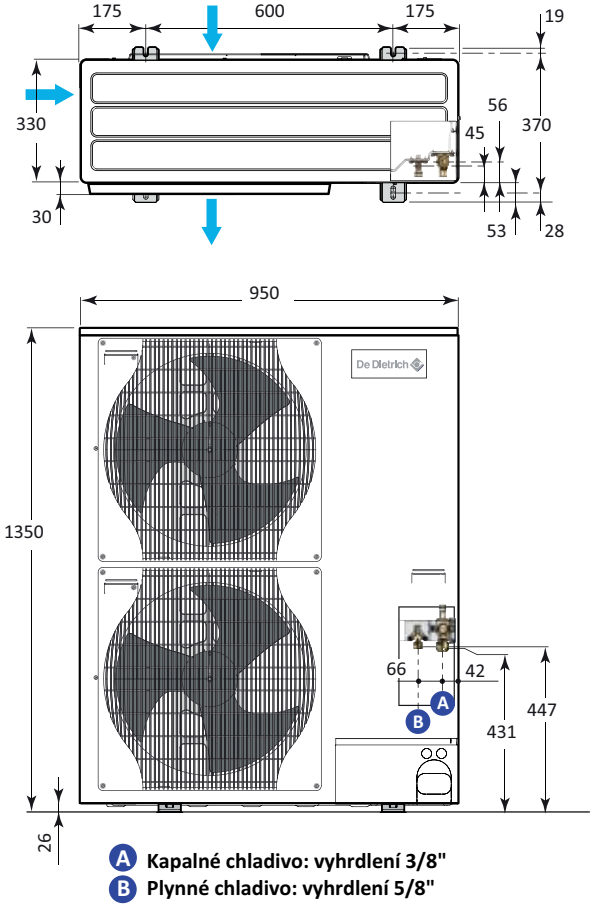

A Kapalné chladivo: vyhrdlení 3/8"
B Plynné chladivo: vyhrdlení 5/8"

Umístění

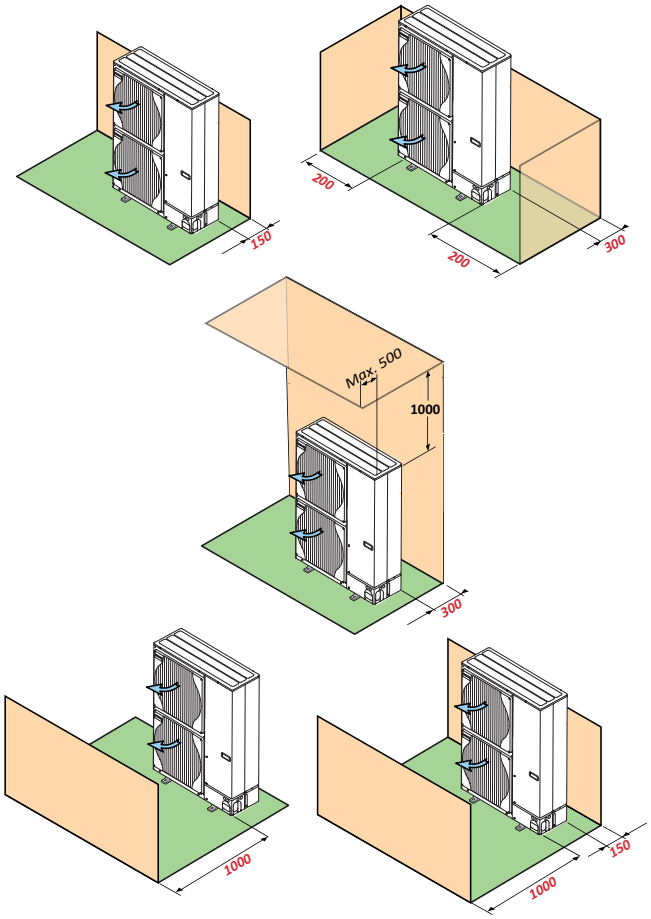

Maximální výstupní teplota

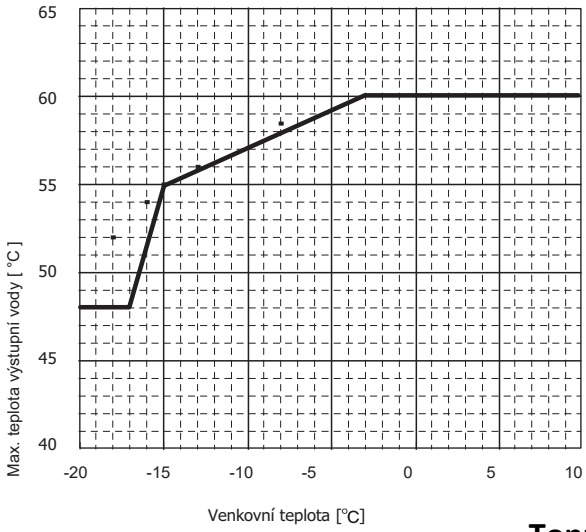

Připojovací průměry potrubí

Vnitřní modul:
(MIV,MIT)

Chladivo:

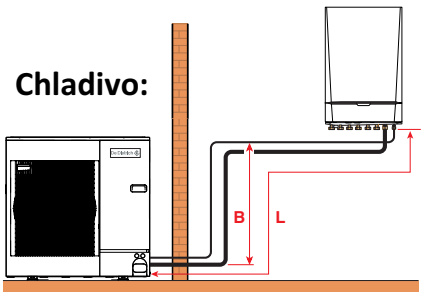

Kapalina: 3/8" Cu
Plyn: 5/8" Cu

L_{max} = 75m
B = 30m

Kapalina: vyhrdlení 3/8"
Plyn: vyhrdlení 5/8"

Topný okruh: min 35x1,5mm Cu

TECHNICKÁ DATA

SPLIT

Nejlepší topný faktor - invertor

Teplota výstupní vody [°C]	35		45		55	
Venkovní teplota [°C]	Výkon	COP	Výkon	COP	Výkon	COP
-7	8,11	2,92	8,34	2,26	8,56	1,76
2	7,81	3,67	7,54	2,88	7,32	2,12
	6,82	3,84	6,78	2,97	6,72	2,21
7	9,24	4,65	9,55	3,54	9,89	2,71

Dle 14511-2013

Výkonová data

AWHP 16TR

	Teplota výstupní vody [°C]	25		35		40		45		50		55		60	
	Venkovní teplota [°C]	Výkon	COP	Výkon	COP	Výkon	COP	Výkon	COP	Výkon	COP	Výkon	COP	Výkon	COP
Max	-20			8,30	1,74	7,89	1,60	7,75	1,46						
	-15			9,55	2,10	9,49	1,88	9,42	1,66	9,33	1,50	9,23	1,32		
	-10	11,20	2,92	11,13	2,43	11,10	2,19	11,07	1,94	10,82	1,73	10,57	1,51		
	-7	12,56	3,21	12,37	2,65	12,28	2,38	12,18	2,10	11,85	1,89	11,52	1,66		
	2	13,84	3,50	13,42	3,07	13,21	2,75	13,00	2,44	12,50	2,16	12,00	1,86	11,15	1,54
	7	17,99	4,40	**17,28**	**4,03**	16,93	3,60	16,57	3,18	15,89	2,86	15,21	2,52	14,53	2,13
	12	20,75	5,07	19,84	4,58	19,39	1,09	18,93	3,61	18,18	3,25	17,43	2,87	16,68	2,44
	15	21,96	5,34	20,96	4,83	20,46	4,32	19,96	3,80	19,19	3,43	18,42	3,02	17,65	2,58
	20	23,15	5,64	22,18	5,11	21,70	4,58	21,21	4,04	20,47	3,66	19,73	3,25	18,99	2,80
Nominal	-20			8,03	1,74	7,89	1,60	7,75	1,46						
	-15			9,55	2,10	9,49	1,88	9,42	1,66	9,33	1,50	9,23	1,32		
	-10	11,20	2,92	11,13	2,43	11,10	2,19	11,07	1,94	10,82	1,73	10,57	1,51		
	-7	11,20	3,38	11,20	2,85	11,20	2,49	11,20	2,14	11,20	1,92	11,20	1,68		
	2	12,00	3,76	12,00	3,24	12,00	2,88	12,00	2,52	12,00	2,20	12,00	1,86	11,15	1,54
	7	16,00	4,58	**16,00**	**4,10**	16,00	3,67	16,00	3,23	16,00	2,86	16,00	2,52	14,53	2,13
	12	18,39	5,38	18,39	4,74	18,39	4,19	18,39	3,64	18,39	3,25	18,39	2,87	16,68	2,44
	15	19,44	5,66	19,44	5,01	19,44	4,43	19,44	3,84	19,44	3,43	19,44	3,02	17,65	2,58
	20	20,62	5,95	20,62	5,31	20,62	4,71	20,62	4,10	20,62	3,66	20,62	3,25	18,99	2,80
Střed	-20			6,46	1,78	6,31	1,65	6,20	1,51						
	-15			7,64	2,17	7,59	1,94	7,54	1,71	7,46	1,55	7,38	1,37		
	-10	8,96	3,23	8,90	2,56	8,88	2,30	8,86	2,04	8,66	1,84	8,46	1,61		
	-7	8,96	3,54	8,96	2,87	8,96	2,54	8,96	2,20	8,96	1,96	8,96	1,70		
	2	9,60	4,17	9,60	3,57	9,60	3,16	9,60	2,75	9,60	2,37	9,60	1,95	8,92	1,77
	7	12,80	5,03	12,80	4,43	12,80	3,91	12,80	3,40	12,80	3,02	12,17	2,61	11,62	2,31
	12	14,71	5,83	14,71	5,11	14,71	4,50	14,71	2,89	14,71	3,47	13,94	3,02	13,34	2,60
	15	15,55	6,18	15,55	5,42	15,55	4,78	15,55	4,14	15,55	3,70	14,74	3,23	14,12	2,80
	20	16,50	6,62	16,50	5,89	16,50	5,21	16,50	4,52	16,50	4,04	15,78	3,53	15,16	3,19
Min	-20			6,42	1,78	6,31	1,65	6,20	1,51						
	-15			7,64	2,17	7,59	1,94	7,54	1,71	7,46	1,55	7,38	1,37		
	-10	8,96	3,23	8,90	2,56	8,88	2,30	8,86	2,04	8,66	1,84	8,46	1,61		
	-7	5,85	3,49	4,24	2,68	4,09	2,36	3,93	2,04	3,65	1,77	3,36	1,49		
	2	9,01	5,24	5,86	3,68	5,67	3,24	5,49	2,80	5,13	1,43	4,78	2,03		
	7	10,77	5,93	5,76	4,39	5,39	3,77	5,01	3,14	4,43	2,59	3,85	2,00		
	12	13,24	6,42	5,65	5,45	5,20	4,51	4,76	3,58	4,16	2,94	3,56	2,27		
	15	14,08	6,62	6,17	6,02	5,67	4,98	5,18	3,94	4,55	3,25	3,92	2,52		
	20	15,48	6,82	12,30	6,26	11,74	5,35	11,18	4,43	10,83	3,94	10,47	3,39		

Provozní rozsah

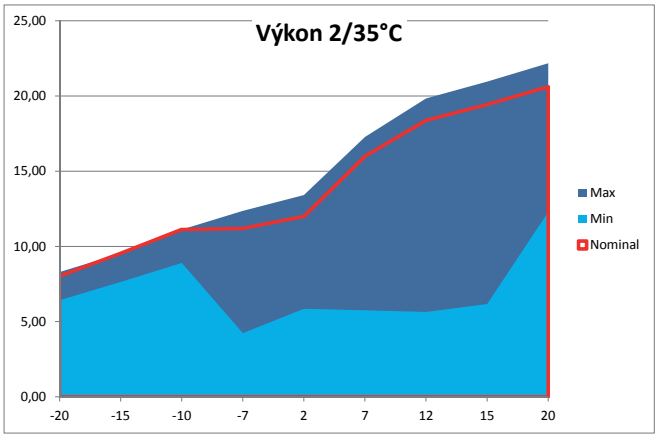

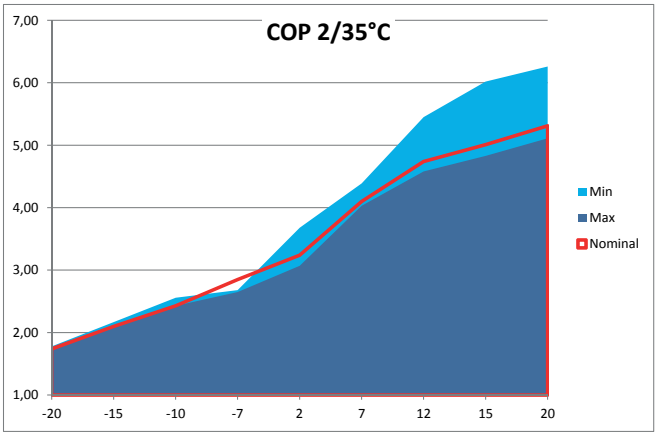

AWHP S - 22 TR PUHZ-SW160YHA

TECHNICKÁ DATA TČ

SPLIT

Rozměry

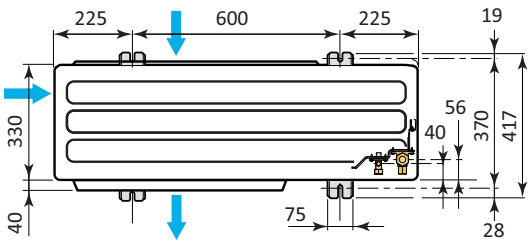

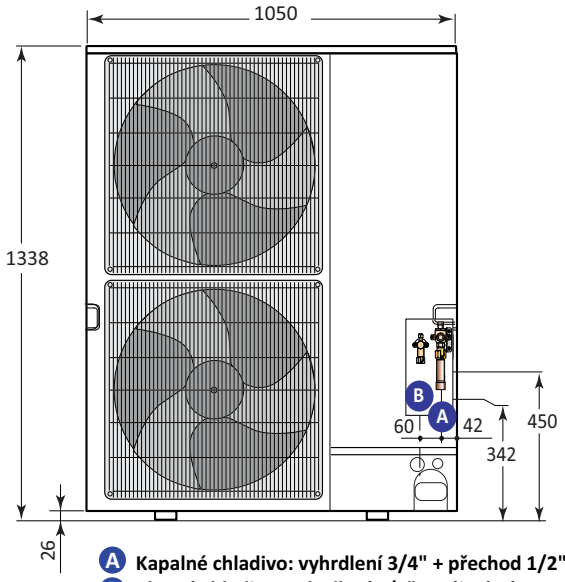

A Kapalné chladivo: vyhrdlení 3/4" + přechod 1/2"
B Plynné chladivo: vyhrdlení 3/4" + pájecí nástavec 1"

Umístění

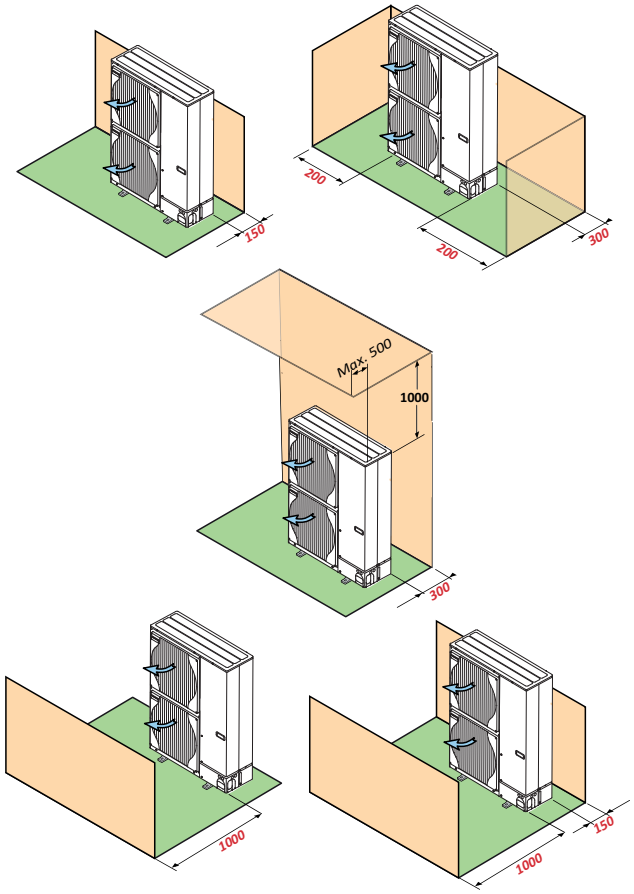

Maximální výstupní teplota

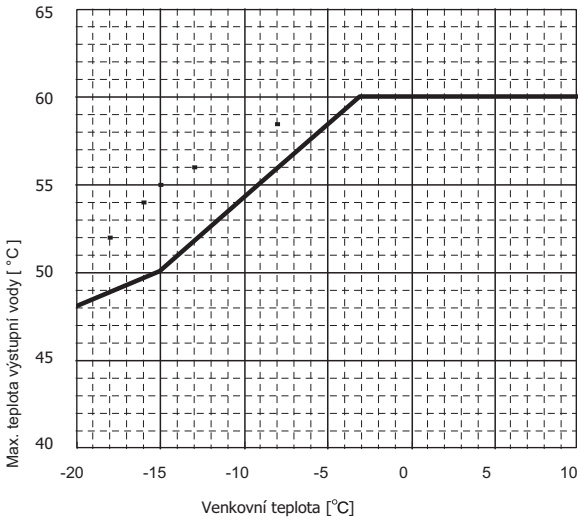

Připojovací průměry potrubí

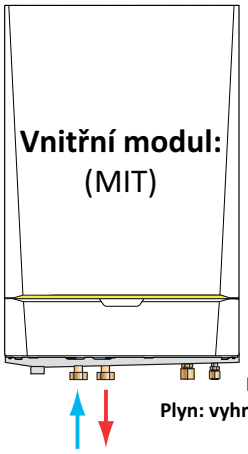

Chladivo:

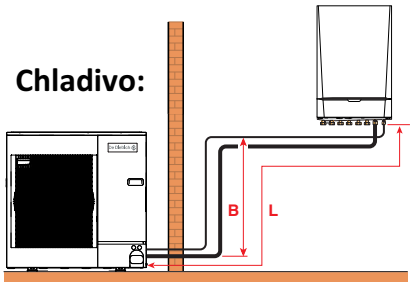

Kapalina: 1" Cu
Plyn: 1/2" Cu

L_{max} = 70m
B = 30m

Kapalina: vyhrdlení 1/2"
Plyn: vyhrdlení 3/4" + pájecí nástavec 1"

Topný okruh: min 35x1,5mm Cu

TECHNICKÁ DATA

SPLIT

Nejlepší topný faktor - invertor

Teplota výstupní vody [°C]	35		45		55	
Venkovní teplota [°C]	Výkon	COP	Výkon	COP	Výkon	COP
-7	11,66	2,88	10,82	2,88	10,10	1,80
2	12,78	3,42	12,78	2,65	12,77	1,98
	10,58	3,46	10,58	2,70	9,04	2,07
7	17,61	4,57	17,61	3,50	17,61	2,63

Dle 14511-2013

Výkonová data

AWHP 22TR

	Teplota výstupní vody [°C]	25		35		40		45		50		55		60	
	Venkovní teplota [°C]	Výkon	COP	Výkon	COP	Výkon	COP	Výkon	COP	Výkon	COP	Výkon	COP	Výkon	COP
Max	-20			11,24	2,25	10,15	1,99	9,42	1,75						
	-15			11,64	2,37	10,89	2,14	10,33	1,90	9,92	1,67	9,63	1,47		
	-10	14,18	3,00	12,61	2,61	12,04	2,36	11,60	2,11	11,22	1,87	10,88	1,64		
	-7	14,66	3,22	13,42	2,80	12,95	2,54	12,53	2,27	12,15	2,01	11,79	1,76		
	2	20,79	3,50	19,88	2,94	19,39	2,63	18,89	2,34	18,34	2,06	17,74	1,81	17,07	1,57
	7	28,69	4,58	**27,69**	**3,78**	27,10	3,37	26,46	2,99	15,79	2,64	25,29	2,35	24,40	2,06
	12	33,51	5,42	32,37	4,37	31,71	3,89	30,96	3,44	30,12	3,03	29,19	2,67	28,17	2,34
	15	36,58	5,92	35,33	4,74	34,58	4,20	33,74	3,71	32,81	3,27	31,79	2,88	30,69	2,53
	20	42,41	6,80	40,79	5,34	39,89	4,76	38,85	4,20	37,75	3,71	36,58	3,27	35,35	2,88
Nominal	-20			11,24	2,25	10,15	1,99	9,42	1,75						
	-15			11,64	2,37	10,89	2,14	10,33	1,90	9,92	1,67	9,63	1,47		
	-10	14,18	3,00	12,61	2,61	12,04	2,36	11,60	2,11	11,22	1,87	10,88	1,64		
	-7	14,66	3,22	13,42	2,80	12,95	2,54	12,53	2,27	12,15	2,01	11,79	1,76		
	2	16,00	3,98	16,00	3,11	16,00	2,85	16,00	2,36	16,00	2,17	16,00	1,87	16,00	1,61
	7	22,00	5,32	**22,00**	**4,20**	22,00	3,78	22,00	3,20	22,00	2,86	22,00	2,47	22,00	2,13
	12	25,97	6,36	25,97	4,94	25,97	4,31	25,97	3,75	25,97	3,25	25,97	2,81	25,97	2,42
	15	28,42	7,00	28,42	5,36	28,42	4,67	28,42	4,05	28,42	3,51	28,42	3,03	28,42	2,62
	20	32,97	8,12	32,97	6,13	32,97	5,31	32,97	4,60	32,97	3,97	32,97	3,44	32,97	2,97
Střed	-20			9,99	2,26	9,03	2,01	8,38	1,76						
	-15			10,36	2,41	9,69	2,17	9,19	1,92	8,83	1,69	8,58	1,48		
	-10	12,22	3,09	11,23	2,66	10,72	2,41	10,32	2,15	9,99	1,90	9,70	1,66		
	-7	12,82	3,33	11,94	2,87	11,52	2,59	11,15	2,31	10,81	2,04	10,49	1,79		
	2	12,77	4,23	12,78	3,42	12,78	3,02	12,78	2,65	12,78	2,30	12,77	1,98	12,78	1,70
	7	17,61	5,73	17,61	4,57	17,61	4,01	17,61	3,50	17,61	3,04	17,61	2,63	17,60	2,26
	12	20,79	6,86	20,79	5,30	20,80	4,62	20,79	4,02	20,79	3,48	20,79	3,00	20,79	2,59
	15	22,72	7,56	22,72	5,79	22,72	5,03	22,71	4,37	22,71	3,77	22,71	3,26	22,71	2,81
	20	26,38	8,80	26,38	6,65	26,37	5,76	26,39	4,98	26,39	4,31	26,39	3,72	26,39	3,21
Min	-20			9,49	2,26	8,62	2,01	8,00	1,77						
	-15			9,94	2,42	9,32	2,17	8,83	1,93	8,46	1,70	8,18	1,49		
	-10	12,11	3,09	10,86	2,68	10,38	2,42	9,98	2,16	9,62	1,90	9,30	1,67		
	-7	12,61	3,34	11,61	2,88	11,20	2,61	10,82	2,32	10,46	2,05	10,10	1,80		
	2	11,18	4,27	10,58	3,46	10,24	3,07	9,87	2,70	9,47	2,37	9,04	2,07	8,59	1,80
	7	3,09	4,80	5,82	3,91	5,68	3,50	5,52	3,13	5,35	2,78	5,18	2,46	5,00	2,18
	12	7,15	5,67	6,76	4,53	6,56	4,02	6,36	3,57	6,15	3,16	5,94	2,80	5,72	2,48
	15	7,89	6,25	7,42	4,94	7,17	4,38	6,93	3,87	6,69	3,42	6,45	3,02	6,24	2,67
	20	9,28	7,29	8,61	5,69	8,29	5,01	7,97	4,42	7,67	3,89	7,38	3,43	7,11	3,04

Provozní rozsah

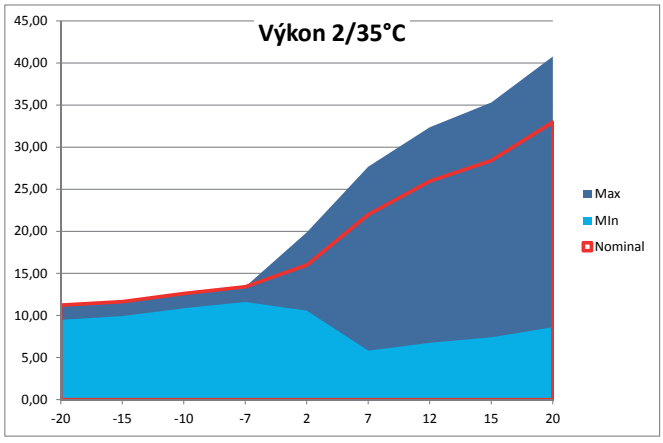

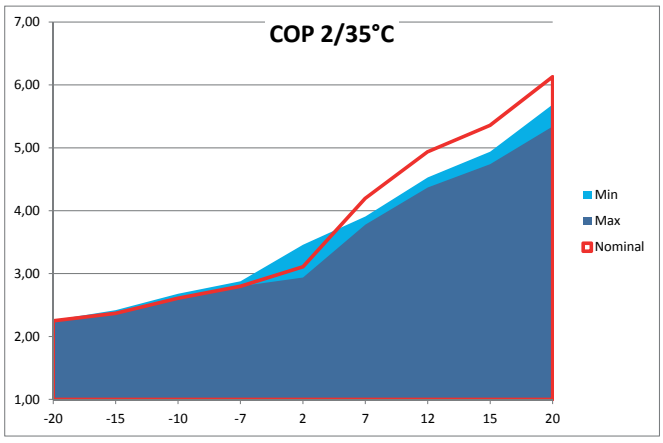

AWHP S - 27 TR PUHZ-SW200YKA

TECHNICKÁ DATA TČ

SPLIT

Rozměry

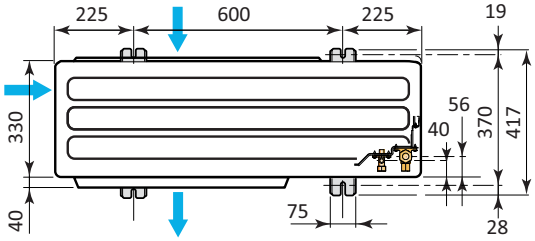

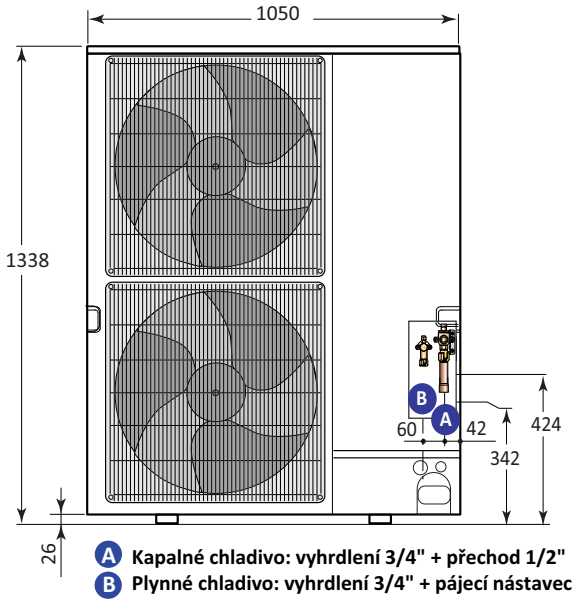

A Kapalné chladivo: vyhrdlení 3/4" + přechod 1/2"
B Plynné chladivo: vyhrdlení 3/4" + pájecí nástavec 1"

Umístění

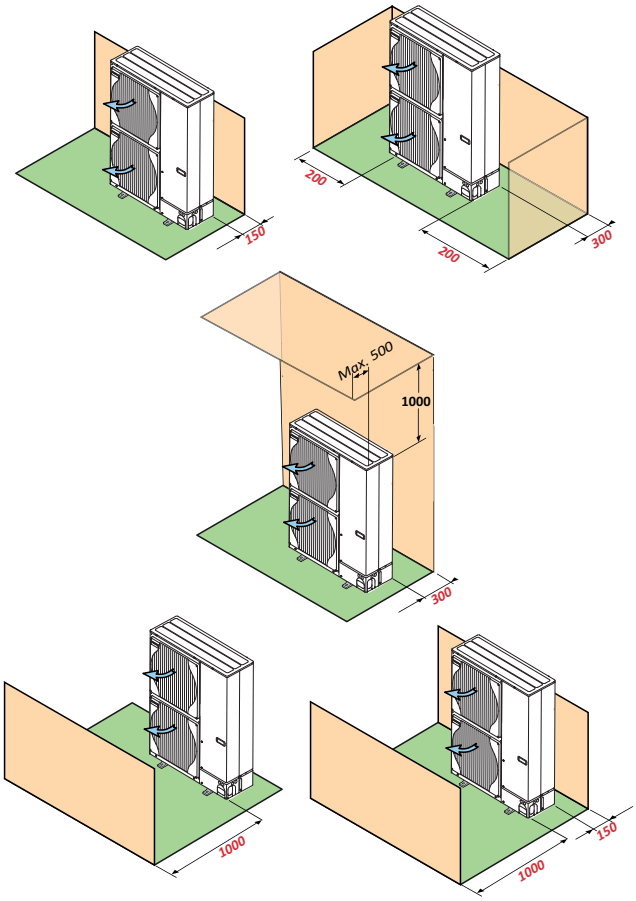

Maximální výstupní teplota

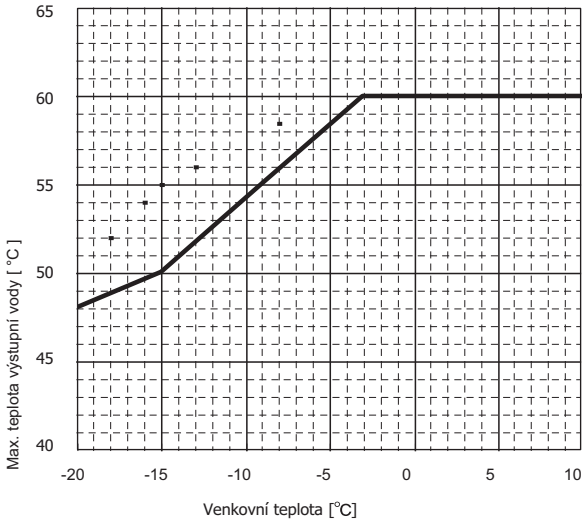

Připojovací průměry potrubí

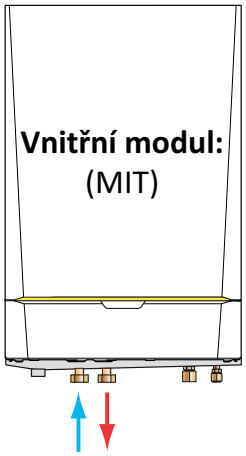

min 35x1,5mm Cu

TECHNICKÁ DATA

SPLIT

Nejlepší topný faktor - invertor

Teplota výstupní vody [°C]	35		45		55	
Venkovní teplota [°C]	Výkon	COP	Výkon	COP	Výkon	COP
-7	11,57	2,86	10,78	2,30	10,07	1,77
2	12,78	3,37	12,78	2,61	12,77	1,94
	10,53	3,41	9,82	2,66	8,98	2,03
7	17,61	4,44	17,61	3,47	17,61	2,55

Dle 14511-2013

Výkonová data

AWHP 27TR

	Teplota výstupní vody [°C]	25		35		40		45		50		55		60	
	Venkovní teplota [°C]	Výkon	COP	Výkon	COP	Výkon	COP	Výkon	COP	Výkon	COP	Výkon	COP	Výkon	COP
Max	-20			13,09	2,19	11,78	1,94	10,93	1,70						
	-15			13,45	2,30	12,55	2,07	11,93	1,74	11,50	1,62	11,35	1,43		
	-10	16,42	2,88	14,46	2,50	13,82	2,27	13,32	2,03	12,93	1,80	12,60	1,58		
	-7	16,82	3,06	15,32	2,67	14,78	2,42	14,34	2,17	13,96	1,92	13,60	1,69		
	2	22,33	3,16	21,49	2,70	21,14	2,44	20,78	2,19	20,44	1,95	20,12	1,73	19,61	1,53
	7	30,92	4,40	**30,07**	**3,66**	29,93	3,29	29,14	2,93	29,60	2,61	27,95	2,31	27,59	2,07
	12	35,82	5,16	34,93	4,20	34,39	3,76	33,78	3,34	33,10	2,97	32,34	2,63	31,50	2,33
	15	38,96	5,62	39,97	4,53	374,36	4,04	36,67	3,59	35,90	3,19	35,05	2,83	34,12	2,51
	20	44,93	6,43	43,61	5,12	42,86	4,56	41,99	4,04	41,05	3,59	40,05	3,19	39,01	2,83
Nominal	-20			13,09	2,19	11,78	1,94	10,93	1,70						
	-15			13,45	2,30	12,55	2,07	11,93	1,84	11,50	1,62	11,22	1,43		
	-10	15,40	2,92	14,46	2,50	13,82	2,27	13,32	2,03	12,93	1,80	12,60	1,58		
	-7	16,28	3,10	15,32	2,67	14,78	2,42	14,34	2,17	13,96	1,92	13,60	1,69		
	2	20,00	3,39	20,00	2,80	20,00	2,51	20,00	2,20	20,00	1,96	20,00	1,73	19,60	1,53
	7	25,00	5,02	**25,00**	**4,00**	25,00	3,57	25,00	3,10	25,00	2,80	25,00	2,45	24,90	2,14
	12	29,20	5,95	29,20	4,67	29,20	4,11	29,20	3,60	29,20	3,15	29,20	2,75	29,20	2,40
	15	31,84	6,52	31,84	5,06	31,84	4,44	31,84	3,88	31,84	3,39	31,84	2,96	31,84	2,58
	20	36,76	7,53	36,76	5,75	36,76	5,02	36,76	4,37	36,76	3,81	36,76	3,33	36,76	2,91
Střed	-20			10,48	2,23	9,43	1,98	8,75	1,74						
	-15			10,77	2,37	10,05	2,13	9,55	1,89	9,20	1,67	8,98	1,46		
	-10	12,32	3,06	11,57	2,63	11,06	2,37	10,66	2,11	10,35	1,85	10,09	1,63		
	-7	13,02	3,30	12,27	2,83	11,83	2,55	11,48	2,27	11,17	2,01	10,88	1,76		
	2	16,00	3,80	16,00	3,10	16,00	2,70	16,00	2,40	16,00	2,10	16,00	1,80	16,00	1,60
	7	20,00	5,50	20,00	4,40	20,00	3,90	20,00	3,40	20,00	3,00	20,00	2,60	20,00	2,20
	12	23,38	6,56	23,38	5,11	23,38	4,48	23,38	3,91	23,38	3,41	23,38	2,97	23,38	2,58
	15	25,49	7,22	25,49	5,56	25,49	4,85	25,49	4,23	25,49	3,68	25,49	3,20	25,49	2,79
	20	29,41	8,38	29,40	6,36	29,42	5,53	29,42	4,80	29,42	4,17	29,42	3,63	29,41	3,16
Min	-20			9,39	2,24	8,54	1,98	7,95	1,74						
	-15			9,87	2,39	9,26	2,15	8,79	1,90	8,43	1,67	8,16	1,47		
	-10	12,03	3,08	10,80	2,65	10,34	2,39	9,94	2,13	9,59	1,88	9,27	1,65		
	-7	12,56	3,32	11,57	2,86	11,16	2,58	10,78	2,30	10,42	3,02	10,07	1,77		
	2	11,14	4,22	20,53	3,41	10,19	3,03	9,82	2,66	9,42	2,33	8,98	1,03	8,54	1,77
	7	6,08	4,76	5,82	3,87	5,65	3,45	5,50	3,08	5,33	2,71	5,16	2,43	4,98	2,16
	12	7,13	5,61	6,75	4,47	6,54	3,97	6,34	3,53	6,13	3,12	5,92	2,76	5,71	2,45
	15	7,86	6,18	7,39	4,88	7,15	4,32	6,91	3,82	6,67	3,38	6,43	2,99	6,19	2,64
	20	9,25	7,20	8,58	5,62	8,25	4,95	7,95	4,36	7,65	3,84	7,36	3,39	7,09	3,00

Provozní rozsah

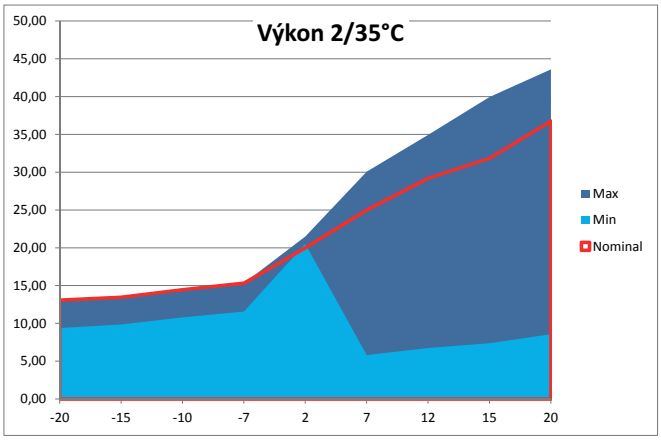

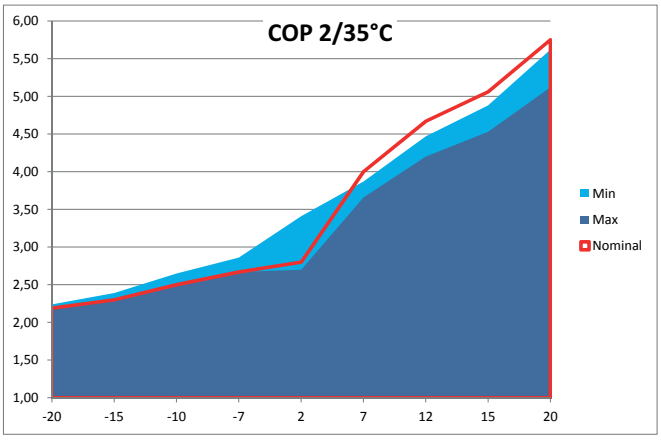

AWHP M - 6 MR PUHZ-W85VAA

TECHNICKÁ DATA TČ

MONOBLOK

Rozměry

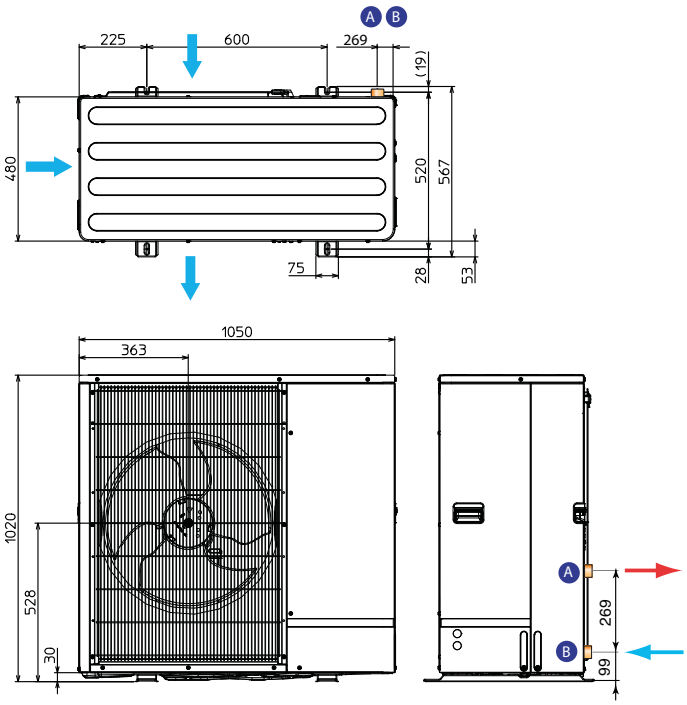

A Výstup topné vody: vnější závit 1"

B Vratka topné vody: vnější závit 1"

Umístění

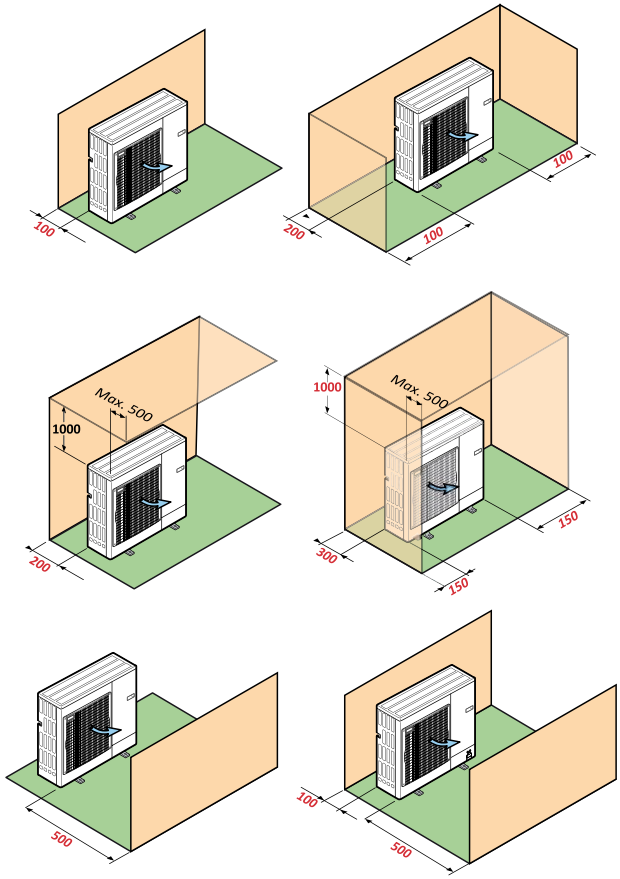

Maximální výstupní teplota

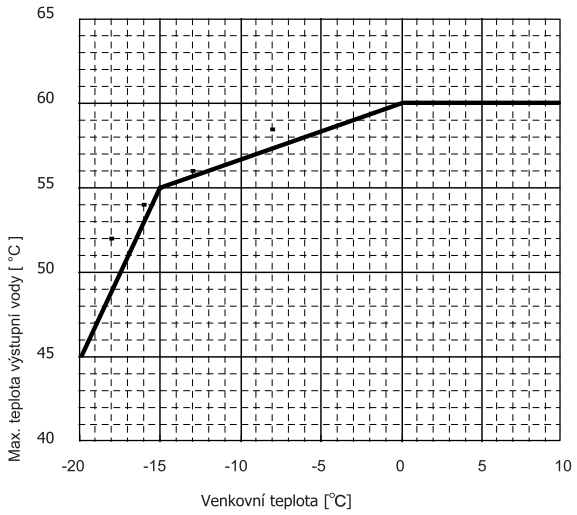

Připojovací průměry potrubí

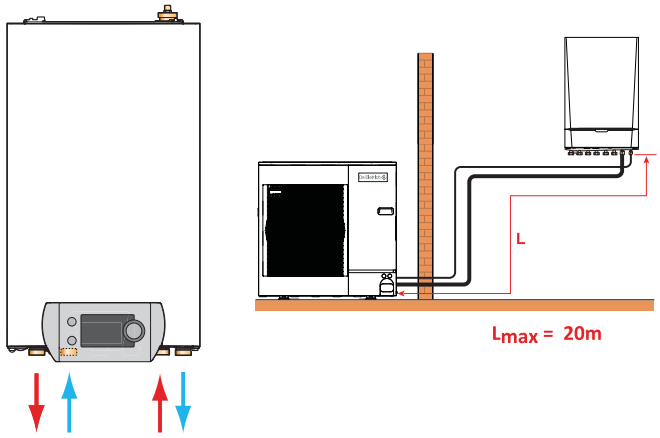

Připojení: 4x vnější závit 1"

Potrubí: min 22x1,5mm Cu

TECHNICKÁ DATA

AWHP M - 6 MR PUHZ-W85VAA

TECHNICKÁ DATA TČ

MONOBLOK

Nejlepší topný faktor - invertor

Teplota výstupní vody [°C]		35		45		55	
Venkovní teplota [°C]		Výkon	COP	Výkon	COP	Výkon	COP
MONO AWHP 6 MR	-7	6	2,74	6	2,27	6	1,89
	2	4,8	3,74	4,5	2,9	4,1	2,25
		5	4,03	4,6	3,17	4,3	2,45
	7	6	4,92	5,5	3,55	5,1	2,82

Dle 14511-2013

Výkonová data

AWHP M 6 MR	Teplota výstupní vody [°C]		25		35		40		45		50		55		60	
	Venkovní teplota [°C]		Výkon	COP	Výkon	COP	Výkon	COP	Výkon	COP	Výkon	COP	Výkon	COP	Výkon	COP
	Max	-20			4,6	1,90	4,5	1,66	4,0	1,48						
		-15			6,3	2,30	5,6	2,05	5,0	1,84						
		-10	8,1	3,01	6,6	2,43	5,9	2,15	5,2	2,10	5,1	1,95	4,7	1,57		
		-7	8,5	3,11	7,4	2,70	6,5	2,39	5,9	2,22	5,7	2,07	5,3	1,88		
		2	9,7	3,57	9,0	3,31	8,3	3,03	7,4	2,78	6,8	2,56	6,2	2,24	5,4	2,00
		7	10,9	5,52	10,5	4,35	10,1	3,84	9,0	3,41	8,3	3,06	7,2	2,81	6,6	2,41
		12	11,0	5,31	10,7	4,37	10,5	3,91	9,6	3,58	8,7	3,28	7,8	2,93	7,1	2,63
		15	11,9	5,33	11,5	4,63	11,3	4,16	10,3	3,80	9,2	3,52	8,3	3,18	7,5	2,84
		20	13,3	5,37	12,9	5,05	12,4	4,58	10,8	4,21	9,7	3,98	8,8	3,75	8,0	3,30
	Nominal	-20			3,2	1,99	3,2	1,74	3,2	1,52						
		-15			4,3	2,24	4,3	1,99	4,3	1,74						
		-10	4,7	2,98	4,7	2,40	4,7	2,21	4,7	2,09	4,7	1,94	4,7	1,57		
		-7	5,3	3,64	5,3	2,71	5,3	2,43	5,3	2,19	5,3	2,05	5,3	1,88		
		2	6,0	4,62	6,0	3,62	6,0	3,24	6,0	2,89	6,0	2,65	6,0	2,24	5,4	2,04
		7	6,4	6,45	6,4	4,75	6,4	4,17	6,4	3,54	6,4	3,17	6,4	2,82	5,9	2,41
		12	6,4	7,42	6,4	5,35	6,4	4,56	6,4	4,02	6,4	3,45	6,4	2,97	5,9	2,64
		15	6,4	8,25	6,4	6,10	6,4	5,16	6,4	4,54	6,4	3,85	6,4	3,26	5,9	2,88
		20	6,4	8,93	6,4	7,51	6,4	6,27	6,4	5,57	6,4	4,66	6,4	3,89	5,9	3,39
	Střed	-20			2,9	2,01	2,8	1,76	2,8	1,54						
		-15			3,4	2,05	3,4	1,90	3,4	1,64						
		-10	3,7	2,53	3,7	2,40	3,7	2,28	3,7	2,08	3,7	1,91	3,7	1,50		
		-7	4,2	3,59	4,2	2,69	4,2	2,52	4,2	2,17	4,2	2,00	4,2	1,85		
		2	4,8	4,91	4,8	3,74	4,8	3,37	4,8	2,90	4,8	2,66	4,8	2,24	4,4	2,04
		7	5,1	6,72	5,1	4,87	5,1	4,29	5,1	3,55	5,1	3,22	5,1	2,82	4,7	2,40
		12	5,1	7,74	5,1	5,55	5,1	4,75	5,1	4,23	5,1	3,61	5,1	2,98	4,7	2,64
		15	5,1	8,53	5,1	6,33	5,1	5,35	5,1	4,78	5,1	4,01	5,1	3,27	4,7	2,88
		20	5,1	9,22	5,1	7,85	5,1	6,51	5,1	5,82	5,1	4,83	5,1	3,87	4,7	3,37
	Min	-20			2,9	2,01	2,8	1,76	2,8	1,54						
		-15			3,3	2,03	3,2	1,79	3,2	1,56						
		-10	3,7	2,53	3,6	2,36	3,6	2,23	3,5	2,08	3,4	1,89	3,4	1,47		
		-7	3,3	3,20	3,2	2,67	3,2	2,42	3,2	2,10	3,0	1,91	2,8	1,67		
		2	3,8	5,26	3,4	3,99	3,4	3,51	3,2	3,06	3,1	2,67	2,9	2,34	2,8	2,05
		7	3,5	6,38	2,9	4,91	2,8	4,15	2,7	3,53	2,5	3,03	2,4	2,63	2,4	2,31
		12	3,2	8,40	2,9	5,73	2,7	4,81	2,6	4,09	2,5	3,50	2,4	3,03	2,3	2,63
		15	3,4	8,81	3,1	6,36	3,0	5,32	2,9	4,51	2,8	3,85	2,7	3,31	2,5	2,86
		20	3,9	9,26	3,6	7,92	3,4	6,45	3,3	5,34	3,2	4,51	3,0	3,84	2,9	3,30

Provozní rozsah

Výstupní teplota vody 35 °C

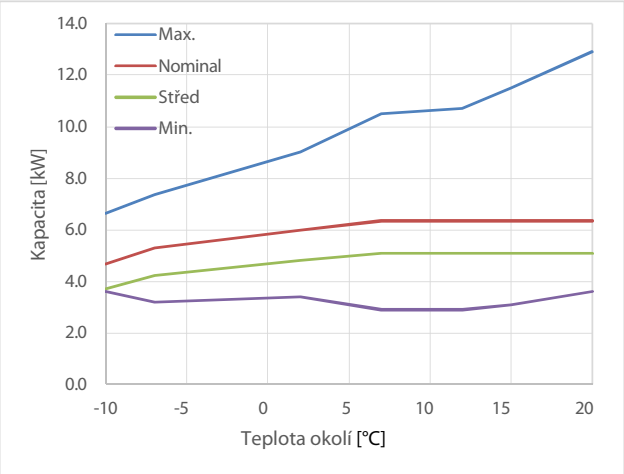

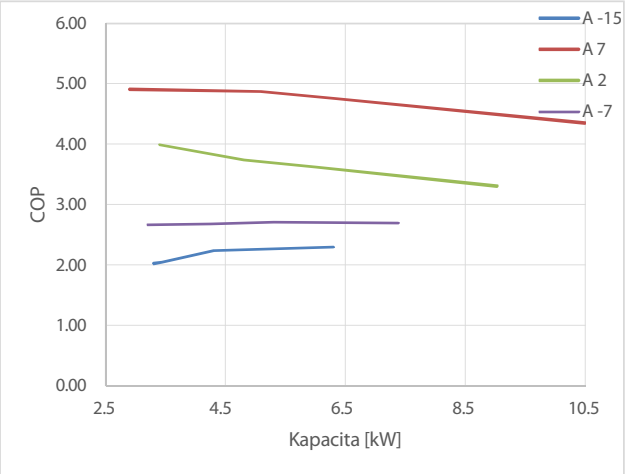

AWHP M - 8 TR PUHZ-W85YAA

TECHNICKÁ DATA TČ

MONOBLOK

Rozměry

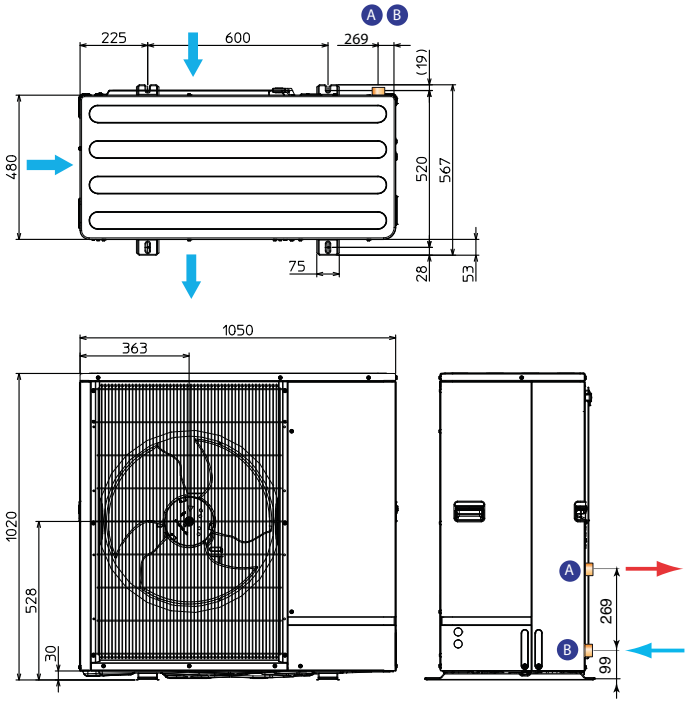

A Výstup topné vody: vnější závit 1"

B Vratka topné vody: vnější závit 1"

Umístění

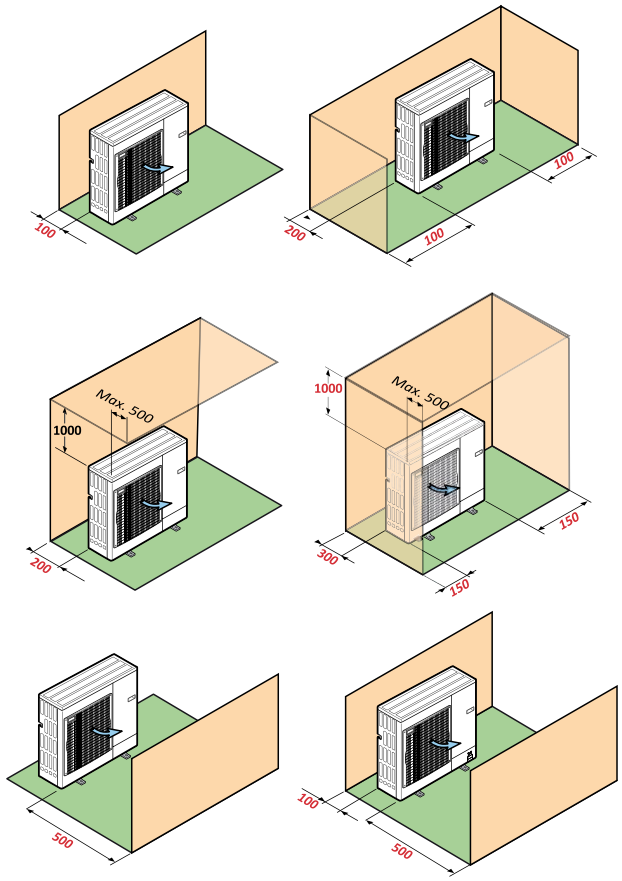

Maximální výstupní teplota

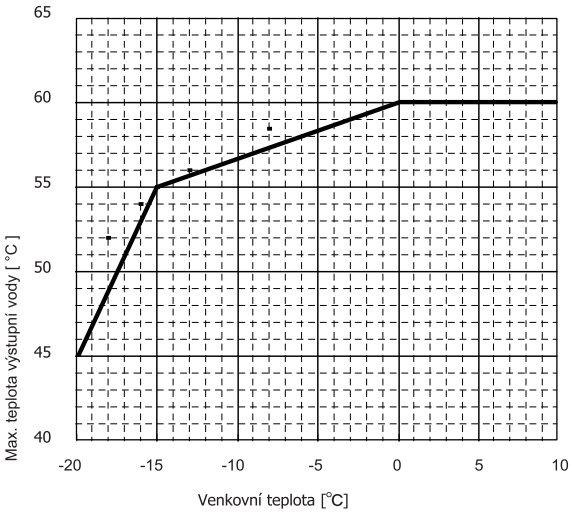

Připojovací průměry potrubí

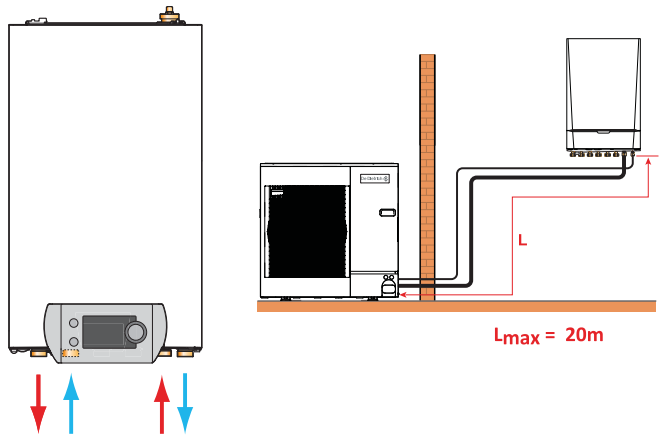

Připojení: 4x vnější závit 1"

Potrubí: min 28x1,5mm Cu

TECHNICKÁ DATA

AWHP M - 8 TR PUHZ-W85YAA

TECHNICKÁ DATA TČ

MONOBLOK

Nejlepší topný faktor - invertor

Teplota výstupní vody [°C]		35		45		55	
Venkovní teplota [°C]		Výkon	COP	Výkon	COP	Výkon	COP
MONO AWHP 8 TR	-7	6	2,74	6	2,27	6	1,89
	2	4,8	3,74	4,5	2,9	4,1	2,25
		5	4,03	4,6	3,17	4,3	2,45
	7	6	4,92	5,5	3,55	5,1	2,82

Dle 14511-2013

Výkonová data

AWHP M 8 TR	Teplota výstupní vody [°C]		25		35		40		45		50		55		60	
	Venkovní teplota [°C]		Výkon	COP	Výkon	COP	Výkon	COP	Výkon	COP	Výkon	COP	Výkon	COP	Výkon	COP
	Max	-20			4,6	1,9	4,5	1,66	4,5	1,46						
		-15			6,7	2,28	6,6	2,02	6,5	1,78						
		-10	8,1	3,01	7,8	2,37	7,7	2,10	7,6	1,86	7,5	1,83	7,3	1,61	9,0	188
		-7	8,5	3,11	8,3	2,45	8,2	2,17	8,1	2,09	7,9	1,98	7,8	1,84	9,2	2,36
		2	8,8	3,58	87	3,08	9,8	2,81	85	2,81	9,3	2,37	82	2,18	9,0	188
		7	10,9	5,52	10,5	4,35	10,1	3,84	9,8	3,40	9,6	3,00	9,4	2,65	9,2	2,36
		12	11,0	5,31	10,7	4,37	10,5	3,91	10,2	3,50	10,1	3,12	9,9	2,79	9,7	2,51
		15	11,9	5,33	11,5	4,63	11,3	4,16	11,1	3,73	10,9	3,33	10,7	2,98	10,5	2,68
		20	13,3	5,37	12,9	5,05	12,7	4,55	12,4	3,98	12,3	3,60	12,1	3,26	12,0	2,95
	Nominal	-20			4,6	1,90	4,5	1,66	4,5	1,46						
		-15			6,1	2,31	6,1	2,04	6,1	1,80						
		-10	6,6	3,22	6,6	2,43	6,6	2,12	6,6	2,02	6,6	1,91	6,6	1,63		
		-7	7,5	3,56	7,5	2,69	7,5	2,34	7,5	2,18	7,5	2,02	7,5	1,86		
		2	8,5	4,16	8,5	3,36	8,5	3,01	8,5	2,74	8,5	2,46	8,5	2,21	8,3	1,19
		7	9,0	6,02	9,0	4,51	9,0	3,96	9,0	3,41	9,0	3,03	9,0	2,78	9,0	2,36
		12	9,0	6,60	9,0	4,89	9,0	4,24	9,0	3,69	9,0	3,24	9,0	2,87	9,0	2,56
		15	9,0	7,40	9,0	5,62	9,0	4,79	9,0	4,12	9,0	3,59	9,0	3,15	9,0	2,79
		20	9,0	7,87	9,0	7,01	9,0	5,88	9,0	5,00	9,0	4,31	9,0	3,74	9,0	3,27
	Střed	-20			3,7	1,96	3,6	1,71	3,6	1,50						
		-15			4,9	2,37	4,9	2,09	4,9	1,84						
		-10	5,3	3,28	5,3	2,43	5,3	2,19	5,3	2,10	5,3	1,96	5,3	1,61		
		-7	6,0	3,63	6,0	2,74	6,0	2,43	6,0	2,27	6,0	2,09	6,0	1,89		
		2	8,8	4,58	8,8	3,80	8,8	3,19,	8,8	2,88	8,8	2,58	8,8	2,24	6,8	2,04
		7	7,2	6,38	7,2	4,72	7,2	4,07	7,2	3,54	7,2	3,09	7,2	2,81	7,2	2,39
		12	7,2	7,35	7,2	5,27	7,2	4,51	7,2	3,89	7,2	3,39	7,2	2,97	7,2	2,63
		15	7,2	8,10	7,2	6,01	7,2	5,08	7,2	4,34	7,2	3,74	7,2	3,26	7,2	2,87
		20	7,2	8,75	7,2	7,45	7,2	6,18	7,2	5,23	7,2	4,47	7,2	3,86	7,2	3,36
	Min	-20			2,9	2,01	2,8	1,76	2,8	1,54						
		-15			3,3	2,03	3,2	1,79	3,2	1,56						
		-10	3,7	2,53	3,6	2,36	3,6	2,23	3,5	2,08	3,4	1,89	3,4	1,47		
		-7	3,3	3,20	3,2	2,67	3,2	2,42	3,2	2,10	3,0	1,91	2,8	1,67		
		2	3,8	5,26	3,4	3,99	3,4	3,51	3,2	3,06	3,1	2,67	2,9	2,34	2,8	2,05
		7	3,5	6,38	2,9	4,91	2,8	4,15	2,7	3,53	2,5	3,03	2,4	2,63	2,4	2,31
		12	3,2	8,40	2,9	5,73	2,7	4,81	2,6	4,09	2,5	3,50	2,4	3,03	2,3	2,63
		15	3,4	8,81	3,1	6,36	3,0	5,32	2,9	4,51	2,8	3,85	2,7	3,31	2,5	2,86
		20	3,9	9,26	3,6	7,92	3,4	6,45	3,3	5,34	3,2	4,51	3,0	3,84	2,9	3,30

Provozní rozsah

Výstupní teplota vody 35 °C

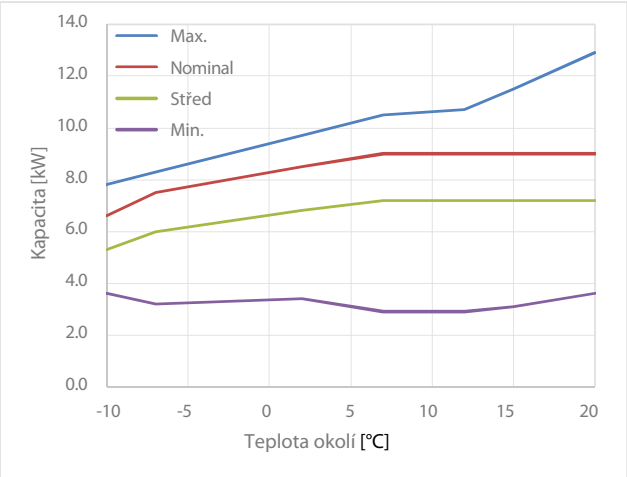

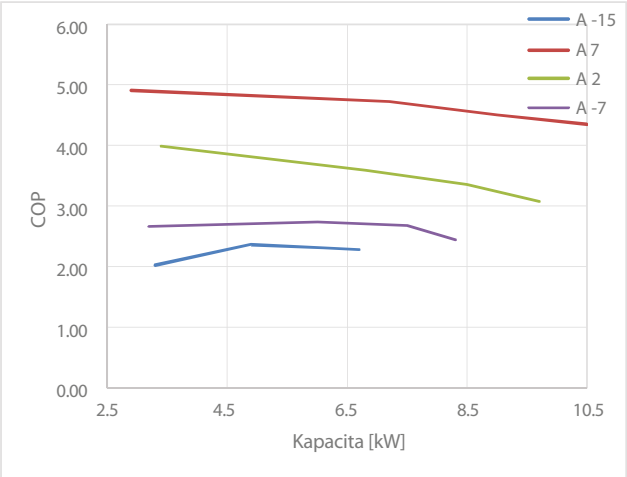

AWHP M - 11 TR PUHZ-W112YAA

TECHNICKÁ DATA TČ

MONOBLOK

Rozměry

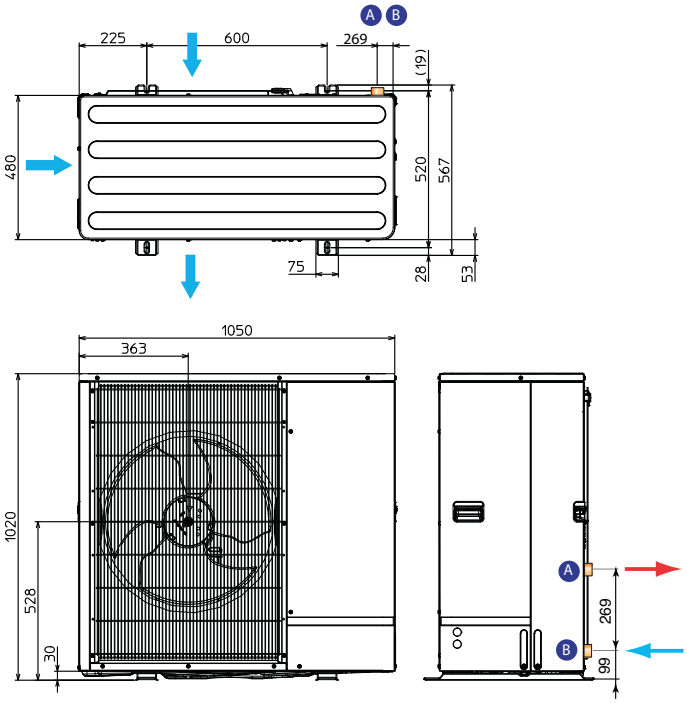

A Výstup topné vody: vnější závit 1"

B Vratka topné vody: vnější závit 1"

Umístění

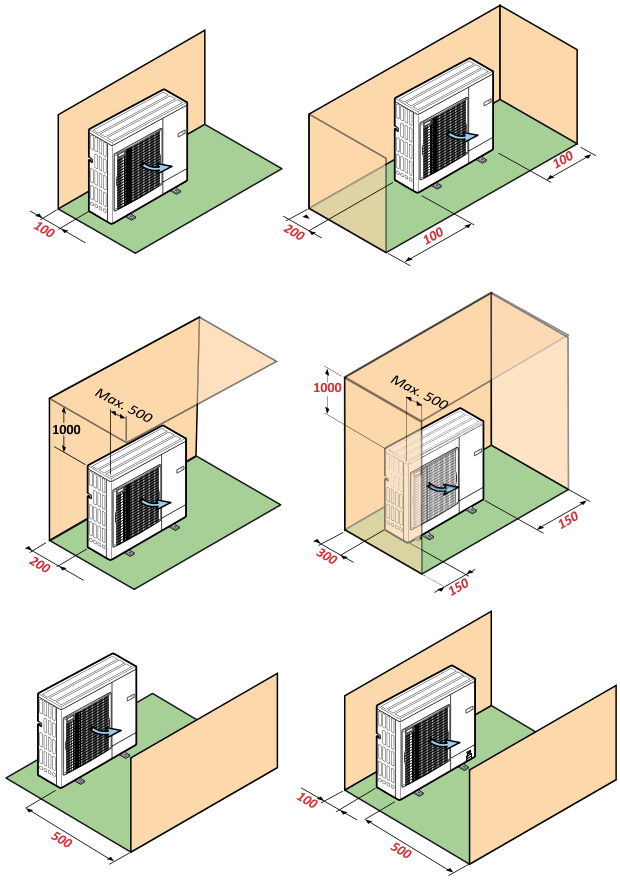

Maximální výstupní teplota

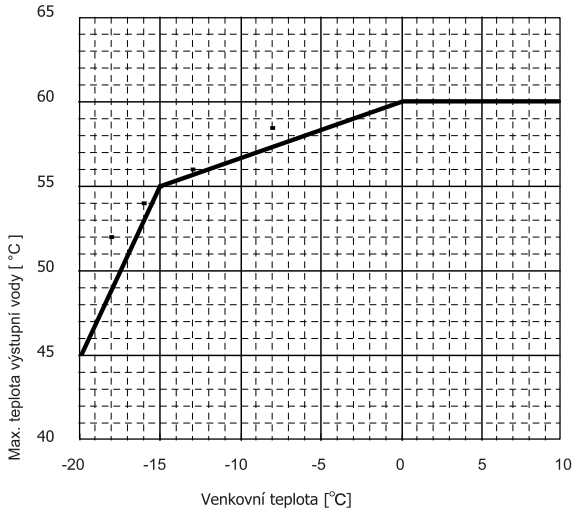

Připojovací průměry potrubí

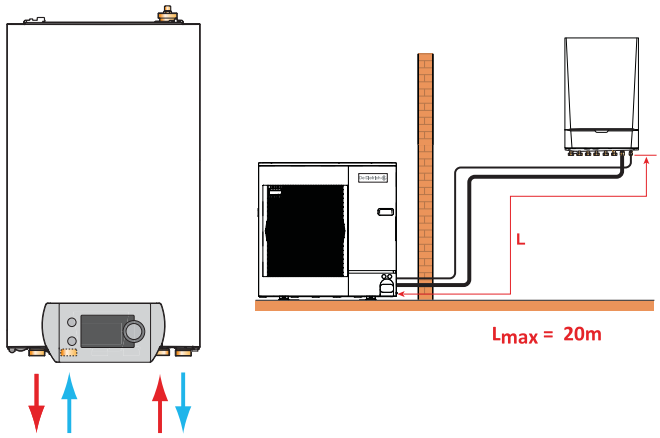

Připojení: 4x vnější závit 1"

Potrubí: min 35x1,5mm Cu

TECHNICKÁ DATA

AWHP M - 11 TR PUHZ-W112YAA

TECHNICKÁ DATA TČ

MONOBLOK

Nejlepší topný faktor - invertor

Teplota výstupní vody [°C]		35		45		55	
Venkovní teplota [°C]		Výkon	COP	Výkon	COP	Výkon	COP
MONO AWHP 11 TR	-7	7,2	3,33	7,2	2,51	7,2	1,88
	2	7,3	3,70	6,7	2,79	6,0	2,07
		7,2	4,12	6,5	3,02	5,8	2,21
	7	8,5	4,90	7,9	3,88	7,2	2,89

Dle 14511-2013

Výkonová data

AWHP M 11 TR	Teplota výstupní vody [°C]	25		35		40		45		50		55		60	
	Venkovní teplota [°C]	Výkon	COP	Výkon	COP	Výkon	COP	Výkon	COP	Výkon	COP	Výkon	COP	Výkon	COP
Max	-20			7,0	2,6	6,6	2,21	6,5	1,96						
	-15			7,6	2,78	7,3	2,41	7,0	2,08						
	-10	11,0	3,8	10,1	2,87	9,7	2,51	9,4	2,20	9,1	1,94	9,0	1,54		
	-7	11,3	4,09	10,4	3,14	10,0	2,75	9,6	2,41	9,3	2,11	9,0	1,84		
	2	13,1	3,85	12,5	3,118	12,2	2,73	118	2,42	11,8	2,14	11,3	1,87	10,8	11,65
	7	14,3	5,47	13,5	4,41	13,1	3,87	12,7	3,22	12,2	2,80	11,7	2,43	11,2	2,20
	12	14,4	6,06	13,7	5,11	13,3	4,59	13,0	4,08	12,6	3,59	12,1	3,13	11,7	2,72
	15	15,5	5,71	14,8	5,23	14,5	4,79	14,1	4,32	13,6	3,85	13,2	3,39	12,6	2,97
	20	17,3	7,21	16,9	6,76	16,5	5,68	16,1	4,80	15,6	4,05	15,1	3,65	14,4	3,27
Nominal	-20			6,6	2,61	6,6	2,21	6,5	1,96						
	-15			7,0	2,79	7,0	2,42	7,0	2,08						
	-10	9,0	4,04	9,0	3,00	9,0	2,59	9,0	2,24	9,0	1,95	9,0	1,54		
	-7	9,0	4,36	9,0	3,27	9,0	2,83	9,0	2,46	9,0	2,13	9,0	1,84		
	2	11,2	4,47	11,2	3,34	11,2	2,94	11,2	2,66	11,2	2,19	11,2	1,89	10,8	1,66
	7	11,2	5,85	11,2	4,54	11,2	3,94	11,2	3,32	11,2	2,94	11,2	2,70	11,2	2,20
	12	11,2	7,59	11,2	5,87	11,2	5,10	11,2	4,36	11,2	3,76	11,2	3,22	11,2	2,76
	15	11,2	8,33	11,2	6,66	11,2	5,75	11,2	4,95	11,2	4,25	11,2	3,61	11,2	3,09
	20	11,2	8,94	11,2	8,39	11,2	7,04	11,2	5,96	11,2	5,02	11,2	4,28	11,2	3,64
Střed	-20			5,3	2,55	5,3	2,17	5,3	1,91						
	-15			5,6	2,75	5,6	2,39	5,6	2,06						
	-10	7,2	4,07	7,2	3,08	7,2	2,67	7,2	2,32	7,2	2,02	7,2	1,72		
	-7	7,2	4,36	7,2	3,33	7,2	2,89	7,2	2,51	7,2	2,19	7,2	1,88		
	2	8,0	4,75	8,0	3,88	8,0	3,20	8,0	2,78	8,0	2,38	8,0	2,06	9,0	1,77
	7	9,0	5,86	9,0	4,64	9,0	4,04	9,0	3,50	9,0	3,02	9,0	2,71	9,0	2,20
	12	9,0	7,94	9,0	6,09	9,0	5,29	9,0	4,54	9,0	3,91	9,0	3,35	9,0	2,89
	15	9,0	8,73	9,0	6,86	9,0	5,89	9,0	5,06	9,0	4,34	9,0	3,70	9,0	3,16
	20	9,0	9,37	9,0	8,51	9,0	7,13	9,0	5,99	9,0	5,07	9,0	4,32	9,0	3,70
Min	-20			4,9	2,51	4,6	2,12	4,4	1,85						
	-15			5,5	2,74	5,2	2,36	4,9	2,02						
	-10	6,9	4,07	6,2	3,07	5,9	2,66	5,7	2,29	5,4	1,98	5,1	1,73		
	7	4,3	4,03	3,9	3,14	3,7	2,70	3,4	2,30	3,2	1,92	3,0	1,70		
	2	4,6	4,75	4,2	3,69	4,0	3,20	3,7	2,75	3,5	2,40	3,2	2,07	3,0	1,70
	7	3,7	5,41	3,3	4,31	3,1	3,72	2,9	3,18	2,8	2,82	2,5	2,35	2,3	1,89
	12	4,3	7,59	4,0	5,74	3,8	4,93	3,7	4,47	3,5	3,81	3,3	3,37	3,1	2,86
	15	4,8	8,50	4,4	6,41	4,2	5,43	4,0	4,59	3,7	3,89	3,5	3,46	3,3	2,94
	20	5,7	9,22	5,1	7,89	4,8	6,39	4,6	5,28	4,3	4,58	4,1	3,88	3,9	3,44

Provozní rozsah

Výstupní teplota vody 35 °C

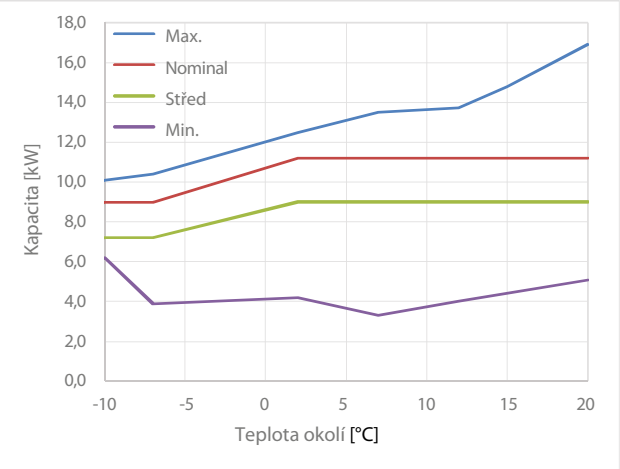

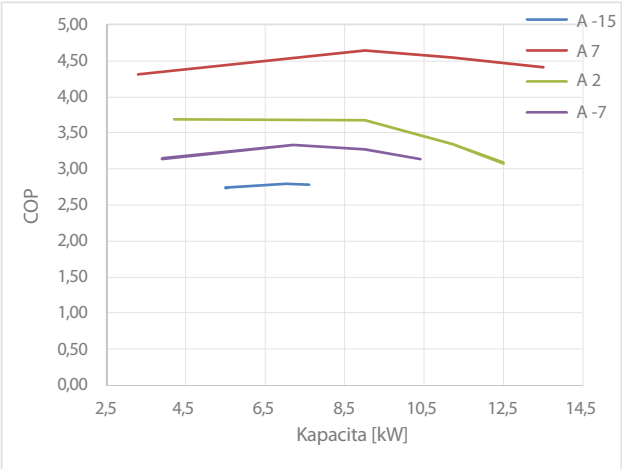

Předpisy pro kvalitu oběhové a doplňovací vody kotlů tepelných čerpadel De Dietrich s kondenzátory nerez.

VŠEOBECNÉ POKYNY

V mnoha případech stačilo dříve naplnit topný systém s výše uvedenými výměníky normální neupravovanou pitnou vodou, Aby se předešlo poškození zdroje tepla a otopné soustavy, jsou dále uvedeny mezní hodnoty pro oběhovou a doplňovací vodu, které je třeba dodržet, Pokud není dodržena jedna nebo více těchto podmínek, je třeba provést úpravu otopné vody a dále vždy doplnit vhodný inhibitor, a to bez ohledu na naměřené parametry vody,
Dále musí být topný systém ještě před napuštěním řádně propláchnut, Pokud se neprovede řádné propláchnutí a/nebo není dodržena požadovaná kvalita vody s doplněným inhibitorem, vede toto k zániku poskytnuté záruky,

MEZNÍ HODNOTY PRO OTOPNOU VODU

Tepelný výměník (kondenzátor) tepelných čerpadel z nerez oceli

Kyselost (dopouštěná voda)	7 – 9 pH		
Kyselost (oběhová voda)	7 – 8,5 pH		
Vodivost	≤ 800 µS/cm (při 25°C)		
Chloridy	≤ 50 mg/l		
Ostatní složky	< 1 mg/l		
Tvrdost			
	Maximální celková tvrdost oběhové a doplňovací vody*		
Celkový nainstalovaný výkon kW	mmol/l	°dH	°f
≤ 70	0,1 – 2,0**	0,5 – 11,2**	1 – 20**
> 70	0,1 – 0,5	0,5 – 2,8	1 - 5
Upozornění: Pro soustavy s vysokoteplotním provozem platí maximální tvrdost do 2,8 °dH (0,5 mmol/l, 5 °f)			

* Při jednom ročním doplnění maximálně do 5% objemu topného systému
** Při objemu vody v otopném systému do 6 l/kW instalovaného výkonu, Při větším objemu vody platí pro tvrdost maximální hodnota tvrdosti do 8,4 °dH (1,5 mmol/l, 15 °f)

PŘÍKLADY VYPLNĚNÍ ŽÁDOSTI O PŘIPOJENÍ
K DISTRIBUČNÍ SOUSTAVĚ PRO TEPELNÁ ČERPADLA S ELEKTROKOTLEM

ALEZIO S 4.5 | 6 | 8 MR/E

PŘIPOJOVANÉ ELEKTRICKÉ SPOTŘEBIČE

	PŘÍKON CELKEM
Osvětlení	_____ kW
Příprava pokrmů – třífázové připojení	_____ kW
Ohřev vody (TUV) – akumulační	_____ kW
Akumulační topení	_____ kW
Přímotopné topení (včetně přímotopné části tepelného čerpadla)	9,9 | 10,43 | 10,93 kW
Tepelné čerpadlo (příkon pohonu)	0,9 | 1,43 | 1,93 kW
Klimatizace	_____ kW
Ostatní spotřebiče do 3,5 kW	_____ kW
Elektromobil (příkon využívaného dobíjení)	_____ kW

SPOTŘEBIČE SE ZPĚTNÝMI VLIVY

	PŘÍKON CELKEM
Pohony, svářečky nad 3,5 kW	_____ kW
Technologické ohřevy	_____ kW
Chlazení	_____ kW
Zasněžování	_____ kW
Závlahy	_____ kW
Záložní zdroj elektřiny	_____ kW

TEPELNÉ ČERPADLO – SPECIFIKACE

Jmenovité napětí (počet fází) ☐ 1-fázové ☒ 3-fázové

Tepelné čerpadlo s přímotopným dotopem ☒ ANO ☐ NE Rozběhový proud 5 A
(vyplňte příkon přímotopného topení, je-li osazeno čerpadlo s přímotopným dotopem)

ALEZIO S 11 | 16 TR/E

PŘIPOJOVANÉ ELEKTRICKÉ SPOTŘEBIČE

	PŘÍKON CELKEM
Osvětlení	_____ kW
Příprava pokrmů – třífázové připojení	_____ kW
Ohřev vody (TUV) – akumulační	_____ kW
Akumulační topení	_____ kW
Přímotopné topení (včetně přímotopné části tepelného čerpadla)	11,45 | 12,47 kW
Tepelné čerpadlo (příkon pohonu)	2,45 | 3,47 kW
Klimatizace	_____ kW
Ostatní spotřebiče do 3,5 kW	_____ kW
Elektromobil (příkon využívaného dobíjení)	_____ kW

SPOTŘEBIČE SE ZPĚTNÝMI VLIVY

	PŘÍKON CELKEM
Pohony, svářečky nad 3,5 kW	_____ kW
Technologické ohřevy	_____ kW
Chlazení	_____ kW
Zasněžování	_____ kW
Závlahy	_____ kW
Záložní zdroj elektřiny	_____ kW

TEPELNÉ ČERPADLO – SPECIFIKACE

Jmenovité napětí (počet fází) ☐ 1-fázové ☒ 3-fázové

Tepelné čerpadlo s přímotopným dotopem ☒ ANO ☐ NE Rozběhový proud 3 A
(vyplňte příkon přímotopného topení, je-li osazeno čerpadlo s přímotopným dotopem)

ALEZIO M 6 MR | 8 TR | 11 TR/E

PŘIPOJOVANÉ ELEKTRICKÉ SPOTŘEBIČE

	PŘÍKON CELKEM
Osvětlení	_____ kW
Příprava pokrmů – třífázové připojení	_____ kW
Ohřev vody (TUV) – akumulační	_____ kW
Akumulační topení	_____ kW
Přímotopné topení (včetně přímotopné části tepelného čerpadla)	10,43 | 10,93 | 11,45 kW
Tepelné čerpadlo (příkon pohonu)	1,43 | 1,93 | 2,45 kW
Klimatizace	_____ kW
Ostatní spotřebiče do 3,5 kW	_____ kW
Elektromobil (příkon využívaného dobíjení)	_____ kW

SPOTŘEBIČE SE ZPĚTNÝMI VLIVY

	PŘÍKON CELKEM
Pohony, svářečky nad 3,5 kW	_____ kW
Technologické ohřevy	_____ kW
Chlazení	_____ kW
Zasněžování	_____ kW
Závlahy	_____ kW
Záložní zdroj elektřiny	_____ kW

TEPELNÉ ČERPADLO – SPECIFIKACE

Jmenovité napětí (počet fází) ☐ 1-fázové ☒ 3-fázové

Tepelné čerpadlo s přímotopným dotopem ☒ ANO ☐ NE Rozběhový proud 5 | 5 | 3 A
(vyplňte příkon přímotopného topení, je-li osazeno čerpadlo s přímotopným dotopem)

PŘÍKLADY VYPLNĚNÍ ŽÁDOSTI O PŘIPOJENÍ
K DISTRIBUČNÍ SOUSTAVĚ PRO TEPELNÁ ČERPADLA S ELEKTROKOTLEM

HPI 4.5 | 6 | 8 MR/E

PŘIPOJOVANÉ ELEKTRICKÉ SPOTŘEBIČE

	PŘÍKON CELKEM
Osvětlení	_____ kW
Příprava pokrmů – třífázové připojení	_____ kW
Ohřev vody (TUV) – akumulační	_____ kW
Akumulační topení	_____ kW
Přímotopné topení (včetně přímotopné části tepelného čerpadla)	12,9 | 13,41 | 13,93 kW
Tepelné čerpadlo (příkon pohonu)	0,9 | 1,41 | 1,93 kW
Klimatizace	_____ kW
Ostatní spotřebiče do 3,5 kW	_____ kW
Elektromobil (příkon využívaného dobíjení)	_____ kW

SPOTŘEBIČE SE ZPĚTNÝMI VLIVY

	PŘÍKON CELKEM
Pohony, svářečky nad 3,5 kW	_____ kW
Technologické ohřevy	_____ kW
Chlazení	_____ kW
Zasněžování	_____ kW
Závlahy	_____ kW
Záložní zdroj elektřiny	_____ kW

TEPELNÉ ČERPADLO – SPECIFIKACE

Jmenovité napětí (počet fází) ☐ 1-fázové ☒ 3-fázové

Tepelné čerpadlo s přímotopným dotopem ☒ ANO ☐ NE Rozběhový proud 5 A
(vyplňte příkon přímotopného topení, je-li osazeno čerpadlo s přímotopným dotopem)

HPI 11 | 16 TR/E

PŘIPOJOVANÉ ELEKTRICKÉ SPOTŘEBIČE

	PŘÍKON CELKEM
Osvětlení	_____ kW
Příprava pokrmů – třífázové připojení	_____ kW
Ohřev vody (TUV) – akumulační	_____ kW
Akumulační topení	_____ kW
Přímotopné topení (včetně přímotopné části tepelného čerpadla)	14,53 | 15,42 kW
Tepelné čerpadlo (příkon pohonu)	2,53 | 3,42 kW
Klimatizace	_____ kW
Ostatní spotřebiče do 3,5 kW	_____ kW
Elektromobil (příkon využívaného dobíjení)	_____ kW

SPOTŘEBIČE SE ZPĚTNÝMI VLIVY

	PŘÍKON CELKEM
Pohony, svářečky nad 3,5 kW	_____ kW
Technologické ohřevy	_____ kW
Chlazení	_____ kW
Zasněžování	_____ kW
Závlahy	_____ kW
Záložní zdroj elektřiny	_____ kW

TEPELNÉ ČERPADLO – SPECIFIKACE

Jmenovité napětí (počet fází) ☐ 1-fázové ☒ 3-fázové

Tepelné čerpadlo s přímotopným dotopem ☒ ANO ☐ NE Rozběhový proud 3 A
(vyplňte příkon přímotopného topení, je-li osazeno čerpadlo s přímotopným dotopem)

HPI 22 | 27 TR/E

PŘIPOJOVANÉ ELEKTRICKÉ SPOTŘEBIČE

	PŘÍKON CELKEM
Osvětlení	_____ kW
Příprava pokrmů – třífázové připojení	_____ kW
Ohřev vody (TUV) – akumulační	_____ kW
Akumulační topení	_____ kW
Přímotopné topení (včetně přímotopné části tepelného čerpadla)	16,92 | 18,26 kW
Tepelné čerpadlo (příkon pohonu)	4,92 | 6,26 kW
Klimatizace	_____ kW
Ostatní spotřebiče do 3,5 kW	_____ kW
Elektromobil (příkon využívaného dobíjení)	_____ kW

SPOTŘEBIČE SE ZPĚTNÝMI VLIVY

	PŘÍKON CELKEM
Pohony, svářečky nad 3,5 kW	_____ kW
Technologické ohřevy	_____ kW
Chlazení	_____ kW
Zasněžování	_____ kW
Závlahy	_____ kW
Záložní zdroj elektřiny	_____ kW

TEPELNÉ ČERPADLO – SPECIFIKACE

Jmenovité napětí (počet fází) ☐ 1-fázové ☒ 3-fázové

Tepelné čerpadlo s přímotopným dotopem ☒ ANO ☐ NE Rozběhový proud 7 A
(vyplňte příkon přímotopného topení, je-li osazeno čerpadlo s přímotopným dotopem)

ZDARMA!

MÁTE OBAVY Z MONTÁŽE TEPELNÝCH ČERPADEL? VYUŽIJTE BEZPLATNOU TECHNICKOU POMOC!

- V ceně tepelného čerpadla je konzultace speciálně školeným odborným poradcem (**Supervizorem**) přímo při vlastní instalaci
- Minimalizujte možnost špatné funkce zařízení v důsledku neodborné montáže či použití tepelného čerpadla nevhodného pro Vaši aplikaci.
- **Nemusíte trávit celé dny na školení, proškolíme Vás přímo na místě konkrétní akce!**

PRINCIP SLUŽBY "SUPERVIZOR":

Ceny placených služeb jsou vždy smluvní mezi montážní firmou a Supervizorem !!

Dle potřeby garantujeme:

- obhlídku stavby pro posouzení vhodnosti instalace před zahájením prací
- zaškolení Vašich pracovníků a naplánování celé montáže
- telefonické konzultace v průběhu realizace akce
- kontrolu montáže po ukončení prací - povolení k uvedení do provozu
- kontrolou supervizora získá zákazník bezplatně **5 let záruku na celý stroj**!

Pro výběr Supervizora kontaktujte naše obchodní zástupce

Další informace: www.dedietrich.cz

De Dietrich

De Dietrich

Kondenzační technika

- Závěsné kotle
- Stacionární kotle
- Kondenzační výměníky pro kotle s přetlakovou spalovací komorou
- Široká nabídka regulačních systémů pro ekvitermní řízení více okruhů, řízení kaskády i komfortní řízení teploty vytápěného prostoru

Tepelná čerpadla

- Tepelná čerpadla vzduch – voda v provedení split s modulovaným výkonem
- Tepelná čerpadla vzduch – voda v provedeni monoblok
- Tepelná čerpadla země – voda
- Ekvitermní řízení včetně kaskádového řadiče až pro 10 tepelných čerpadel

Solární systémy

- Ploché solární kolektory
- Kompletně vybavené solární zásobníky pro přípravu TV
- Kompletně vybavené kombinované solární zásobníky pro přípravu TV a podporu ÚT
- Velké solární systémy

Závěsné kotle

- Kondenzační plynové kotle
- Rozsáhlé příslušenství systémů vzduch/spaliny
- Široká nabídka regulačních systémů pro ekvitermní řízení více okruhů, řízení kaskády i komfortní řízení teploty vytápěného prostoru

Litinové přetlakové kotle

- Nízkoemisní litinové článkové kotle se třemi odtahovými kanály pro spalování plynu i topného oleje

Tlakové hořáky

- Plynové tlakové hořáky se stupňovou i plynulou regulací tepelného výkonu ve standardním i nízkoemisní provedení
- Olejové tlakové hořáky se stupňovou regulací pro spalování extra lehkého topného oleje

Příprava teplé vody

- Nepřímo vyhřívané zásobníky pro teplou vodu

Regulační systémy

- Jednoduché ekvitermní regulátory pro řízení malých kotlů a tepelných čerpadel
- Komfortní ekvitermní regulátory pro stupňové i plynulé řízení kotlů a tepelných čerpadel s více směšovanými okruhy, okruhy teplé vody, bazénu nebo vzduchotechniky. Řízení až 10 tepelných zdrojů v kaskádě

Technické oddělení

Ing. Drahomír Malina
Hlavní technik
+420 602 643 590
drahomir.malina@bdrthermea.cz

Karel Fischer
Technický poradce - plynové kotle
+420 734 201 322
karel.fischer@bdrthermea.cz

Technická podpora pro projektanty
Pavel Žvátora
+420 608 976 678
pavel.zvatora@bdrthermea.cz

Ing. Petr Štarmann
Technický poradce - tepelná čerpadla a klimatizace (ČR)
+420 774 312 461
petr.starmann@bdrthermea.cz

Vladislav Maruška
Technický poradce - plynové kotelny, tepelná čerpadla, klimatizace (Čechy)
+420 603 144 829
vladislav.maruska@bdrthermea.cz

Lukáš Havlíček
Technický poradce - tepelná čerpadla, klimatizace (celá ČR)
+420 604 329 088
lukas.havlicek@bdrthermea.cz

Obchodní oddělení

Jiří Hanzlík
Obchodně-technický poradce (jižní Čechy, Praha)
+420 730 825 615
jiri.hanzlik@bdrthermea.cz

Zbyšek Jelínek
Obchodně-technický poradce (Praha)
+420 731 410 338
zbysek.jelinek@bdrthermea.cz

Martin Vodička
Obchodně-technický poradce (západní, střední Čechy)
+420 733 133 117
martin.vodicka@bdrthermea.cz

Vladislav Maruška
Obchodně-technický poradce (severní, východní Čechy)
+420 603 144 829
vladislav.maruska@bdrthermea.cz

Martin Gottwald
Obchodně-technický poradce (jižní Morava, východní Čechy)
+420 603 199 896
martin.gottwald@bdrthermea.cz

Pavel Polcr
Obchodně-technický poradce (jižní Morava, východní Čechy)
+420 739 592 955
pavel.polcr@bdrthermea.cz

Jiří Chrascina
Obchodně-technický poradce (severní Morava)
+420 728 950 685
jiri.chrascina@bdrthermea.cz

Ing. Jan Plotěný
Obchodně-technický poradce (Morava, východní Čechy)
specialista na plynové kotelny, tepelná čerpadla a klimatizace
+420 736 503 955
jan.ploteny@bdrthermea.cz

BDR THERMEA (CZECH REPUBLIC) S.R.O.

JESENIOVA 2770/56, 130 00 PRAHA 3
TEL.: +420 271 001 627
E-MAIL: dedietrich@bdrthermea.cz

www.dedietrich.cz

De Dietrich