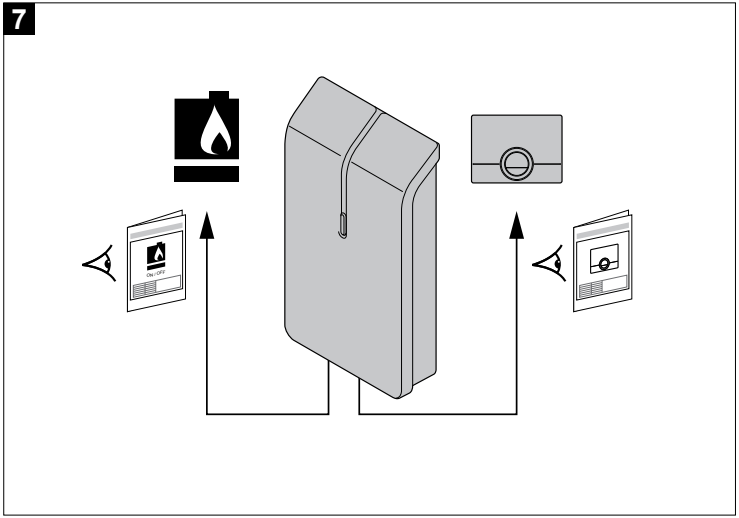

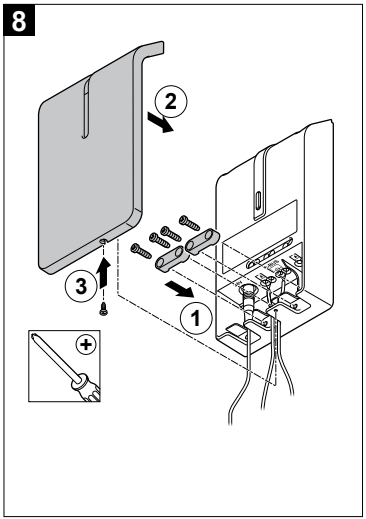

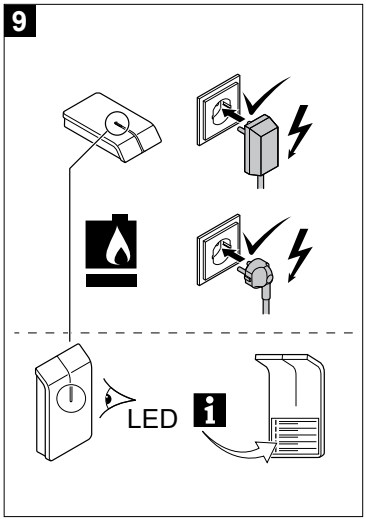

De Dietrich

Gateway 16

Installation manual
Installatiehandleiding • Manual de instalación • Installationsanleitung
Manuel d'installation • Návod k montáži • Instalação manual

Read and keep this manual • Lees en bewaar deze handleiding • Lea y mantenga esta manual • Bitte diese Anleitung lesen und aufbewahren • Lire et conserver ce manuel •Tento návod si prosím přečtěte a uschovejte • Leia e guarde este manual

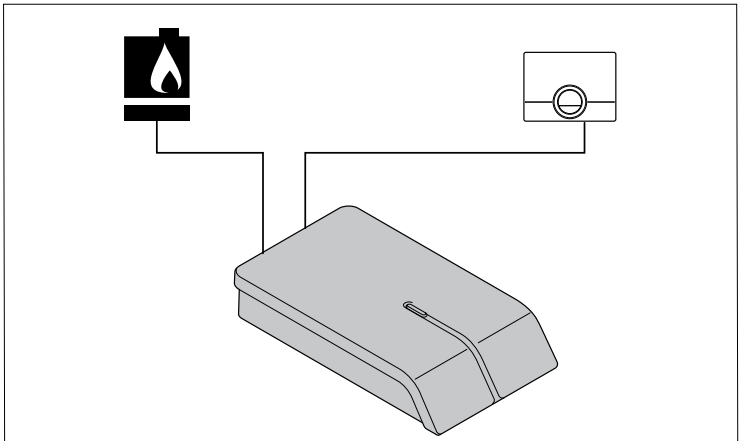

Napájení	24V, 4W
R-BUS	24V, 100mA
ON/OFF	Max. 70W 30 VDC 230VAC
Open Therm	4.0 compliant
Temperature	0°C - 60°C
Stupeň krytí	IP21

ON / OFF / OPEN THERM

Set contents
Inhoud doos
Contenido
Set Inhalt
Composition du kit
Obsah dodávky
Conteúdos

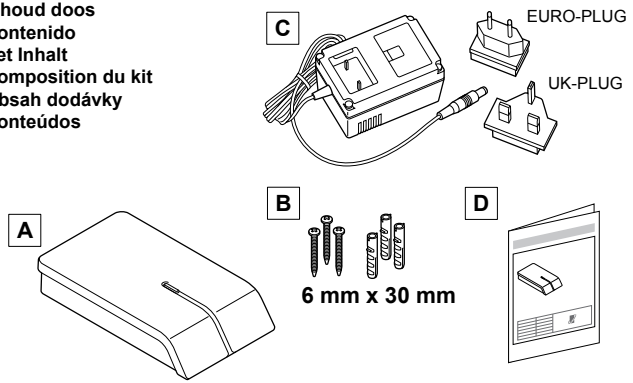

3

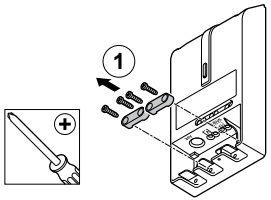

4

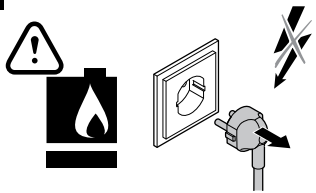

5

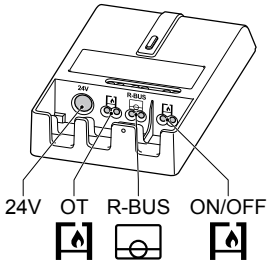

1

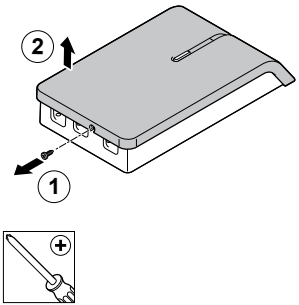

2

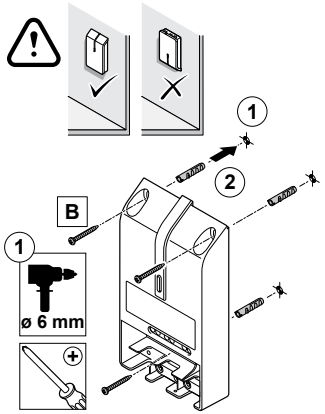

6

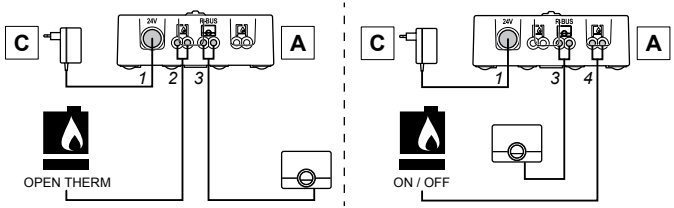

Terminal-connector:
Aansluitconnector:
Conectores:
Schraubklemme:
Connecteur:
Šroubovací svorkovnice:
Conectores:

1: 24V Elektrické napájení
2: Vstup/výstup kotle OT
3: Prostorový regulátor
4: Vstup/výstup kotle ON/OFF